Układ graficzny © CKE 2023

CENTRALNA KOMISJA EGZAMINACYJNA

EGZAMIN ZAWODOWY
Rok 2025
ZASADY OCENIANIA

Arkusz zawiera informacje prawnie chronione do momentu rozpoczęcia egzaminu

Nazwa kwalifikacji: **Wykonywanie płaszczy ochronnych z blachy, konstrukcji wsporczych i nośnych oraz izolacji przemysłowych**
Oznaczenie arkusza: **BUD.07-01-25.06-SG**
Symbol kwalifikacji: **BUD.07**
Numer zadania: **01**
Wersja arkusza: **SG**

PODSTAWA PROGRAMOWA 2019

Wypełnia egzaminator

Kod ośrodka ☐☐☐☐☐☐ – ☐☐☐☐☐

Kod egzaminatora ☐☐☐☐☐☐

Data egzaminu ☐☐ ☐☐ ☐☐☐☐
Dzień Miesiąc Rok

Godzina rozpoczęcia egzaminu ☐☐ : ☐☐

Numer *PESEL* zdającego*											Numer stanowiska		

* w przypadku braku numeru *PESEL* – seria i numer paszportu lub innego dokumentu potwierdzającego tożsamość

Darmowe egzaminy zawodowe: zawodowe.edu.pl

Egzaminatorze!

- Oceniaj prace zdających rzetelnie i z zaangażowaniem. Dokumentuj wyniki oceny.
- Stosuj przyjęte zasady oceniania w sposób obiektywny.
- Jeżeli zdający, wykonując zadanie egzaminacyjne, uzyskuje inne rezultaty albo pożądane rezultaty uzyskuje w inny sposób niż uwzględniony w zasadach oceniania lub przedstawia nietypowe rozwiązanie, ale zgodnie ze sztuką w zawodzie, to nadal oceniaj zgodnie z kryteriami zawartymi w zasadach oceniania. Informacje o tym, że zasady oceniania nie przewidują zaistniałej sytuacji, przekaż niezwłocznie w formie pisemnej notatki do Przewodniczącego Zespołu Egzaminacyjnego z prośbą o przekazanie jej do Okręgowej Komisji Egzaminacyjnej. Notatka może być sporządzona odręcznie w trybie roboczym.
- Informuj przewodniczącego zespołu nadzorującego o wszystkich nieprawidłowościach zaistniałych w trakcie egzaminu, w tym w szczególności o naruszeniach przepisów bezpieczeństwa i higieny pracy i o podejrzeniach niesamodzielności w wykonaniu zadania przez zdającego.

Darmowe egzaminy zawodowe zawodowe.edu.pl

		Numer stanowiska					

	Elementy podlegające ocenie/kryteria oceny	*Egzaminator wpisuje **T**, jeżeli zdający spełnił kryterium albo **N**, jeżeli nie spełnił*					
Rezultat 1: Konstrukcje wsporcze zamontowane na rurociągu							
1	Jedna z konstrukcji wsporczych zamontowana zgodnie z rysunkiem 1, w odległości 220 mm od końca rurociągu; dopuszczalna odchyłka nie może przekraczać ±15 mm						
2	Odległość w świetle pomiędzy konstrukcjami wsporczymi zgodna z rysunkiem 1, równa 800 mm; dopuszczalna odchyłka nie może przekraczać ±15 mm						
3	Kształt pierścienia wykonywanej konstrukcji wsporczej zgodny z rysunkiem 3						
4	Wykonane 2 otwory na śrubę M 8 w odległości 30 mm od każdego z końców pierścienia konstrukcji wsporczej; dopuszczalna odchyłka nie może przekraczać ±5 mm						
5	Pierścień konstrukcji wsporczej zagięty obustronnie w odległości 60 mm ±5 mm od końca						
6	Długość odstępników wykonywanej konstrukcji wsporczej zgodna z rysunkiem 3, dopasowana do zewnętrznej średnicy rurociągu						
7	Odstępniki zagięte w odległości 30 mm ±5 mm od końca						
8	Pierścień konstrukcji wsporczej zamontowany do odstępników za pomocą nitów						
9	Przekładki termiczne umieszczone pomiędzy wszystkimi odstępnikami a pierścieniem konstrukcji wsporczej						
10	Pierścień każdej z konstrukcji wsporczych połączony za pomocą śruby						

zawodowe.edu.pl - darmowa platforma egzaminów zawodowych

		Numer stanowiska					
Rezultat 2: Wykonana warstwa izolacyjna z wełny mineralnej							
1	Warstwa izolacji wykonana z maty z wełny mineralnej o grubości 100 mm z jednostronną okładziną z siatki stalowej ocynkowanej						
2	Długość warstwy izolacji z maty z wełny mineralnej równa 800 mm; dopuszczalne odchylenie długości maty nie może przekraczać ±20 mm						
3	Materiał izolacyjny dokładnie dopasowany do zewnętrznej średnicy rurociągu, obejmujący rurę z lekkim naprężeniem						
4	Styk wzdłużny maty z wełny mineralnej przeszyty drutem stalowym ocynkowanym o grubości 0,5 mm między oczkami siatki; długość szwu nie większa niż 100 mm						
5	Brzegi maty z wełny mineralnej na całej długości łączenia ściśle przylegają do siebie						
6	Mata z wełny mineralnej ułożona bez widocznych uszkodzeń na całej powierzchni izolacji						

Arkusz pobrany z zawodowe.edu.pl

		Numer stanowiska					

Przebieg 1: Wykonywanie izolacji przemysłowej							
Zdający:							
1	podczas wykonywania konstrukcji wsporczej posługiwał się przyrządami traserskimi zgodnie z ich przeznaczeniem						
2	posługiwał się maszynami i narzędziami do obróbki bednarki stalowej zgodnie z przeznaczeniem						
3	podczas wykonywania konstrukcji wsporczej posługiwał się narzędziami zgodnie z ich przeznaczeniem						
4	podczas obmiaru rurociągu posługiwał się przyrządami pomiarowymi zgodnie z ich przeznaczeniem						
5	używał maski przeciwpyłowej podczas wykonywania izolacji z wełny mineralnej						
6	używał rękawic ochronnych podczas kontaktu z wełną mineralną						
7	używał narzędzi podczas montażu izolacji z mat z wełny mineralnej zgodnie z przeznaczeniem						
8	posługiwał się hakiem do wiązania drutu podczas szycia maty z wełny mineralnej						
9	uporządkował stanowisko pracy po wykonaniu zadania						
10	usunął odpady do odpowiednich pojemników						

Egzaminator …… .....

imię i nazwisko *data i czytelny podpis*

Darmowe egzaminy zawodowe zawodowe.edu.pl

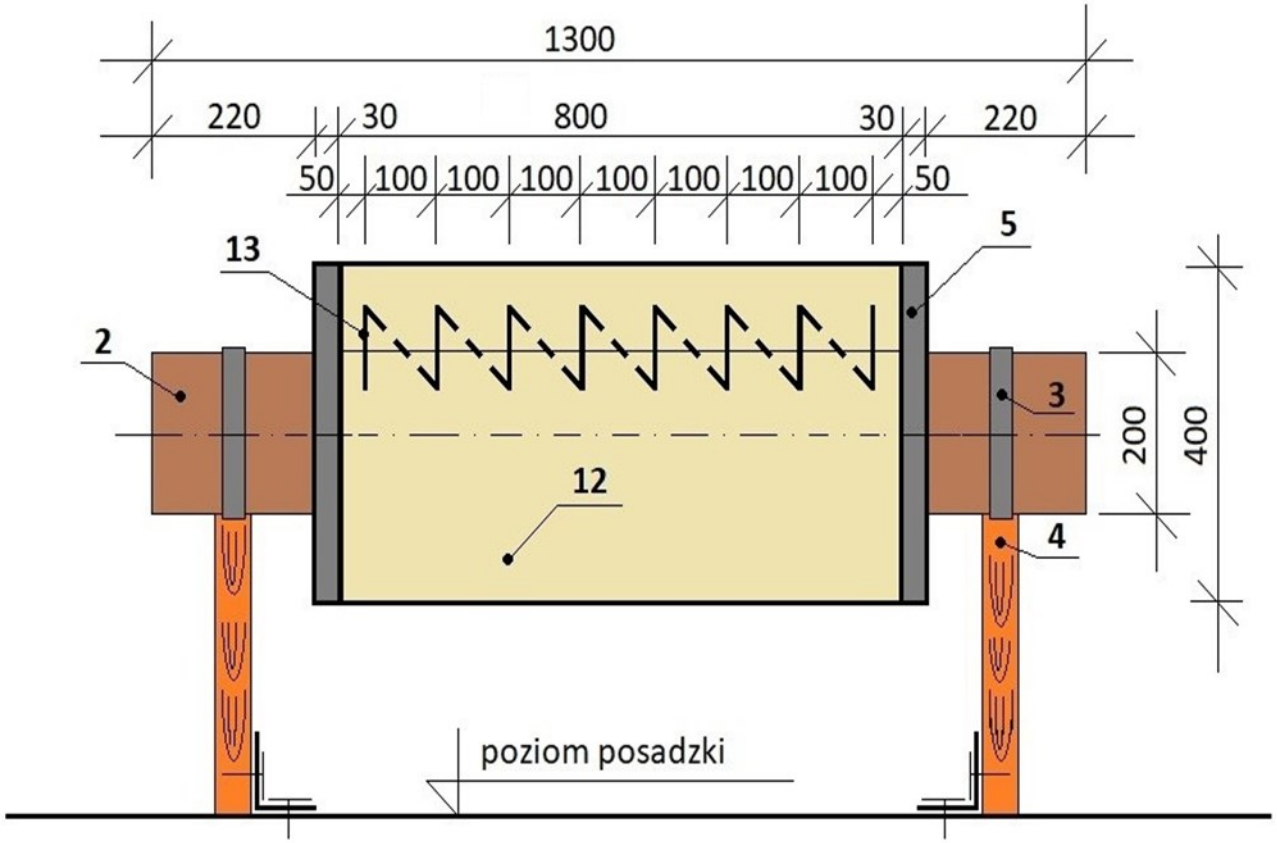

Rysunek 1. Widok izolacji ciepłochronnej poziomego odcinka rurociągu

Opis do rysunku 1:

2 – atrapa poziomego odcinka rurociągu
3 – obejma mocująca atrapę poziomego odcinka rurociągu za pośrednictwem wieszaka do ściany
4 – wieszak z łat drewnianych
5 – stalowa konstrukcja wsporcza
12 – mata wełny mineralnej z jednostronną okładziną z siatki stalowej o grubości 100 mm
13 – szew z drutu stalowego ocynkowanego o grubości 0,5 mm

Narzędzia dla nauczycieli zawodowych: zawodowe.edu.pl

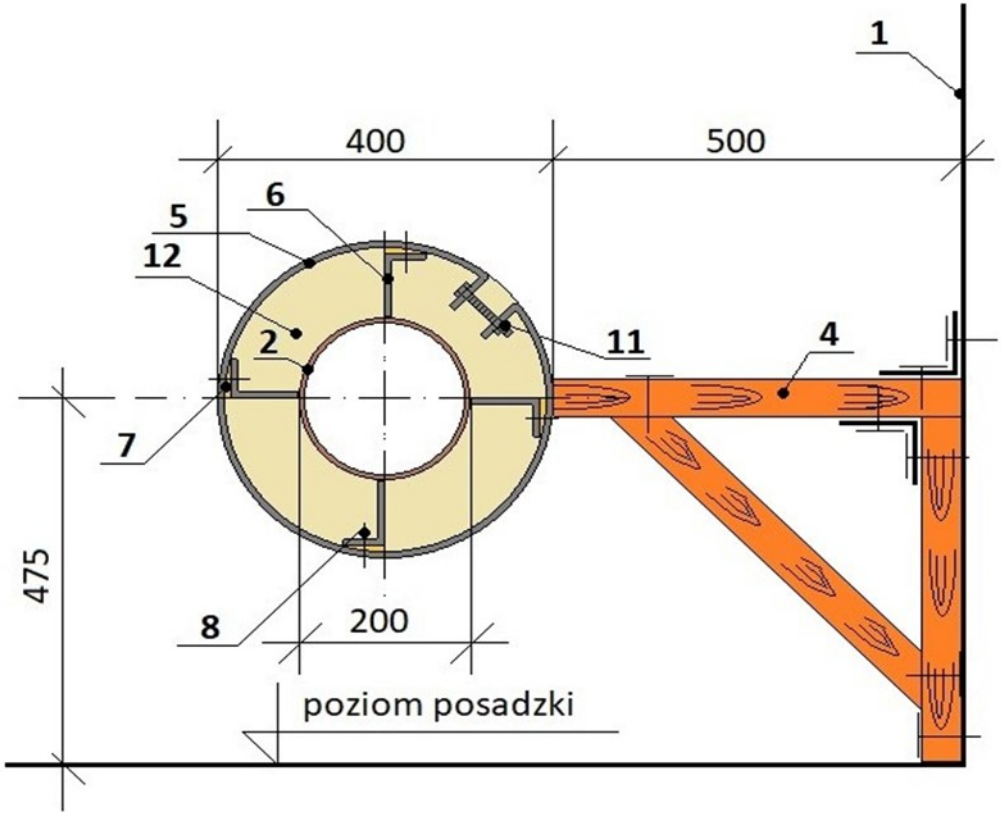

Rysunek 2. Przekrój izolacji ciepłochronnej poziomego odcinka rurociągu

Opis do rysunku 2:

1 – lico ściany stanowiska egzaminacyjnego lub innej stabilnej przegrody pionowej
2 – atrapa poziomego odcinka rurociągu
4 – wieszak z łat drewnianych
5 – pierścień stalowej konstrukcji wsporczej
6 – odstępnik konstrukcji wsporczej
7 – przekładka termiczna
8 – połączenie nitowe
11 – śruba M 8 × 70 mm
12 – mata z wełny mineralnej z jednostronną okładziną z siatki stalowej ocynkowanej o grubości 100 mm

Pobierz więcej arkuszy z zawodowe.edu.pl

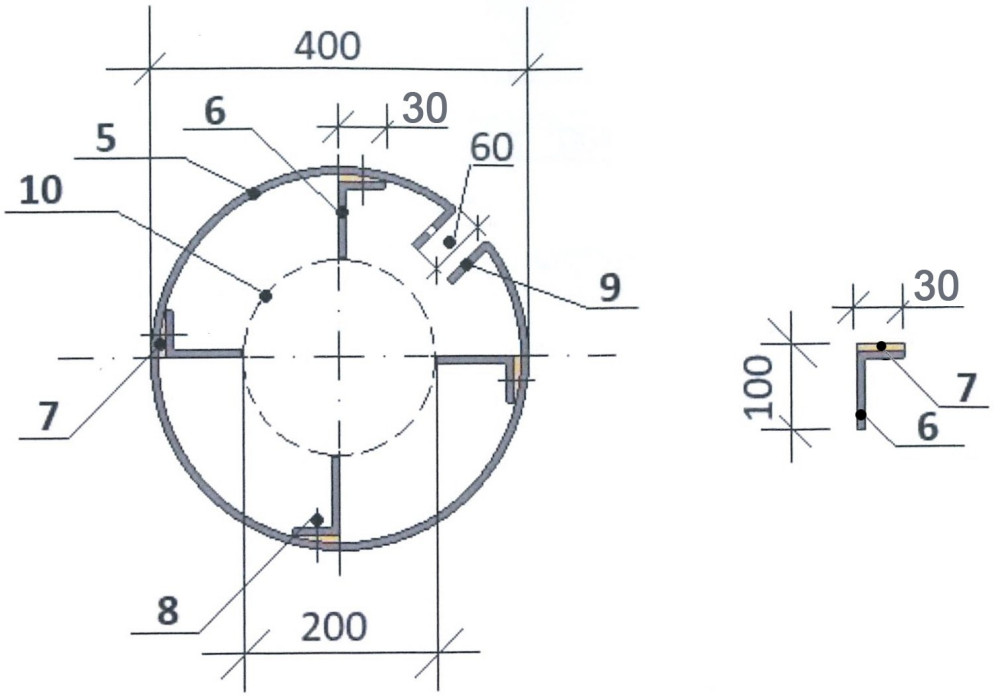

Rysunek 3 Widok konstrukcji wsporczej

Opis do rysunku 3:

5 – pierścień stalowej konstrukcji wsporczej
6 – odstępnik konstrukcji wsporczej
7 – przekładka termiczna
8 – połączenie nitowe
9 – otwór na śrubę M 8 wykonany w odległości 30 mm od końca zagięcia pierścienia
10 – obrys zewnętrznego obwodu rurociągu Ø 200 mm

Darmowe egzaminy zawodowe zawodowe.edu.pl

zawodowe.edu.pl - arkusze CKE i pytania egzaminacyjne