CENTRALNA KOMISJA EGZAMINACYJNA

Arkusz zawiera informacje prawnie chronione do momentu rozpoczęcia egzaminu

Nazwa kwalifikacji: **Wykonywanie wyrobów koszykarsko-plecionkarskich**
Symbol kwalifikacji: **DRM.01**
Numer zadania: **01**
Wersja arkusza: **SG**

Wypełnia zdający

Numer PESEL zdającego* | | | | | | | | | | |

Numer stanowiska | | |

Miejsce na naklejkę z numerem PESEL i z kodem ośrodka

Czas trwania egzaminu: **240** minut

DRM.01-01-26.06-SG

EGZAMIN ZAWODOWY

Rok 2026
CZĘŚĆ PRAKTYCZNA

PODSTAWA PROGRAMOWA 2019

Instrukcja dla zdającego

1. Na pierwszej stronie arkusza egzaminacyjnego wpisz w oznaczonym miejscu swój numer PESEL*, numer stanowiska i naklej naklejkę** z numerem PESEL i z kodem ośrodka.
2. Sprawdź, czy arkusz egzaminacyjny zawiera 8 stron i nie zawiera błędów. Ewentualny brak stron lub inne usterki zgłoś przez podniesienie ręki przewodniczącemu zespołu nadzorującego.
3. Zapoznaj się z treścią zadania oraz stanowiskiem egzaminacyjnym. Masz na to 10 minut. Czas ten nie jest wliczany do czasu trwania egzaminu.
4. Czas rozpoczęcia i zakończenia pracy zapisze w widocznym miejscu przewodniczący zespołu nadzorującego.
5. Wykonaj samodzielnie zadanie egzaminacyjne. Przestrzegaj zasad bezpieczeństwa i organizacji pracy.
6. Jeżeli w zadaniu egzaminacyjnym występuje polecenie „zgłoś gotowość do oceny przez podniesienie ręki”, to zastosuj się do polecenia i poczekaj na decyzję przewodniczącego zespołu nadzorującego.
7. Po zakończeniu wykonania zadania pozostaw rezultaty jego wykonania oraz arkusz egzaminacyjny na swoim stanowisku lub w miejscu wskazanym przez przewodniczącego zespołu nadzorującego.
8. Po uzyskaniu zgody zespołu nadzorującego możesz opuścić salę/miejsce przeprowadzania egzaminu.

Powodzenia!

** w przypadku braku numeru PESEL – seria i numer paszportu lub innego dokumentu potwierdzającego tożsamość*
*** w przypadku otrzymania naklejki*

Układ graficzny
© CKE 2025

zawodowe.edu.pl - darmowa platforma egzaminów zawodowych

Zadanie egzaminacyjne

Wykonaj kosz prezentowy z pałąkiem o kształcie i wymiarach przedstawionych na rysunku poglądowym.

Do wykonania kosza wykorzystaj wiklinę amerykankę gotowaną w asortymencie: Ags/I 100, Ags/I 120 oraz kij. Wybierz pręty wiklinowe i wykonaj kosz zgodnie z rysunkiem poglądowym oraz zaleceniami zawartymi w opisie procesu technologicznego.

Wykorzystaj formę.

Forma, niezbędne narzędzia i sprzęt kontrolno-pomiarowy znajdują się na stanowisku egzaminacyjnym.

Podczas wykonywania zadania przestrzegaj zasad organizacji pracy, ergonomii, przepisów bezpieczeństwa i higieny pracy, ochrony przeciwpożarowej oraz ochrony środowiska.

Po zakończeniu prac oczyść narzędzia i sprzęt, uporządkuj stanowisko pracy, odpady umieść w odpowiednim pojemniku.

Gotowy kosz prezentowy pozostaw na stanowisku egzaminacyjnym.

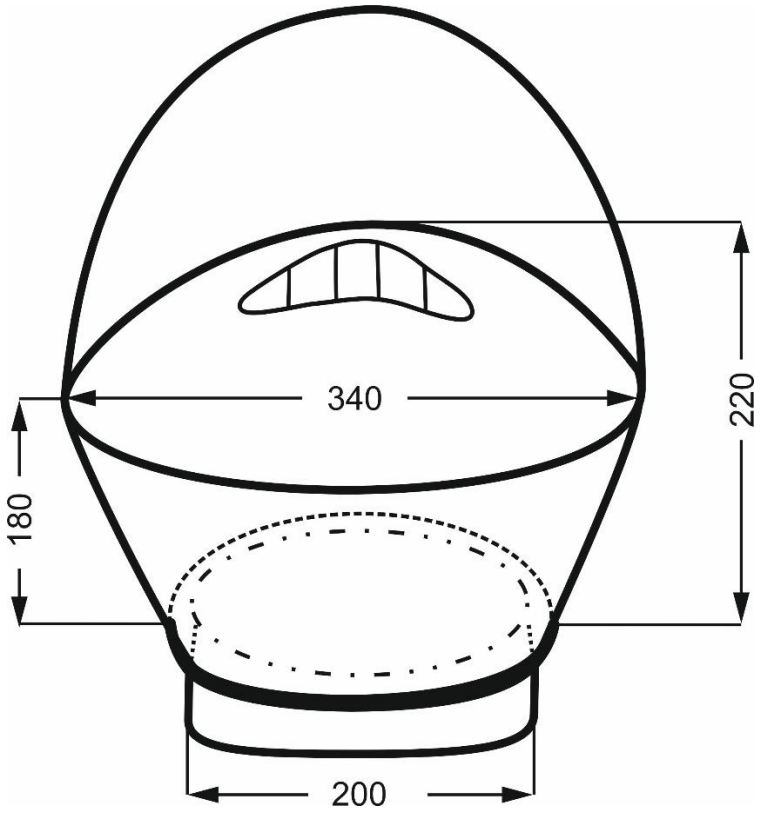

Rysunek poglądowy kosza prezentowego

Więcej materiałów znajdziesz na zawodowe.edu.pl

Czas przeznaczony na wykonanie zadania wynosi 240 minut.

Ocenie będą podlegać 4 rezultaty:

- wybrane pręty wiklinowe na elementy kosza prezentowego,
- stopka kosza prezentowego,
- ściana boczna kosza prezentowego,
- pałąk kosza prezentowego

oraz

przebieg wykonania kosza prezentowego.

OPIS PROCESU TECHNOLOGICZNEGO WYKONANIA KOSZA PREZENTOWEGO

Wykonanie stopki kosza prezentowego

1. Założenie 16 sztuk prętów Ags/I 100 na osnowy stopki w wewnętrznym okręgu otworów formatki (Ilustracja 1).
2. Wykonanie pasa wzmacniającego splotem wężykowym czteroprętowym (przed dwa, za dwa) zużywając 8 sztuk prętów Ags/I 100 (Ilustracja 2).
3. Zakończenie górnego obrzeża stopki obrębem górnym dwustronnym trzyparowym (za dwa, przed dwa, za jeden) (Ilustracja 3).

Wykonanie ściany bocznej kosza prezentowego

1. Założenie 20 sztuk prętów Ags/I 120 na osnowy (spałki) ścian bocznych kosza w zewnętrznym okręgu otworów formatki (Ilustracja 4).
2. Wykonanie dolnego pasa wzmacniającego splotem wężykowym czteroprętowym (przed dwa, za dwa) zużywając 8 sztuk prętów Ags/I 120 (Ilustracja 5).
3. Wyplecenie splotem skośnym warstwy ściany bocznej z 40 sztuk prętów wiklinowych Ags/I 100, zakładając po dwa pręty wiklinowe za jedną osnowę (Ilustracja 6).
4. Wykonanie górnego pasa wzmacniającego splotem wężykowym trzyprętowym zużywając 6 sztuk prętów Ags/I 120.
5. Wykonanie jednego uchwytu okienkowego.
6. Wykonanie górnego pasa wzmacniającego splotem wężykowym trzyprętowym zużywając 6 sztuk prętów Ags/I 120 (Ilustracja 7).
7. Zakończenie górnego obrzeża kosza obrębem górnym jednostronnym wraz z podplotką (pod jeden, nad jeden) (Ilustracja 8).
8. Umocowanie pałąka krzyżowego: 1 kij o średnicy ok.1,5 cm owinąć 4 sztukami prętów Ags/I 120. Wysokość pałąka dobrać dowolnie tak, aby swobodnie można było chwycić kosz (Ilustracja 9).
9. Wykończenie wyrobu: oczyszczenie ściany bocznej kosza - obcięcie wystających prętów (Ilustracja 10).

zawodowe.edu.pl - darmowa platforma egzaminów zawodowych

Ilustracja 1

Ilustracja 2

Dla nauczycieli: zawodowe.edu.pl - monitoring klas i generowanie egzaminów

Ilustracja 3

Ilustracja 4

zawodowe.edu.pl - arkusze CKE i pytania egzaminacyjne

Ilustracja 5

Ilustracja 6

Więcej materiałów znajdziesz na zawodowe.edu.pl

Ilustracja 7

Ilustracja 8

zawodowe.edu.pl - arkusze CKE i pytania egzaminacyjne

Ilustracja 9

Ilustracja 10

Więcej materiałów znajdziesz na zawodowe.edu.pl

Więcej materiałów znajdziesz na zawodowe.edu.pl