Układ graficzny © CKE 2019

CENTRALNA KOMISJA EGZAMINACYJNA

# EGZAMIN ZAWODOWY
## Rok 2023
## ZASADY OCENIANIA

***Arkusz zawiera informacje prawnie chronione do momentu rozpoczęcia egzaminu***

Nazwa kwalifikacji: **Wytwarzanie prostych wyrobów z drewna i materiałów drewnopochodnych**
Oznaczenie arkusza: **DRM.03-02-23.06-SG**
Oznaczenie kwalifikacji: **DRM.03**
Numer zadania: **02**
Wersja arkusza: **SG**

**PODSTAWA PROGRAMOWA 2019**

*Wypełnia egzaminator*

Kod ośrodka ☐☐☐☐☐☐ – ☐☐☐☐☐

Kod egzaminatora ☐☐☐☐☐☐

Data egzaminu ☐☐☐☐☐☐☐☐
*Dzień Miesiąc Rok*

Godzina rozpoczęcia egzaminu ☐☐ : ☐☐

| Numer *PESEL* zdającego* | | | | | | | | | | | Numer stanowiska | | |
|---|---|---|---|---|---|---|---|---|---|---|---|---|---|
| | | | | | | | | | | | | | |
| | | | | | | | | | | | | | |
| | | | | | | | | | | | | | |
| | | | | | | | | | | | | | |
| | | | | | | | | | | | | | |
| | | | | | | | | | | | | | |

* w przypadku braku numeru *PESEL* – seria i numer paszportu lub innego dokumentu potwierdzającego tożsamość

Przygotuj uczniów do egzaminu zawodowego na zawodowe.edu.pl

## Egzaminatorze!

- Oceniaj prace zdających rzetelnie i z zaangażowaniem. Dokumentuj wyniki oceny.
- Stosuj przyjęte zasady oceniania w sposób obiektywny.
- Jeżeli zdający, wykonując zadanie egzaminacyjne, uzyskuje inne rezultaty albo pożądane rezultaty uzyskuje w inny sposób niż uwzględniony w zasadach oceniania lub przedstawia nietypowe rozwiązanie, ale zgodnie ze sztuką w zawodzie, to nadal oceniaj zgodnie z kryteriami zawartymi w zasadach oceniania. Informacje o tym, że zasady oceniania nie przewidują zaistniałej sytuacji, przekaż niezwłocznie w formie pisemnej notatki do Przewodniczącego Zespołu Egzaminacyjnego z prośbą o przekazanie jej do Okręgowej Komisji Egzaminacyjnej. Notatka może być sporządzona odręcznie w trybie roboczym.
- Informuj przewodniczącego zespołu nadzorującego o wszystkich nieprawidłowościach zaistniałych w trakcie egzaminu, w tym w szczególności o naruszeniach przepisów bezpieczeństwa i higieny pracy i o podejrzeniach niesamodzielności w wykonaniu zadania przez zdającego.



zawodowe.edu.pl - darmowa platforma egzaminów zawodowych

| | | Numer stanowiska | | | | | |
|---|---|---|---|---|---|---|---|
| | | | | | | | |
| | | | | | | | |
| | | | | | | | |

| | Elementy podlegające ocenie/kryteria oceny | *Egzaminator wpisuje **T**, jeżeli zdający spełnił kryterium albo **N**, jeżeli nie spełnił* | | | | | |
|---|---|---|---|---|---|---|---|
| **Rezultat 1: Przygotowane do montażu nogi podzespołu taboretu** | | | | | | | |
| 1 | Nogi - wykonane prostokątne gniazda na oskrzynię zgodnie z wymiarami na rysunku z dokładnością ±1 mm | | | | | | |
| 2 | Nogi - wykonane prostokątne gniazda na łaczynę zgodnie z wymiarami na rysunku z dokładnością ±1 mm | | | | | | |
| 3 | Gniazda pod oskrzynię i łączynę bez wyłupań i wyrwań | | | | | | |
| 4 | Na dolnych krawędziach nóg fazowanie zgodne z rysunkiem | | | | | | |
| 5 | Powierzchnie boczne oszlifowane, załamane krawędzie boczne | | | | | | |
| 6 | Bez linii traserskich | | | | | | |
| **Rezultat 2: Przygotowana do montażu oskrzynia i łączyna** | | | | | | | |
| 1 | Czopy oskrzyni wykonane zgodnie z rysunkiem z dokładnością ±1 mm | | | | | | |
| 2 | Odsadzenia czopów oskrzyni wykonane zgodnie z rysunkiem z dokładnością ±1 mm | | | | | | |
| 3 | Czopy łączyny wykonane zgodnie z rysunkiem z dokładnością ±1 mm | | | | | | |
| 4 | Czopy i odsadzenia - bez wyrwań i uszkodzeń | | | | | | |
| 5 | Wszystkie ostre krawędzie elementów załamane | | | | | | |
| 6 | Powierzchnie oszlifowane, bez wgnieceń i zarysowań | | | | | | |
| 7 | Bez linii traserskich | | | | | | |



Więcej materiałów znajdziesz na zawodowe.edu.pl

| | | Numer stanowiska | | | | | |
|---|---|---|---|---|---|---|---|
| | | | | | | | |
| | | | | | | | |
| | | | | | | | |
| **Rezultat 3: Zmontowany podzespół taboretu** | | | | | | | |
| 1 | Podzespół taboretu - wymiary 445 x 320 mm z dokładnością ±1 mm | | | | | | |
| 2 | Połączenie oskrzyni z nogami bez szczelin | | | | | | |
| 3 | Połączenie łączyny z nogami bez szczelin | | | | | | |
| 4 | Górna wąska powierzchnia oskrzyni zlicowana z górną poprzeczną powierzchnią nogi | | | | | | |
| 5 | Oskrzynia równoległa do łączyny | | | | | | |
| 6 | Przekątne podzespołu równe z dokładnością ±2 mm | | | | | | |
| 7 | Podzespół w pozycji leżącej - równy | | | | | | |
| 8 | Podzespół taboretu wykonany zgodnie z rysunkiem (uciosy czopów widoczne w gniazdach) | | | | | | |
| 9 | Zmontowany podzespół bez widocznych śladów montażu (wgniecenia, zarysowania, plamy klejowe) | | | | | | |



Darmowe egzaminy zawodowe: zawodowe.edu.pl

| | | Numer stanowiska | | | | | |
|---|---|---|---|---|---|---|---|
| | | | | | | | |
| | | | | | | | |
| | | | | | | | |

| | | | | | | | |
|---|---|---|---|---|---|---|---|
| **Przebieg 1: Przebieg wykonania podzespołu taboretu** | | | | | | | |
| *Zdający:* | | | | | | | |
| 1 | Sprawdził wymiary przygotowanych elementów z wymiarami na rysunku | | | | | | |
| 2 | Przed przystąpieniem do dłutowania gniazd sprawdził stan techniczny oraz ostrość dłut | | | | | | |
| 3 | Sprawdził stan techniczny pił ręcznych przed ręcznym odsadzeniem czopów | | | | | | |
| 4 | Podczas wykonywania obróbki ręcznej zachował bezpieczną odległość dłoni od narzędzi skrawających | | | | | | |
| 5 | Podczas piłowania ręcznego mocował nieruchomo elementy na stanowisku montażowym | | | | | | |
| 6 | Podczas obróbki wykończeniowej stosował środki ochrony indywidualnej, maskę przeciwpyłową, okulary ochronne | | | | | | |
| 7 | Podczas wykonywania prac stosował zasady bezpieczeństwa i higieny pracy, ochrony przeciwpożarowej i ochrony środowiska oraz ergonomii | | | | | | |
| 8 | Po zakończeniu pracy uporządkował stanowisko pracy, a odpady wyrzucił do pojemnika przeznaczonego na ten cel | | | | | | |

Egzaminator …… .....

*imię i nazwisko* *data i czytelny podpis*



Przygotuj uczniów do egzaminu zawodowego na zawodowe.edu.pl

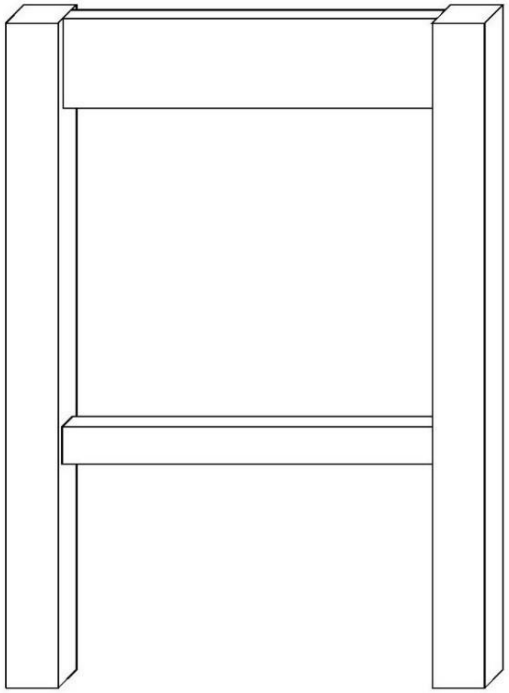

**Rysunek 1. Podzespół taboretu – rys. poglądowy**

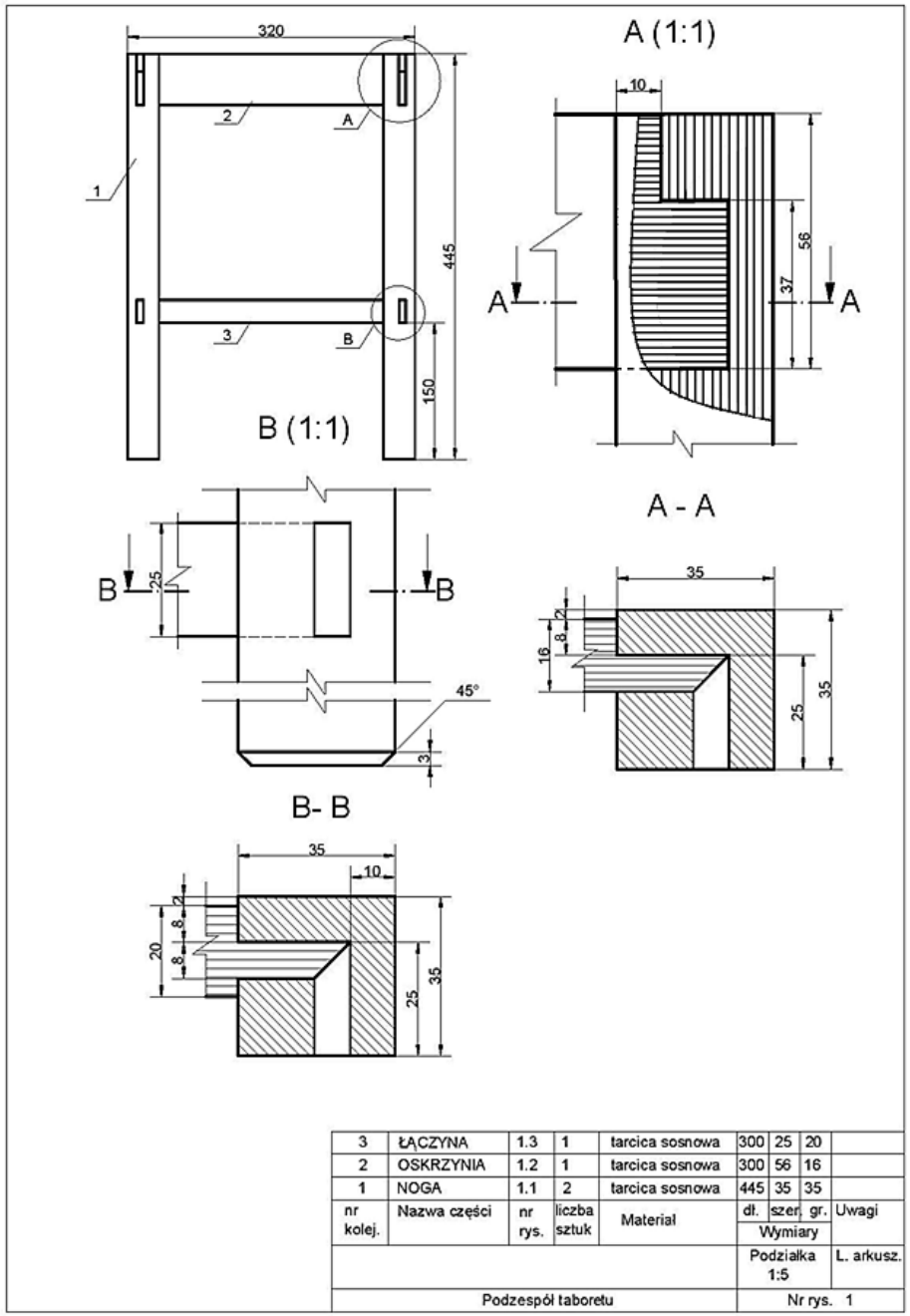


**Rysunek 2. Podzespół taboretu – rys. złożeniowy**



Przygotuj uczniów do egzaminu zawodowego na zawodowe.edu.pl

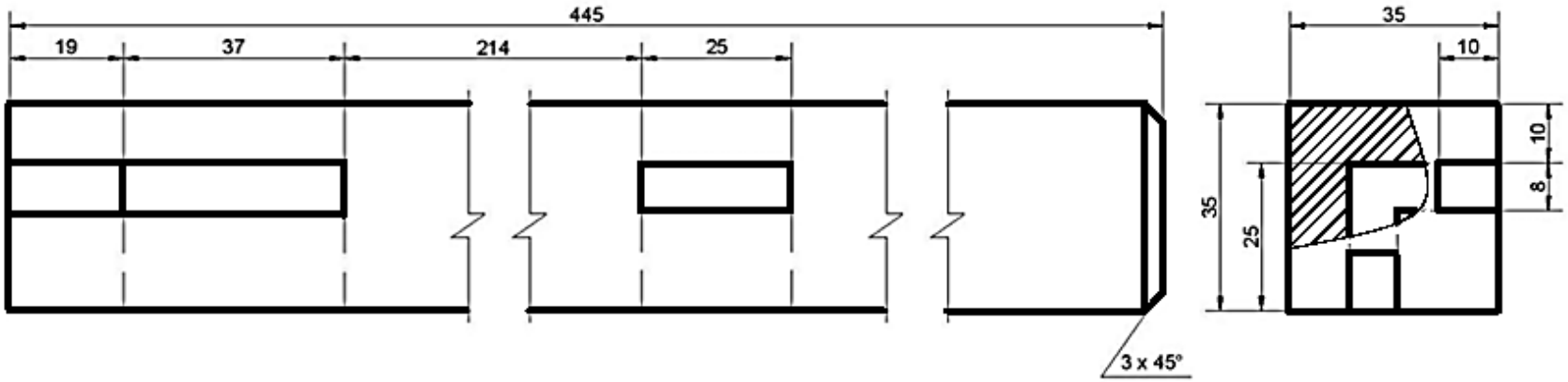


| | | | | | | | | |
|---|---|---|---|---|---|---|---|---|
| 1 | Noga | 1.1 | 2 | tarcica sosnowa | 445 | 35 | 35 | |
| nr kolej. | Nazwa części | nr rys. | liczba sztuk | Materiał | dł. | szer. | gr. | Uwagi |
| | | | | | Podziałka 1:1 | | | L. arkusz. |
| Podzespół taboretu | | | | | Nr rys. 1.1 | | | |

**Rysunek 3. Noga**



Pobierz więcej arkuszy z zawodowe.edu.pl

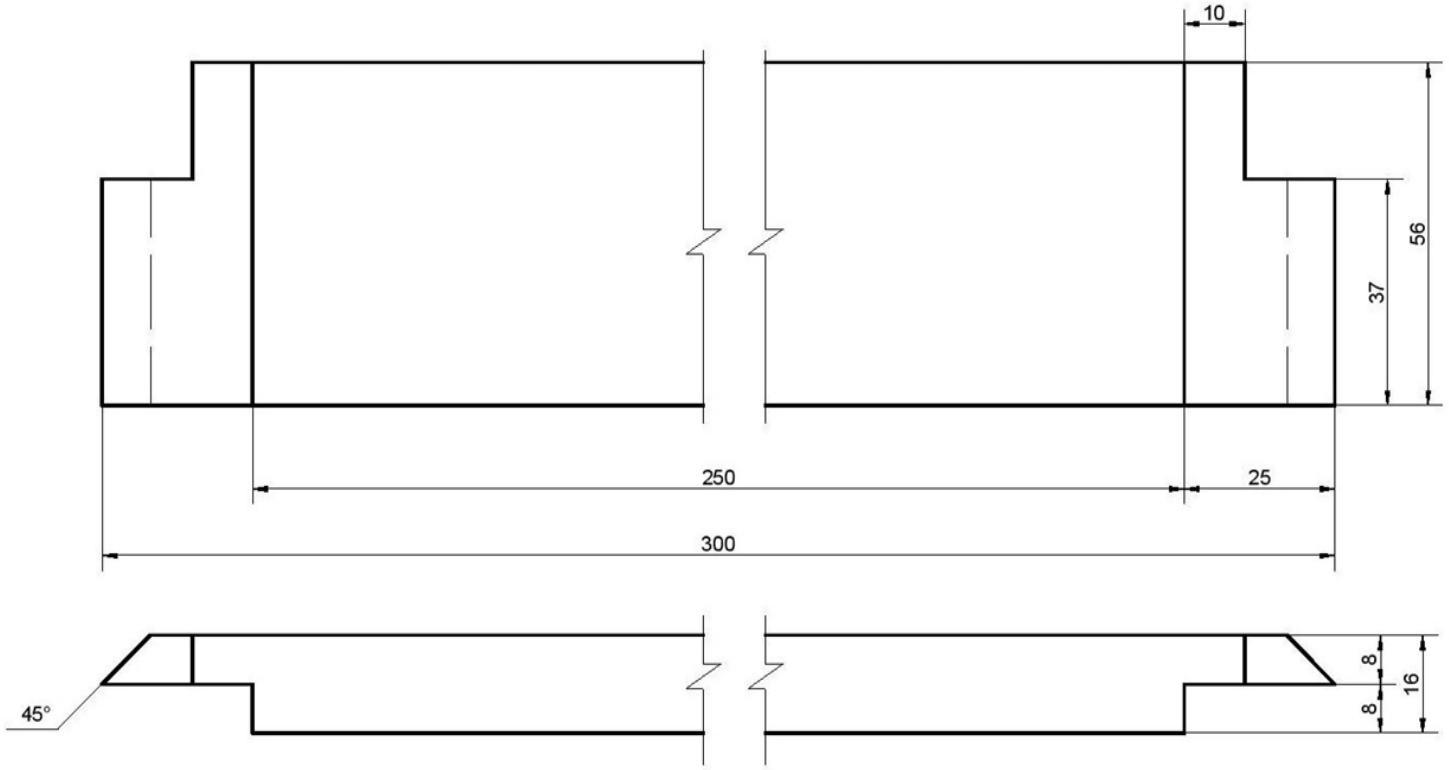


| | | | | | | | | |
|---|---|---|---|---|---|---|---|---|
| 2 | Oskrzynia | 1.2 | 1 | tarcica sosnowa | 300 | 56 | 16 | |
| nr kolej. | Nazwa części | nr rys. | liczba sztuk | Materiał | dł. | szer. | gr. | Uwagi |
| | | | | | Podziałka 1:1 | | | L. arkusz. |
| Podzespół taboretu | | | | | Nr rys. 1.2 | | | |

**Rysunek 4. Oskrzynia**



Arkusz pobrany z zawodowe.edu.pl

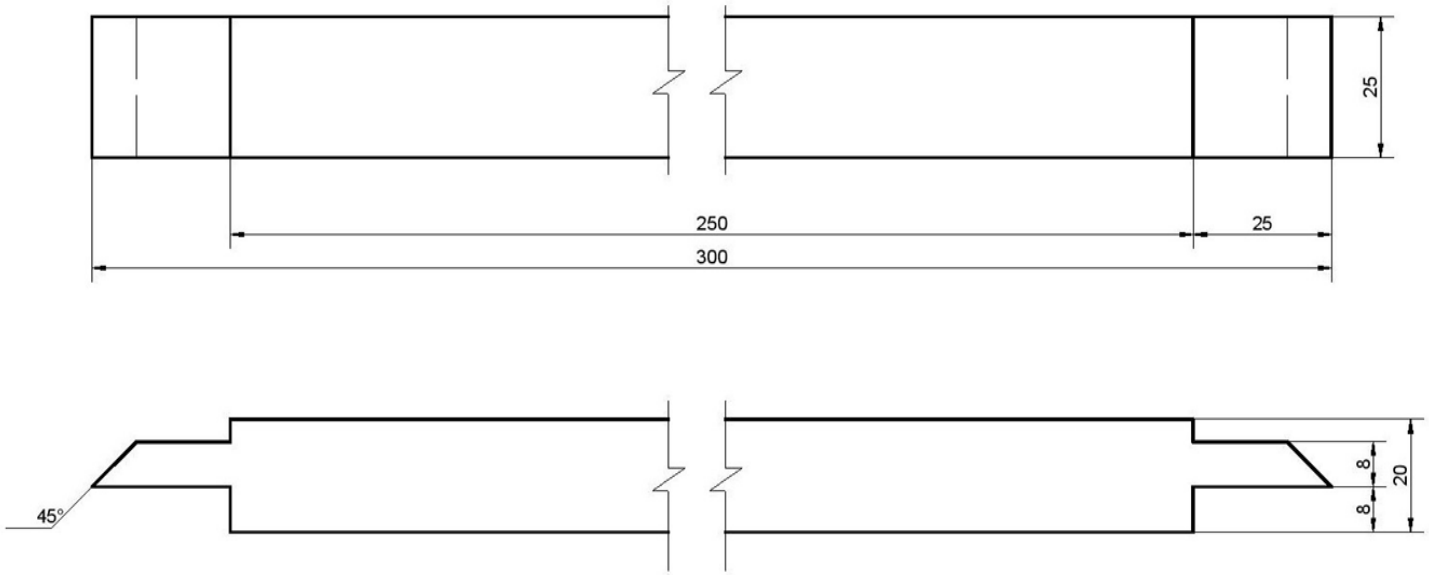


| | | | | | | | | |
|---|---|---|---|---|---|---|---|---|
| 3 | Łączyna | 1.3 | 1 | tarcica sosnowa | 300 | 25 | 20 | |
| nr kolej. | Nazwa części | nr rys. | liczba sztuk | Materiał | dł. | szer. | gr. | Uwagi |
| | | | | | Podziałka 1:1 | | | L. arkusz. |
| Podzespół taboretu | | | | | Nr rys. 1.3 | | | |

**Rysunek 5. Łączyna**



Więcej materiałów znajdziesz na zawodowe.edu.pl