CENTRALNA KOMISJA EGZAMINACYJNA

Arkusz zawiera informacje prawnie chronione do momentu rozpoczęcia egzaminu

Nazwa kwalifikacji: **Wytwarzanie prostych wyrobów z drewna i materiałów drewnopochodnych**
Symbol kwalifikacji: **DRM.03**
Numer zadania: **02**
Wersja arkusza: **SG**

Wypełnia zdający

Numer PESEL zdającego* | | | | | | | | | | |

Miejsce na naklejkę z numerem PESEL i z kodem ośrodka

Czas trwania egzaminu: **150** minut.

DRM.03-02-25.06-SG

EGZAMIN ZAWODOWY

Rok 2025

CZĘŚĆ PRAKTYCZNA

PODSTAWA PROGRAMOWA 2019

Instrukcja dla zdającego

1. Na pierwszej stronie arkusza egzaminacyjnego wpisz w oznaczonym miejscu swój numer PESEL i naklej naklejkę z numerem PESEL i z kodem ośrodka.
2. Na KARCIE OCENY w oznaczonym miejscu przyklej naklejkę z numerem PESEL oraz wpisz:
   - swój numer PESEL*,
   - oznaczenie kwalifikacji,
   - numer zadania,
   - numer stanowiska.
3. KARTĘ OCENY przekaż zespołowi nadzorującemu.
4. Sprawdź, czy arkusz egzaminacyjny zawiera 9 stron i nie zawiera błędów. Ewentualny brak stron lub inne usterki zgłoś przez podniesienie ręki przewodniczącemu zespołu nadzorującego.
5. Zapoznaj się z treścią zadania oraz stanowiskiem egzaminacyjnym. Masz na to 10 minut. Czas ten nie jest wliczany do czasu trwania egzaminu.
6. Czas rozpoczęcia i zakończenia pracy zapisze w widocznym miejscu przewodniczący zespołu nadzorującego.
7. Wykonaj samodzielnie zadanie egzaminacyjne. Przestrzegaj zasad bezpieczeństwa i organizacji pracy.
8. Jeżeli w zadaniu egzaminacyjnym występuje polecenie „zgłoś gotowość do oceny przez podniesienie ręki”, to zastosuj się do polecenia i poczekaj na decyzję przewodniczącego zespołu nadzorującego.
9. Po zakończeniu wykonania zadania pozostaw rezultaty oraz arkusz egzaminacyjny na swoim stanowisku lub w miejscu wskazanym przez przewodniczącego zespołu nadzorującego.
10. Po uzyskaniu zgody zespołu nadzorującego możesz opuścić salę/miejsce przeprowadzania egzaminu.

Powodzenia!

** w przypadku braku numeru PESEL – seria i numer paszportu lub innego dokumentu potwierdzającego tożsamość*

Układ graficzny
© CKE 2023

Pobierz więcej arkuszy z zawodowe.edu.pl

Zadanie egzaminacyjne

Wykonaj obudowę donicy ogrodowej z drewna iglastego zgodnie z opisem czynności i dokumentacją rysunkową.
Zmontowana obudowa donicy ogrodowej przedstawiona jest na Rysunku 1.
Obudowa zbudowana jest z 3 segmentów o takich samych wymiarach i 4 takich samych nóg.
Wygląd segmentu przedstawiony jest na Rysunku 2, wygląd nogi na Rysunku 3.

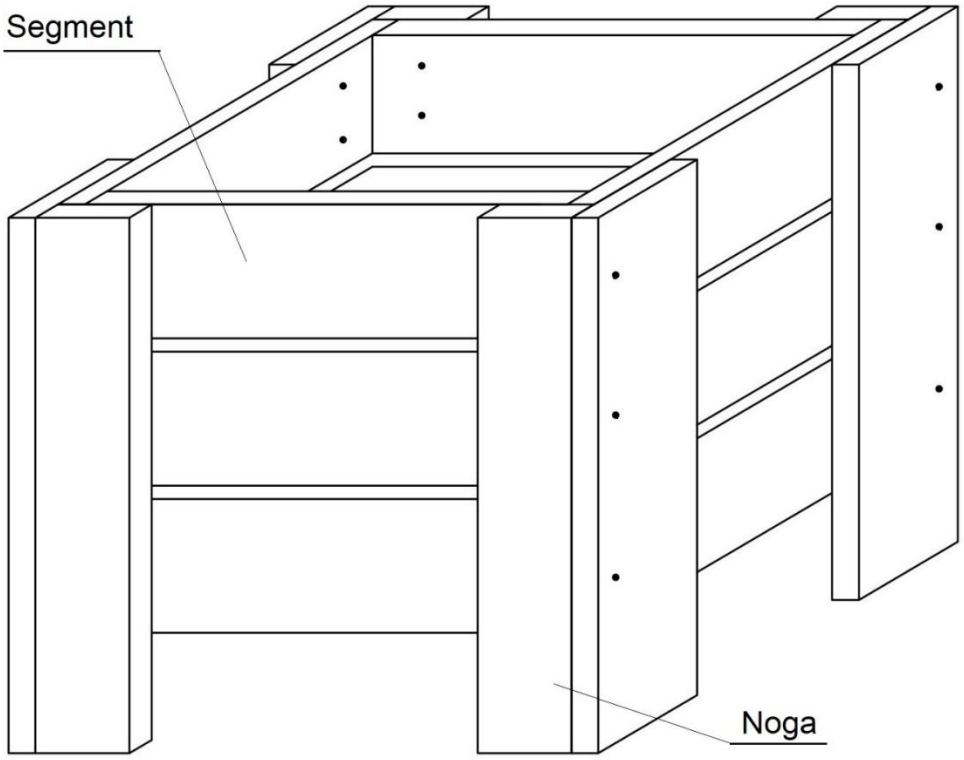

Rysunek 1. Rysunek poglądowy obudowy donicy ogrodowej

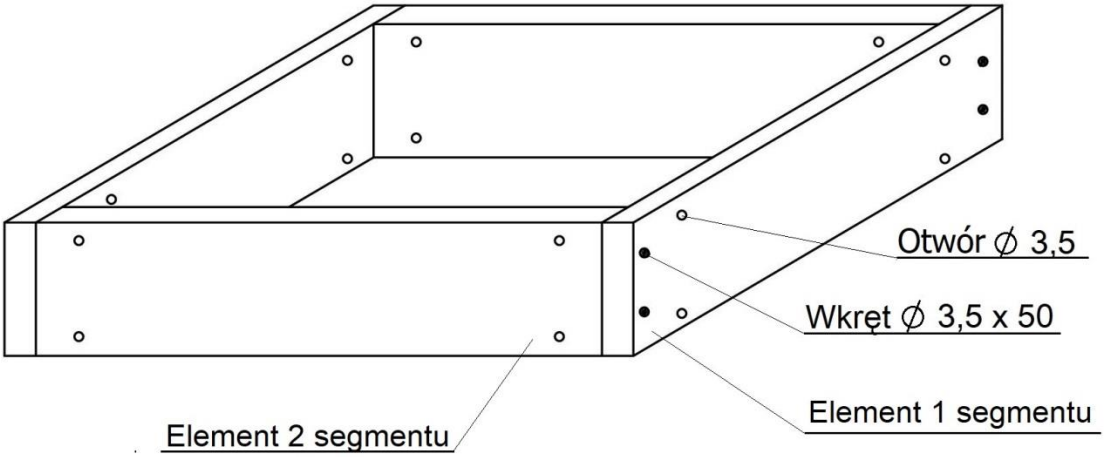

Rysunek 2. Rysunek poglądowy segmentu obudowy donicy ogrodowej

Arkusz pobrany z zawodowe.edu.pl

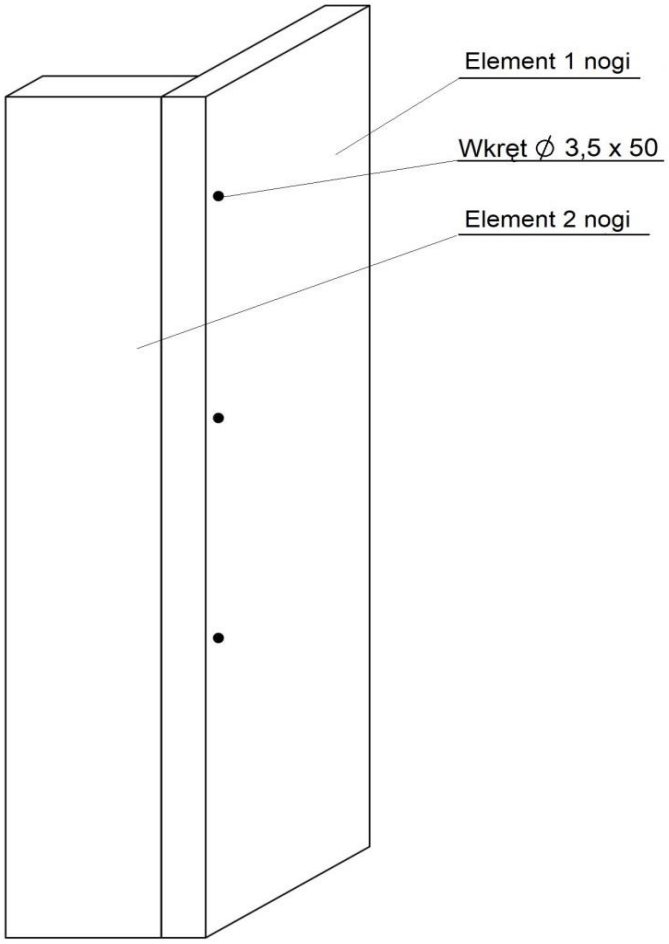

Rysunek 3. Rysunek poglądowy nogi obudowy donicy ogrodowej

Wszystkie niezbędne do wykonania obudowy donicy ogrodowej materiały, narzędzia, maszyny i sprzęt oraz środki ochrony indywidualnej znajdują się na stanowisku egzaminacyjnym.

Wszystkie elementy obudowy donicy mają właściwe wymiary.

Dwa segmenty obudowy oraz trzy nogi są już zmontowane i przygotowane do montażu ostatecznego obudowy donicy ogrodowej.

Przygotuj do montażu i zmontuj trzeci segment oraz czwartą nogę zgodnie z informacjami zamieszczonymi w treści zadania egzaminacyjnego oraz rysunkami wykonawczymi.

Powierzchnie elementów wyszlifuj i załam ostre krawędzie.

Przygotowane podzespoły obudowy zmontuj w wyrób gotowy zgodnie z dokumentacją rysunkową.
Do montażu wykorzystaj listwę dystansową która znajduje się na stanowisku egzaminacyjnym i umożliwia uzyskanie jednakowej szczeliny między segmentami w trakcie montażu.

Podczas wykonywania zadania stosuj zasady organizacji pracy, przestrzegaj przepisów bezpieczeństwa i higieny pracy oraz przepisów przeciwpożarowych i ochrony środowiska.
Po wykonaniu obudowy donicy ogrodowej uporządkuj stanowisko indywidualne, oczyść narzędzia i sprzęt wykorzystywane w czasie pracy, odpady umieść w pojemniku na odpady.

Arkusz pobrany z zawodowe.edu.pl

OPIS CZYNNOŚCI

1. Przygotowanie do montażu elementów trzeciego segmentu zgodnie z Rysunkiem 5 i Rysunkiem 6

a) wytrasuj miejsca pod otwory,
b) wytrasuj miejsca pod gniazda,
c) wywierć otwory Ø 3,5
d) wywierć gniazda Ø 2,5

Uwaga!
Po wytrasowaniu osi otworów i gniazd zgłoś Przewodniczącemu Zespołu Nadzorującego, przez podniesienie ręki, gotowość do oceny. Po uzyskaniu zgody przystąp do wiercenia otworów i gniazd.

Po wywierceniu gniazd i otworów zgłoś Zespołu Nadzorującego, przez podniesienie ręki, gotowość do oceny. Po uzyskaniu zgody przystąp do kolejnych prac.

1. Przygotowanie do montażu elementów czwartej nogi zgodnie z Rysunkiem 7 i Rysunkiem 8

a) wytrasuj miejsca pod otwory,
b) wytrasuj miejsca pod gniazda,
c) wywierć otwory Ø 3,5
d) wywierć gniazda Ø 2,5

Uwaga!
Po wytrasowaniu osi otworów i gniazd zgłoś przewodniczącemu Zespołu Nadzorującego, przez podniesienie ręki, gotowość do oceny. Po uzyskaniu zgody przystąp do wiercenia otworów i gniazd.

Po wywierceniu gniazd i otworów zgłoś Zespołu Nadzorującego, przez podniesienie ręki, gotowość do oceny. Po uzyskaniu zgody przystąp do kolejnych prac.

2. Przygotowanie powierzchni elementów obudowy donicy do montażu

a) wszystkie powierzchnie elementów oszlifuj zgrubnie papierem ściernym o gradacji P80,
b) wszystkie powierzchnie elementów oszlifuj papierem ściernym o gradacji P120,
c) sfazuj ostre krawędzie,
d) oczyść elementy z pyłu drzewnego.

3. Wykonanie montażu elementów obudowy donicy ogrodowej

a) połącz wkrętami Ø 3,5x50 ze sobą elementy segmentu bez szczelin, aby tworzyły segment zgodnie z Rysunkiem 2,
b) połącz wkrętami Ø 3,5 x 50 ze sobą elementy nóg, zgodnie z Rysunkiem 3,
c) zmontuj segmenty z podzespołami nóg wkręcając wkręty Ø 3,5x35 od środka obudowy,
d) skontroluj jakość wyrobu - sprawdź zgodność wymiarów zewnętrznych obudowy z wymiarami podanymi na Rysunku 4., w razie potrzeby i możliwości skoryguj błędy,
e) sprawdź dokładność połączeń elementów, które powinny do siebie przylegać i nie posiadać ostrych krawędzi oraz zabrudzeń i śladów linii traserskich,
f) gotową obudowę donicy ogrodowej pozostaw do oceny na stanowisku pracy.

Po wykonaniu obudowy donicy ogrodowej uporządkuj stanowisko indywidualne, oczyść narzędzia i sprzęt wykorzystywane w czasie pracy, odpady umieść w pojemniku na odpady.

Obudowę donicy pozostaw na stanowisku egzaminacyjnym.

Pobierz więcej arkuszy z zawodowe.edu.pl

DOKUMENTACJA RYSUNKOWA

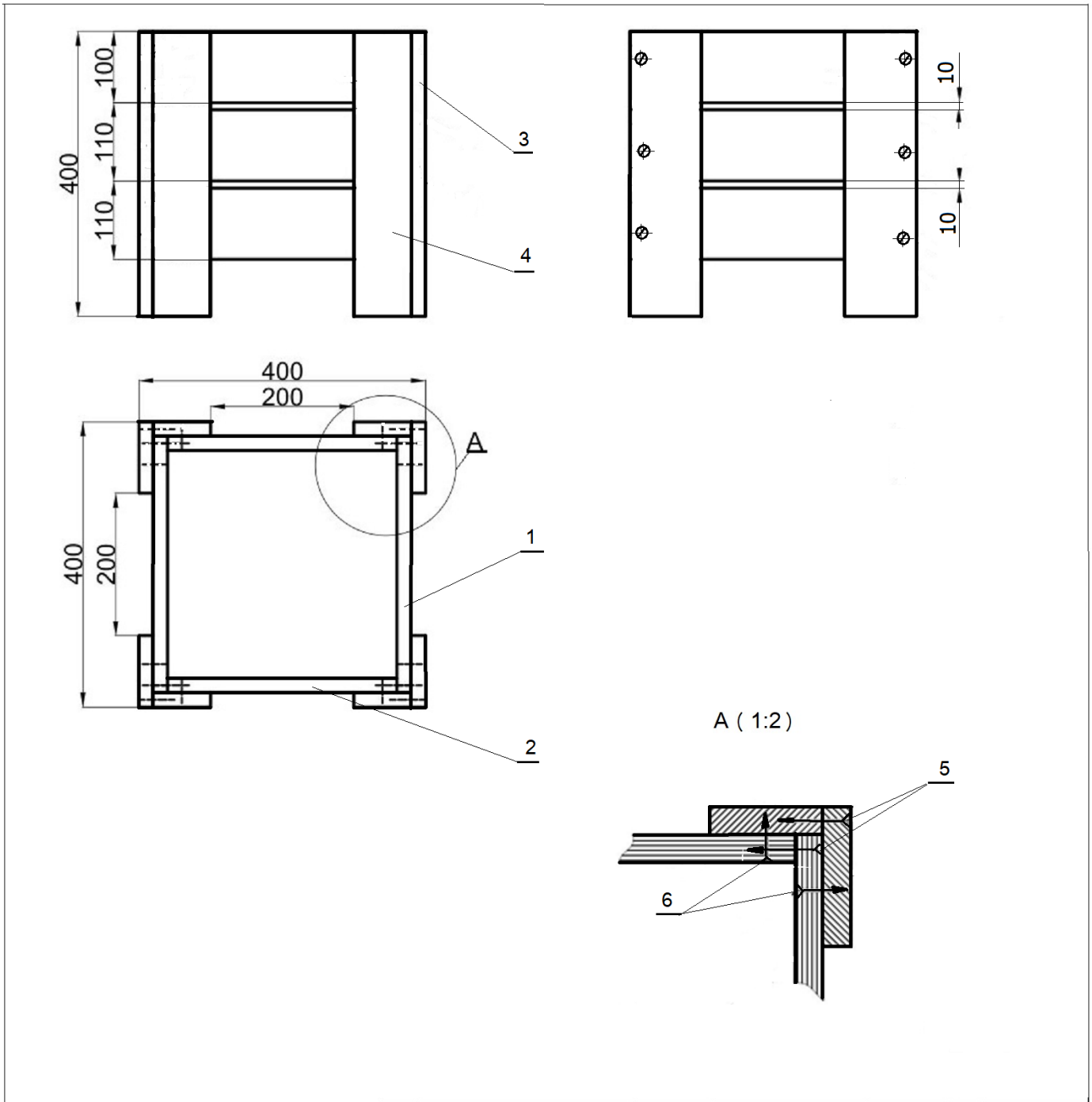

Lp	Nazwa elementu	Sztuk	Materiał	Wymiary		
				Dł	Szer	Gr
1	Element 1 segmentu	6	Tarcica iglasta	360	100	20
2	Element 2 segmentu	6	Tarcica iglasta	320	100	20
3	Element 1 nogi	4	Tarcica iglasta	400	100	20
4	Element 2 nogi	4	Tarcica iglasta	400	80	20
5	Wkręt typu SPAX	36	Metal	50		Ø3,5
6	Wkręt typu SPAX	48	Metal	35		Ø3,5

Rysunek 4. Fragment rysunku złożeniowego obudowy na donicę ogrodową

Narzędzia dla nauczycieli zawodowych: zawodowe.edu.pl

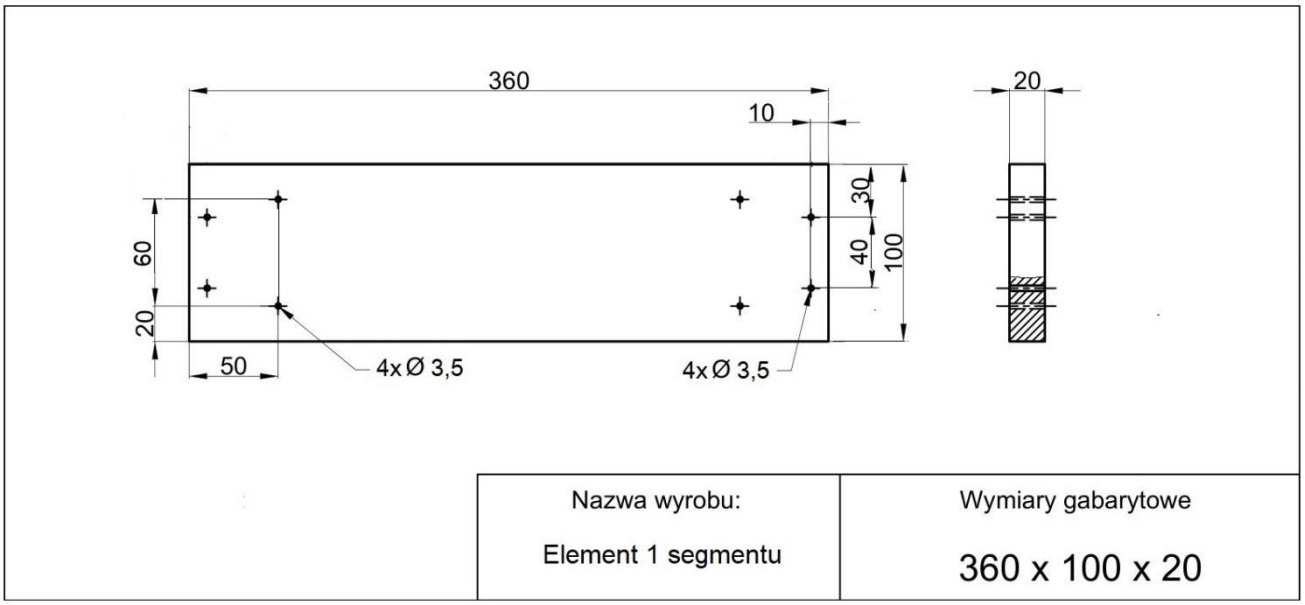

Rysunek 5. Rysunek wykonawczy elementu 1 segmentu

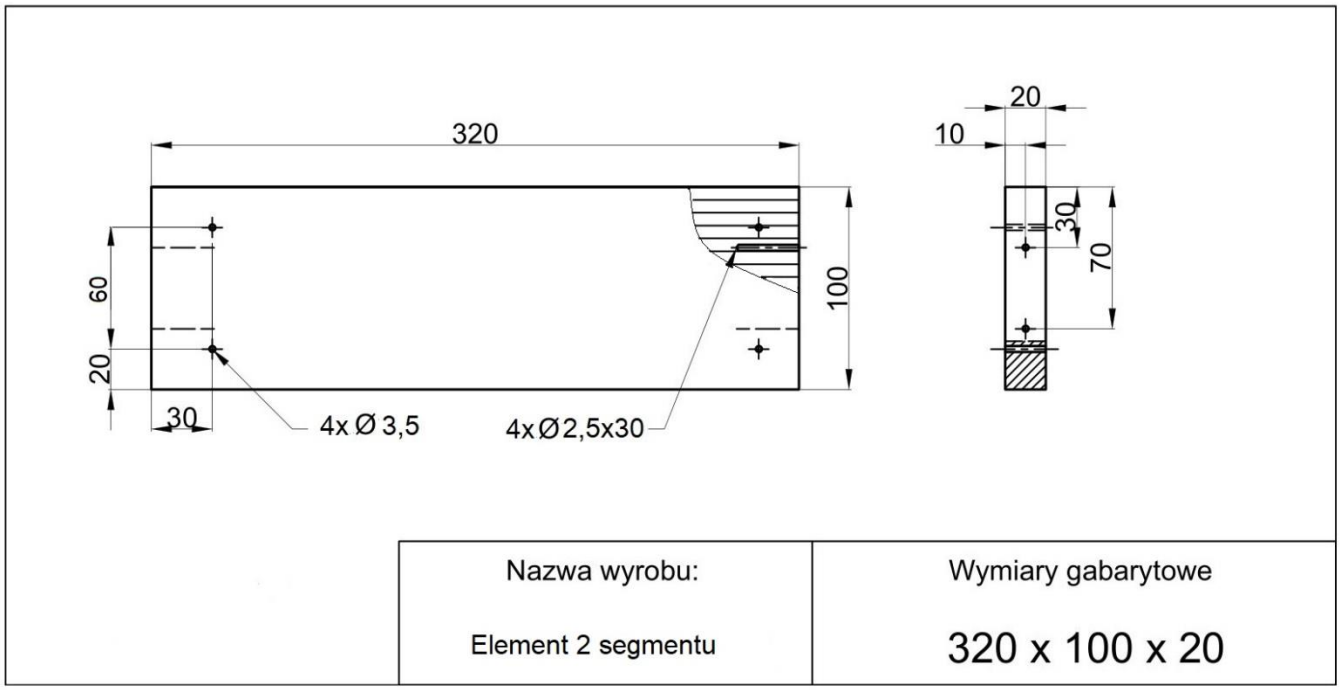

Rysunek 6. Rysunek wykonawczy elementu 2 segmentu

zawodowe.edu.pl - darmowa platforma egzaminów zawodowych

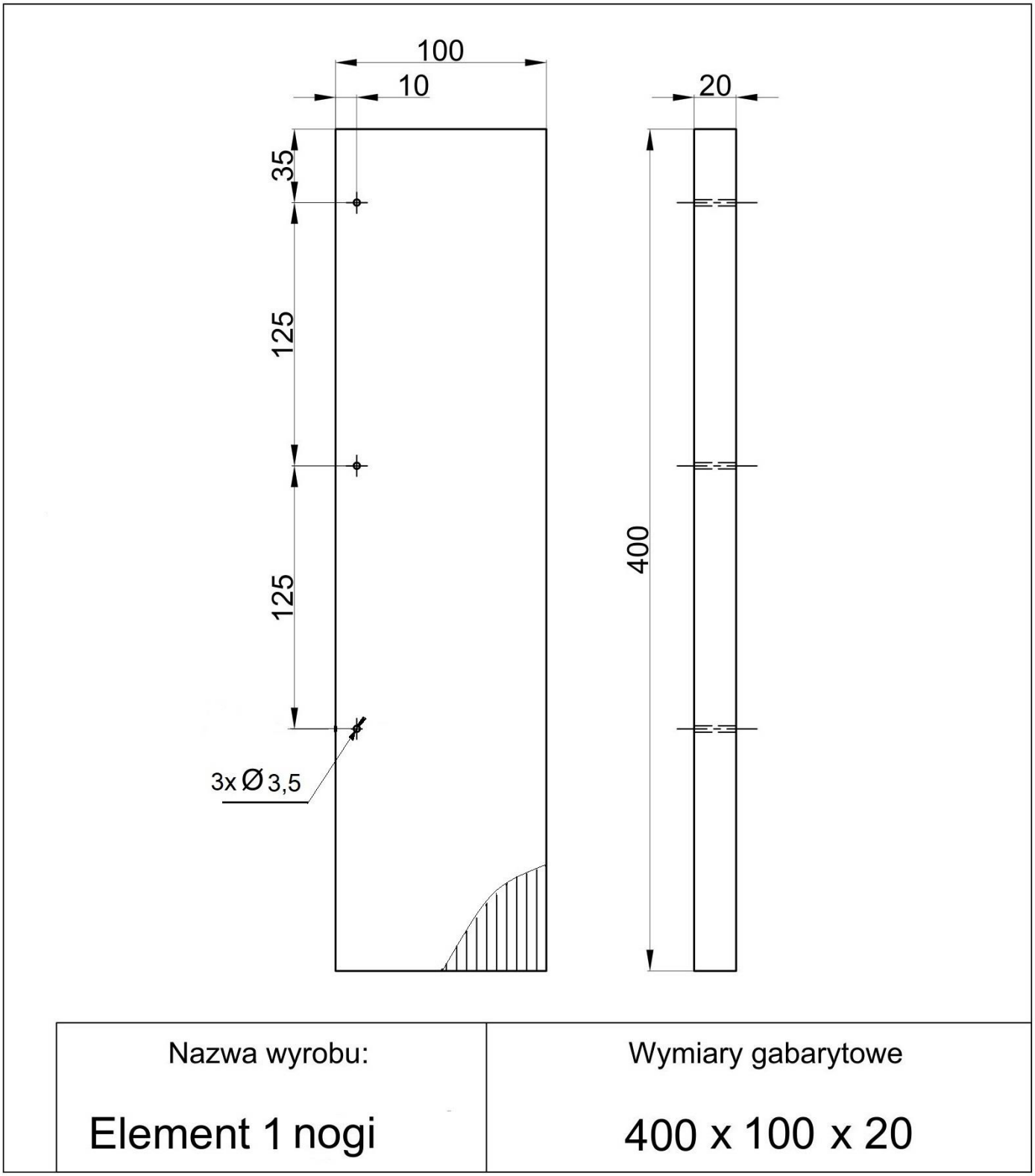

Rysunek 7. Rysunek wykonawczy elementu 1 nogi

zawodowe.edu.pl - darmowa platforma egzaminów zawodowych

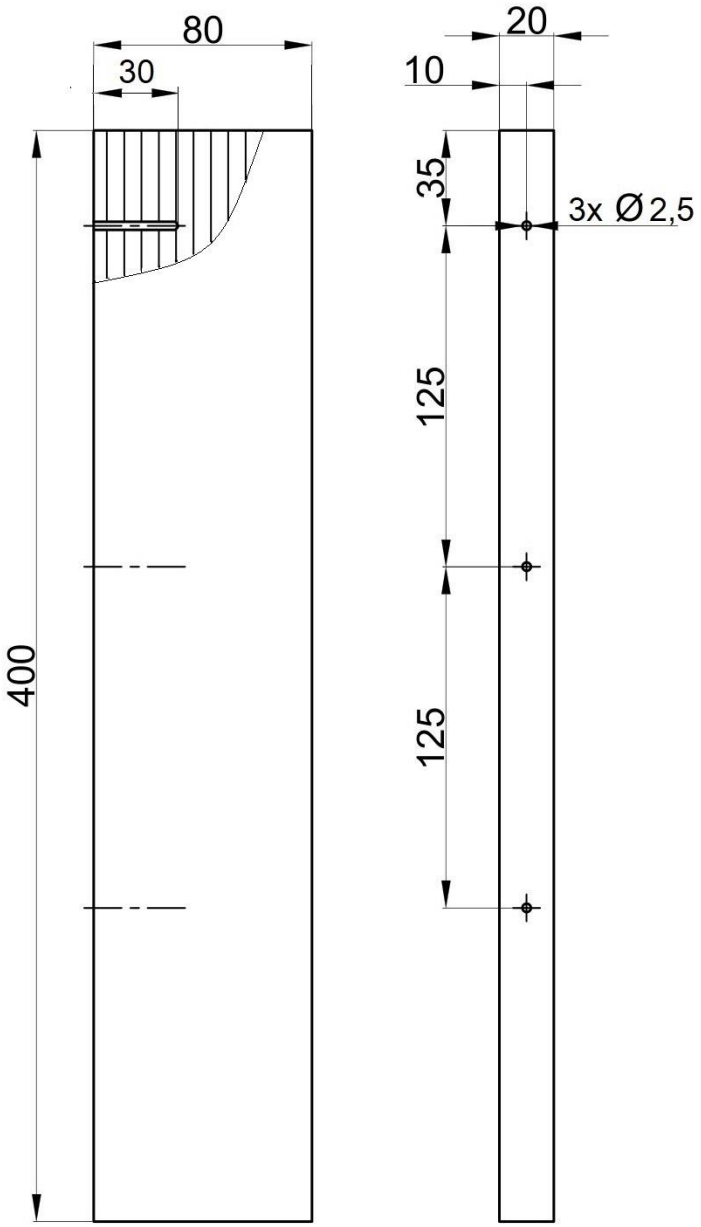

Nazwa wyrobu:	Wymiary gabarytowe
Element 2 nogi	400 x 80 x 20

Rysunek 8. Rysunek wykonawczy elementu 2 nogi

Pobierz więcej arkuszy z zawodowe.edu.pl

Czas przeznaczony na wykonanie zadania wynosi 150 minut.

Ocenie podlegać będą 4 rezultaty:

- przygotowane do montażu elementy trzeciego segmentu,
- przygotowane do montażu elementy czwartej nogi,
- przygotowane do montażu powierzchnie elementów korpusu obudowy,
- zmontowana obudowa donicy ogrodowej

oraz 2 przebiegi:

- przebieg wykonania montażu segmentu i nogi,
- przebieg wykonania montażu obudowy donicy ogrodowej.

Więcej materiałów znajdziesz na zawodowe.edu.pl