Układ graficzny © CKE 2023

CENTRALNA KOMISJA EGZAMINACYJNA

EGZAMIN ZAWODOWY
Rok 2025
ZASADY OCENIANIA

Arkusz zawiera informacje prawnie chronione do momentu rozpoczęcia egzaminu

Nazwa kwalifikacji: **Wytwarzanie prostych wyrobów z drewna i materiałów drewnopochodnych**
Oznaczenie arkusza: **DRM.03-02-25.06-SG**
Symbol kwalifikacji: **DRM.03**
Numer zadania: **02**
Wersja arkusza: **SG**

PODSTAWA PROGRAMOWA 2019

Wypełnia egzaminator

Kod ośrodka ☐☐☐☐☐☐ – ☐☐☐☐☐

Kod egzaminatora ☐☐☐☐☐☐

Data egzaminu ☐☐ ☐☐ ☐☐☐☐
Dzień Miesiąc Rok

Godzina rozpoczęcia egzaminu ☐☐ : ☐☐

Numer *PESEL* zdającego*											Numer stanowiska		

* w przypadku braku numeru *PESEL* – seria i numer paszportu lub innego dokumentu potwierdzającego tożsamość

Pobierz więcej arkuszy z zawodowe.edu.pl

Egzaminatorze!

- Oceniaj prace zdających rzetelnie i z zaangażowaniem. Dokumentuj wyniki oceny.
- Stosuj przyjęte zasady oceniania w sposób obiektywny.
- Jeżeli zdający, wykonując zadanie egzaminacyjne, uzyskuje inne rezultaty albo pożądane rezultaty uzyskuje w inny sposób niż uwzględniony w zasadach oceniania lub przedstawia nietypowe rozwiązanie, ale zgodnie ze sztuką w zawodzie, to nadal oceniaj zgodnie z kryteriami zawartymi w zasadach oceniania. Informacje o tym, że zasady oceniania nie przewidują zaistniałej sytuacji, przekaż niezwłocznie w formie pisemnej notatki do Przewodniczącego Zespołu Egzaminacyjnego z prośbą o przekazanie jej do Okręgowej Komisji Egzaminacyjnej. Notatka może być sporządzona odręcznie w trybie roboczym.
- Informuj przewodniczącego zespołu nadzorującego o wszystkich nieprawidłowościach zaistniałych w trakcie egzaminu, w tym w szczególności o naruszeniach przepisów bezpieczeństwa i higieny pracy i o podejrzeniach niesamodzielności w wykonaniu zadania przez zdającego.

Darmowe egzaminy zawodowe zawodowe.edu.pl

		Numer stanowiska					

	Elementy podlegające ocenie/kryteria oceny	*Egzaminator wpisuje **T**, jeżeli zdający spełnił kryterium albo **N**, jeżeli nie spełnił*					
Rezultat 1: Przygotowane do montażu elementy trzeciego segmentu							
Uwaga: Rezultat 1 należy ocenić po zgłoszeniu gotowości przez zdającego po wykonaniu trasowania i po wykonaniu wiercenia							
Wytrasowane:							
1	otwory w elemencie 1 segmentu zgodnie z Rysunkiem 1						
2	otwory w elemencie 2 segmentu zgodnie z Rysunkiem 2						
Wywiercone:							
3	otwory w elemencie 1 segmentu pod połączenia śrubowe zgodnie z Rysunkiem 1 z dokładnością ± 1 mm						
4	otwory w elemencie 2 segmentu pod połączenia śrubowe zgodnie z Rysunkiem 2 z dokładnością ± 1 mm						
5	gniazda w elemencie 1 segmentu pod połączenia śrubowe zgodnie z Rysunkiem 1 z dokładnością ± 1 mm						
Rezultat 2: Przygotowane do montażu elementy czwartej nogi							
Uwaga: Rezultat 2 należy ocenić po zgłoszeniu gotowości przez zdającego po wykonaniu trasowania i po wykonaniu wiercenia							
Wytrasowane:							
1	otwory w elemencie 1 nogi zgodnie z Rysunkiem 3						
2	gniazda w elemencie 2 nogi zgodnie z Rysunkiem 4						
Wywiercone:							
3	otwory w elemencie 1 nogi pod połączenia śrubowe zgodnie z Rysunkiem 3 z dokładnością ± 1 mm						
4	otwory w elemencie 2 nogi pod połączenia śrubowe zgodnie z Rysunkiem 4 z dokładnością ± 1 mm						
5	gniazda w elemencie 2 nogi pod połączenia śrubowe zgodnie z Rysunkiem 2 z dokładnością ± 1 mm						

Dla nauczycieli: zawodowe.edu.pl - tworzenie klas i generowanie egzaminów

		Numer stanowiska					
Rezultat 3: Przygotowane do montażu powierzchnie elementów korpusu obudowy							
1	Powierzchnie elementów oszlifowane						
2	Krawędzie elementów sfazowane						
3	Powierzchnie bez śladów trasowania						
4	Elementy konstrukcyjne obudowy bez pyłu i wiórów						
Rezultat 4: Zmontowana obudowa donicy ogrodowej							
1	Elementy segmentu połączone za pomocą 8 wkrętów						
2	Elementy nogi połączone za pomocą 3 wkrętów						
Połączony:							
3	górny segment z nogami za pomocą 16 wkrętów						
4	środkowy segment z nogami za pomocą 16 wkrętów						
5	dolny segment z nogami za pomocą 16 wkrętów						
6	Segmenty oraz nogi połączone prostopadle bez przesunięć względem siebie						
7	Co najmniej dwa segmenty równoległe względem siebie na całym obwodzie						
8	Odległość pomiędzy segmentami 10 mm ± 1 mm, kryterium należy uznać, jeżeli warunek ten jest spełniony dla co najmniej dwóch segmentów						
9	Wymiary gabarytowe szerokości i głębokości wyrobu: 400 mm x 400 mm z dokładnością ± 2 mm						

Pobierz więcej arkuszy z zawodowe.edu.pl

		Numer stanowiska					
Przebieg 1: Przebieg wykonania montażu segmentu i nogi							
zdający:							
1	wykonał operacje trasowania, wiercenia, szlifowania						
2	korzystał z przyrządów traserskich oraz pomiarowych						
3	stosował wiertarkę i wkrętarkę podczas łączenia elementów						
4	stosował środki ochrony indywidualnej, okulary ochronne oraz maskę przeciwpyłową podczas szlifowania						
Przebieg 2: Przebieg wykonania montażu obudowy donicy ogrodowej							
zdający:							
1	stosował przyrządy pomiarowe						
2	stosował wiertarkę i wkrętarkę podczas łączenia elementów obudowy						
3	stosował listwę dystansową podczas montażu segmentów						
4	sprawdził dokładność montażu						
5	odpylił powierzchnie elementów						
6	stosował środki ochrony indywidualnej okulary ochronne oraz maskę przeciwpyłową podczas fazowania						
7	po zakończeniu prac uporządkował stanowisko egzaminacyjne, odpady umieścił w odpowiednim pojemniku						

Egzaminator …… .....

imię i nazwisko *data i czytelny podpis*

Dla nauczycieli: zawodowe.edu.pl - Tworzenie klas i generowanie egzaminów

Rysunek 1.

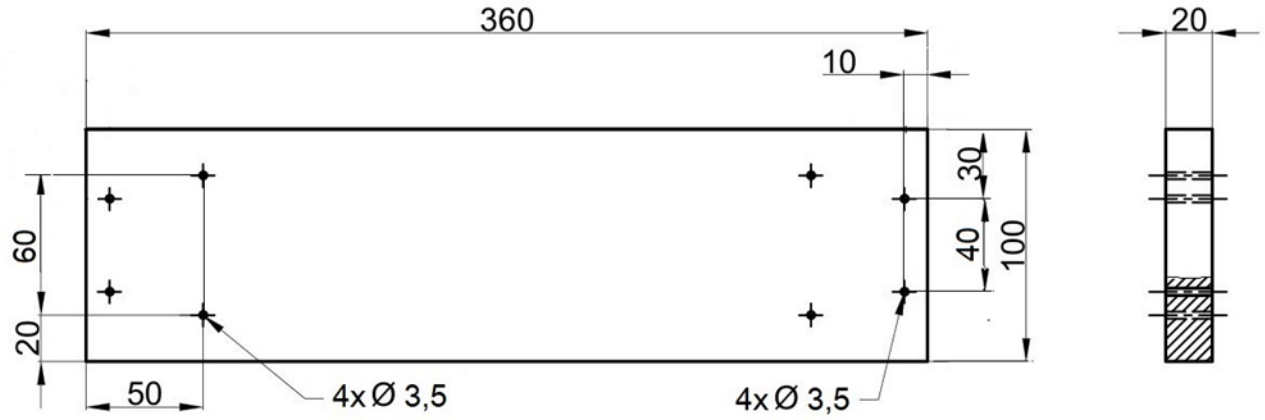

Nazwa wyrobu:	Wymiary gabarytowe
Element 1 segmentu	360 x 100 x 20

Arkusz pobrany z zawodowe.edu.pl

Rysunek 2.

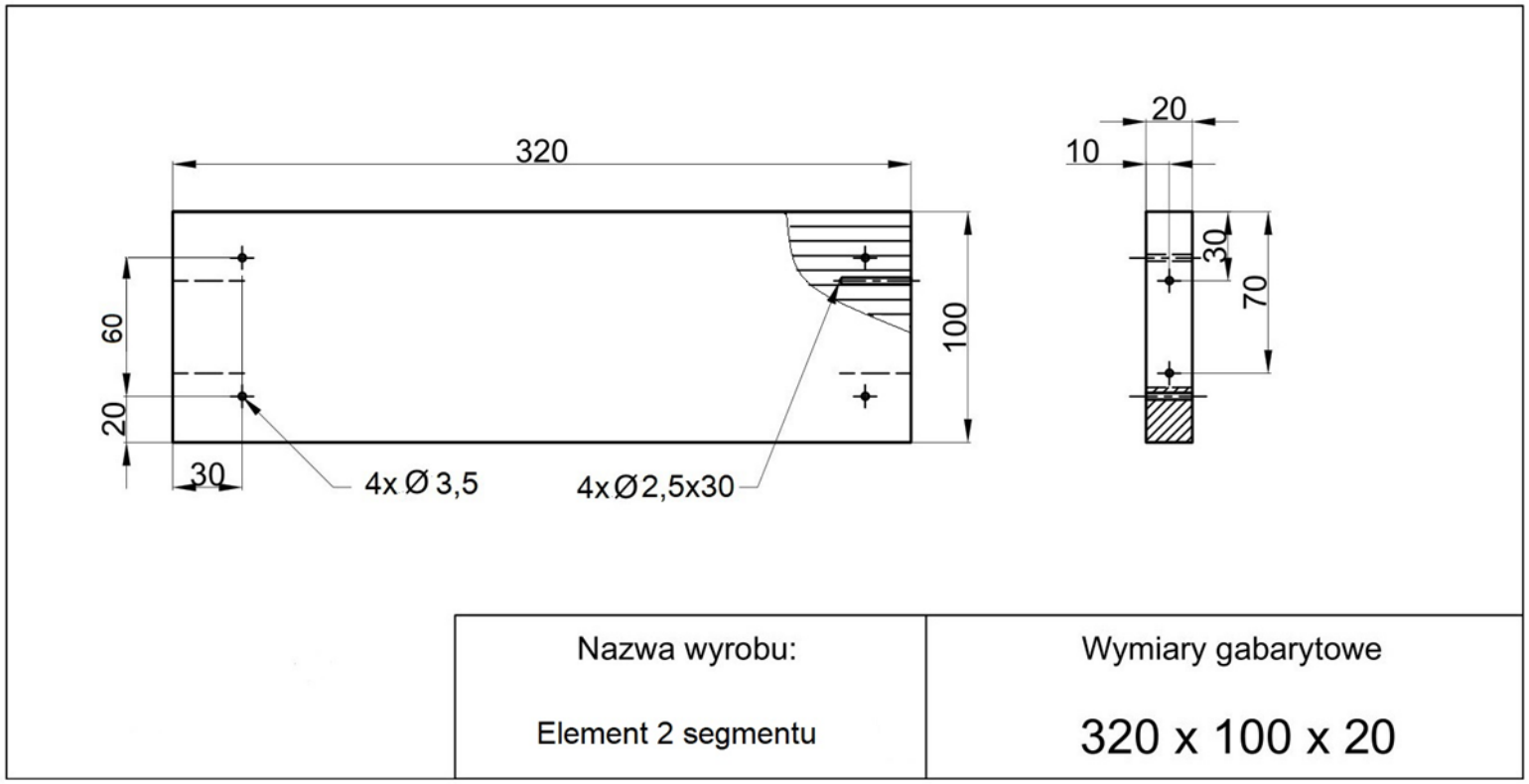

Przygotuj uczniów do egzaminu zawodowego na zawodowe.edu.pl

Rysunek 3

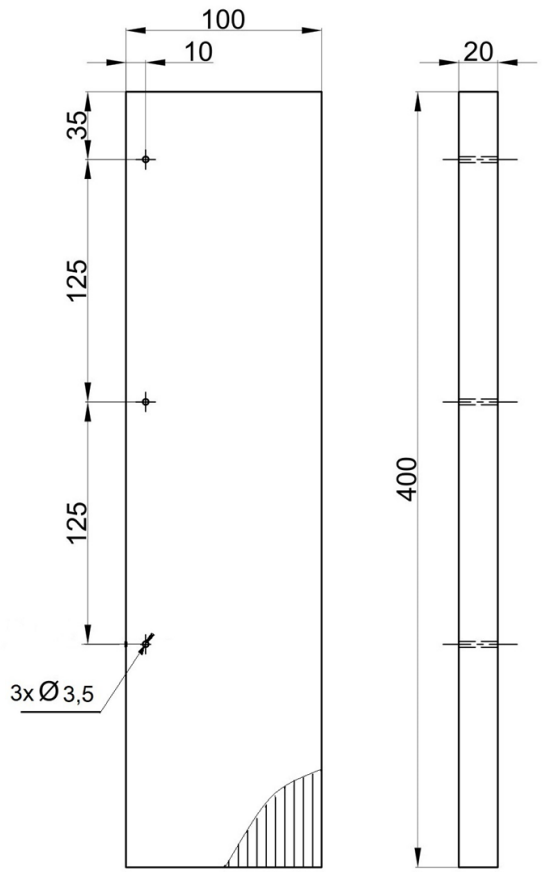

Nazwa wyrobu:	Wymiary gabarytowe
Element 1 nogi	400 x 100 x 20

Rysunek 4

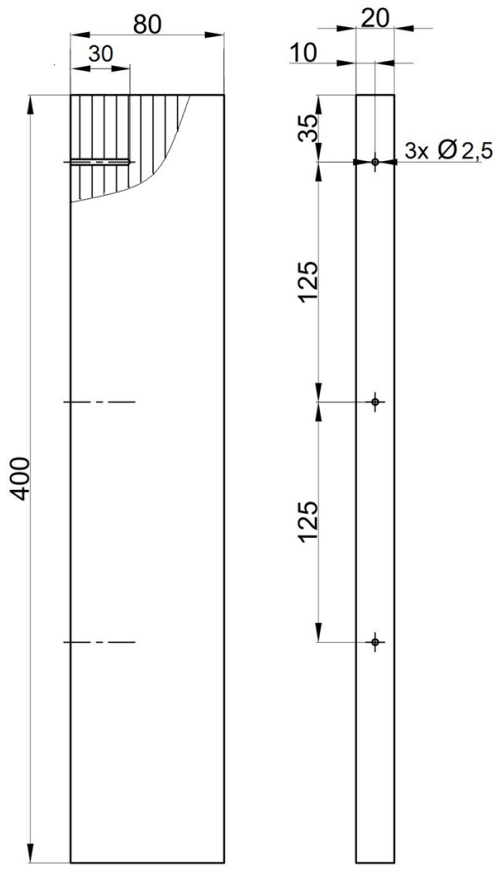

Nazwa wyrobu:	Wymiary gabarytowe
Element 2 nogi	400 x 80 x 20

Ćwicz na zawodowe.edupanel.pl arkusze egzaminacyjne