CENTRALNA KOMISJA EGZAMINACYJNA

Arkusz zawiera informacje prawnie chronione do momentu rozpoczęcia egzaminu

Nazwa kwalifikacji: **Wytwarzanie wyrobów z drewna i materiałów drewnopochodnych**
Oznaczenie kwalifikacji: **DRM.04**
Numer zadania: **03**
Wersja arkusza: **SG**

Wypełnia zdający

Numer PESEL zdającego*

Miejsce na naklejkę z numerem PESEL i z kodem ośrodka

Czas trwania egzaminu: **180** minut.

DRM.04-03-21.06-SG

EGZAMIN ZAWODOWY

Rok 2021

CZĘŚĆ PRAKTYCZNA

PODSTAWA PROGRAMOWA 2019

Instrukcja dla zdającego

1. Na pierwszej stronie arkusza egzaminacyjnego wpisz w oznaczonym miejscu swój numer PESEL i naklej naklejkę z numerem PESEL i z kodem ośrodka.
2. Na KARCIE OCENY w oznaczonym miejscu przyklej naklejkę z numerem PESEL oraz wpisz:
   - swój numer PESEL*,
   - oznaczenie kwalifikacji,
   - numer zadania,
   - numer stanowiska.
3. KARTĘ OCENY przekaż zespołowi nadzorującemu.
4. Sprawdź, czy arkusz egzaminacyjny zawiera 9 stron i nie zawiera błędów. Ewentualny brak stron lub inne usterki zgłoś przez podniesienie ręki przewodniczącemu zespołu nadzorującego.
5. Zapoznaj się z treścią zadania oraz stanowiskiem egzaminacyjnym. Masz na to 10 minut. Czas ten nie jest wliczany do czasu trwania egzaminu.
6. Czas rozpoczęcia i zakończenia pracy zapisze w widocznym miejscu przewodniczący zespołu nadzorującego.
7. Wykonaj samodzielnie zadanie egzaminacyjne. Przestrzegaj zasad bezpieczeństwa i organizacji pracy.
8. Jeżeli w zadaniu egzaminacyjnym występuje polecenie „zgłoś gotowość do oceny przez podniesienie ręki”, to zastosuj się do polecenia i poczekaj na decyzję przewodniczącego zespołu nadzorującego.
9. Po zakończeniu wykonania zadania pozostaw rezultaty oraz arkusz egzaminacyjny na swoim stanowisku lub w miejscu wskazanym przez przewodniczącego zespołu nadzorującego.
10. Po uzyskaniu zgody zespołu nadzorującego możesz opuścić salę/miejsce przeprowadzania egzaminu.

Powodzenia!

** w przypadku braku numeru PESEL – seria i numer paszportu lub innego dokumentu potwierdzającego tożsamość*

Układ graficzny
© CKE 2020

zawodowe.edu.pl - darmowa platforma egzaminów zawodowych

Zadanie egzaminacyjne

Wykonaj półkę wiszącą zgodnie z dokumentacją technologiczno – konstrukcyjną zamieszczoną w arkuszu egzaminacyjnym. Elementy konstrukcyjne półki są częściowo przygotowane przez ośrodek egzaminacyjny. Sprawdź czy wszystkie elementy posiadają właściwy wymiar szerokości i grubości. Jeden z elementów wymaga piłowania na dokładną długość.
Prace rozpocznij od przygotowania elementów do montażu. Wykonaj trasowanie gniazd w elementach.
Wywierć gniazda pod połączenia kołkowe zgodnie z dokumentacją rysunkową. Wykonaj frezowanie odpowiednich krawędzi. Wykonaj szlifowanie wszystkich powierzchni elementów półki.

Po przygotowaniu elementów do montażu, zgłoś przewodniczącemu przez podniesienie ręki gotowość do sprawdzenia wykonanych elementów. Po uzyskaniu zgody przewodniczącego przystąp do kolejnych prac.

Przystąp do montażu półki. Wszystkie połączenia należy wykonać bez wgnieceń i zabrudzeń. Półkę wiszącą wykonaj na stanowisku wyposażonym w materiały, przyrządy i sprzęt. Przestrzegaj zasad bezpieczeństwa i higieny pracy. Po zakończeniu prac oczyść narzędzia i sprzęt, uporządkuj stanowisko, odpady umieść w koszu, a gotową półkę pozostaw do oceny egzaminatora.

Czas przeznaczony na wykonanie zadania wynosi 180 min.

Ocenie podlegać będą 2 rezultaty:

- przygotowane do montażu elementy półki wiszącej,
- zmontowana półka wisząca

oraz

- przebieg wykonania półki wiszącej.

Arkusz pobrany z zawodowe.edu.pl

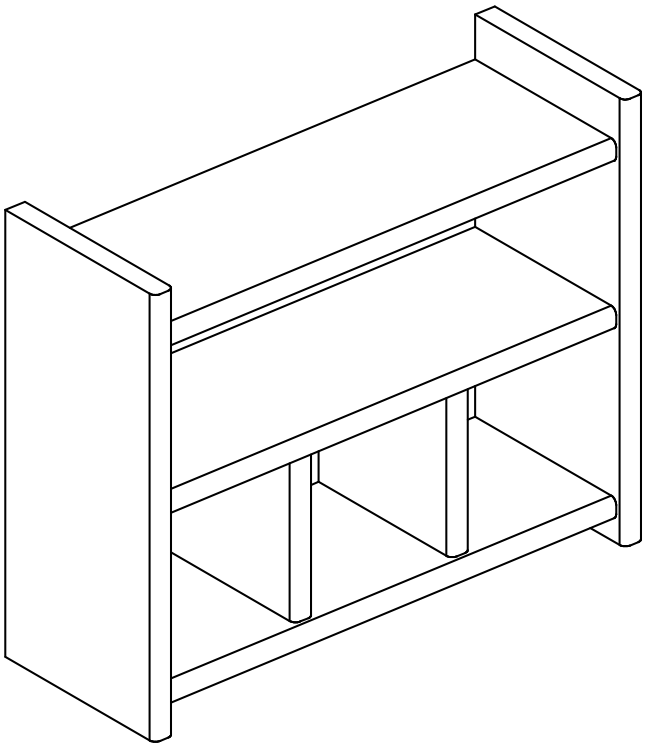

Rysunek 1. Półka wisząca – rysunek poglądowy

Dla nauczycieli: zawodowe.edu.pl - monitoring klas i generowanie egzaminów

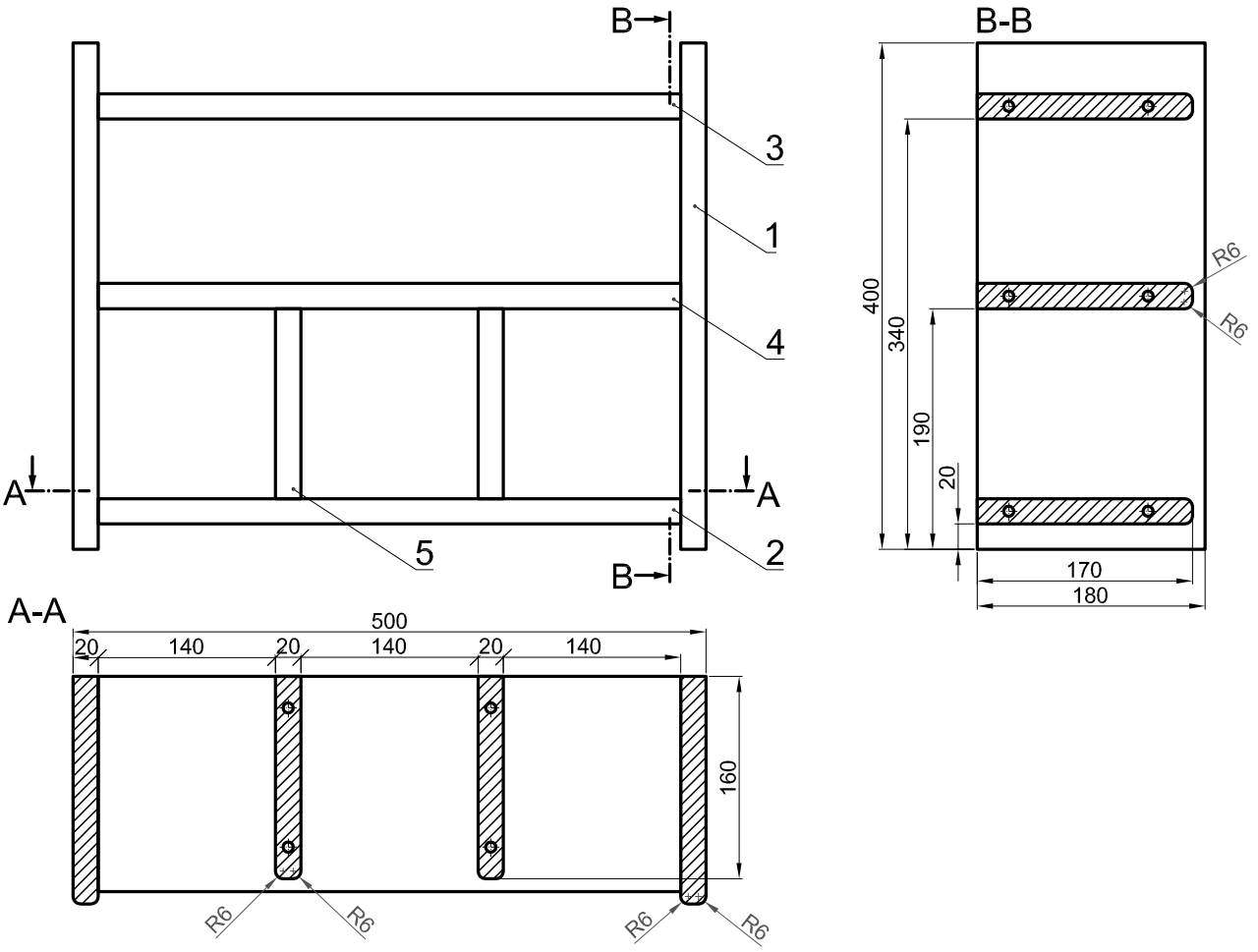

6	Kołek meblowy Ø8x35	20	Tarcica bukowa	35	Ø8		
5	Przegroda pionowa	2	Tarcica sosnowa	150	160	20	
4	Przegroda pozioma	1	Tarcica sosnowa	460	170	20	
3	Wieniec górny	1	Tarcica sosnowa	460	170	20	
2	Wieniec dolny	1	Tarcica sosnowa	460	170	20	
1	Ściana boczna	2	Tarcica sosnowa	400	180	20	
Lp.	Nazwa elementu	Sztuk	Materiał	Dł.	Szer.	Gr.	Uwagi
				Wymiary mm			

Podziałka:	Nazwa wyrobu:	Wymiary gabarytowe	Nr rysunku:
1:5	Półka wisząca	500x400x180	01.00

Rysunek 2. Półka wisząca – rysunek złożeniowy

Pobierz więcej arkuszy z zawodowe.edu.pl

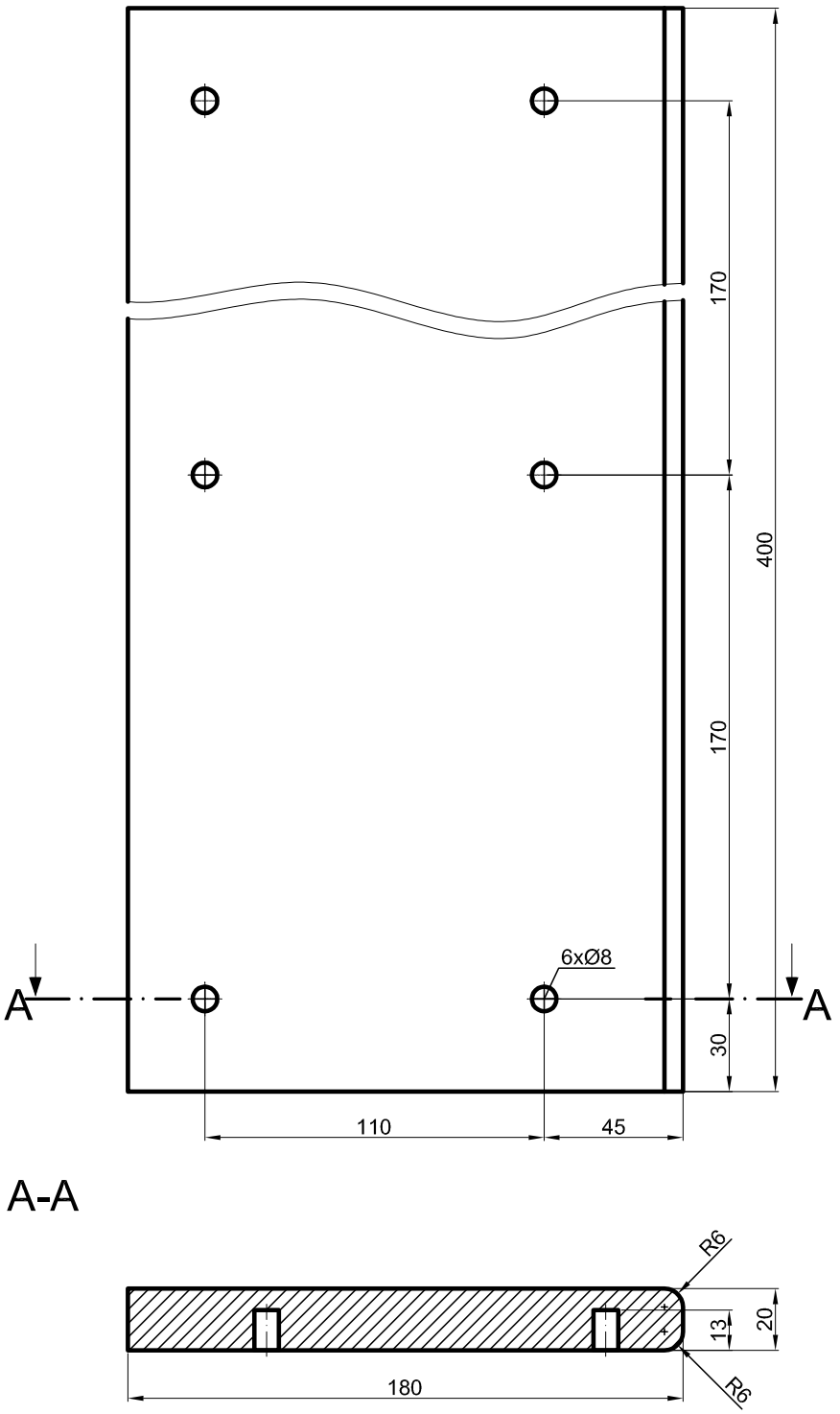

Uwaga:
Rysunek przedstawia ścianę boczną prawą - lewą wykonać jako lustrzane odbicie

Podziałka:	Nazwa wyrobu:	Wymiary gabarytowe	Nr rysunku:
1:2	Półka wisząca-ściana boczna	400x180x20	01.01

Rysunek 3. Ściana boczna – rysunek wykonawczy

Arkusz pobrany z zawodowe.edu.pl

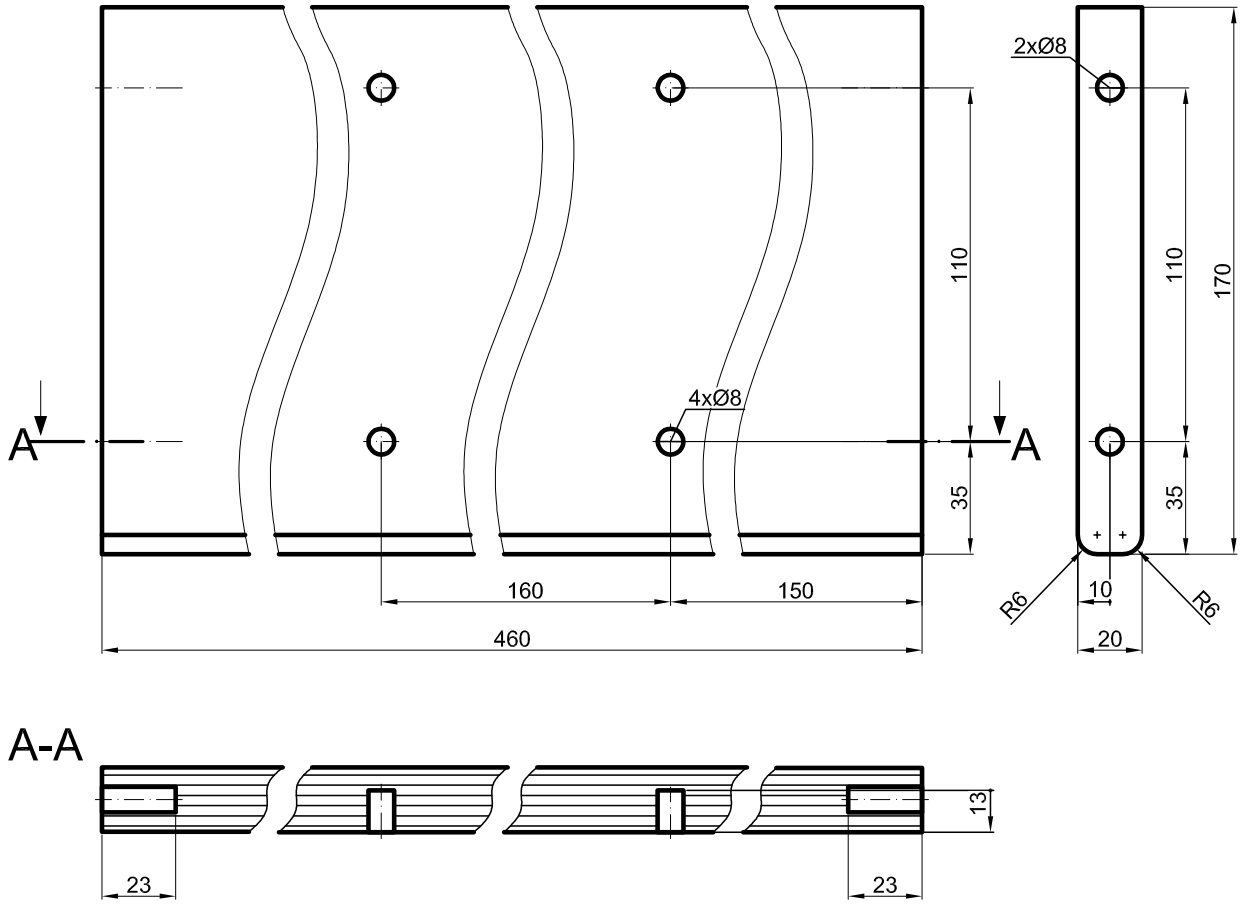

Podziałka:	Nazwa wyrobu:	Wymiary gabarytowe	Nr rysunku:
1:2	Półka wisząca - wieniec dolny	460x170x20	01.02

Rysunek 4. Wieniec dolny – rysunek wykonawczy

Ćwicz na zawodowe.edu.pl - testy i arkusze egzaminacyjne

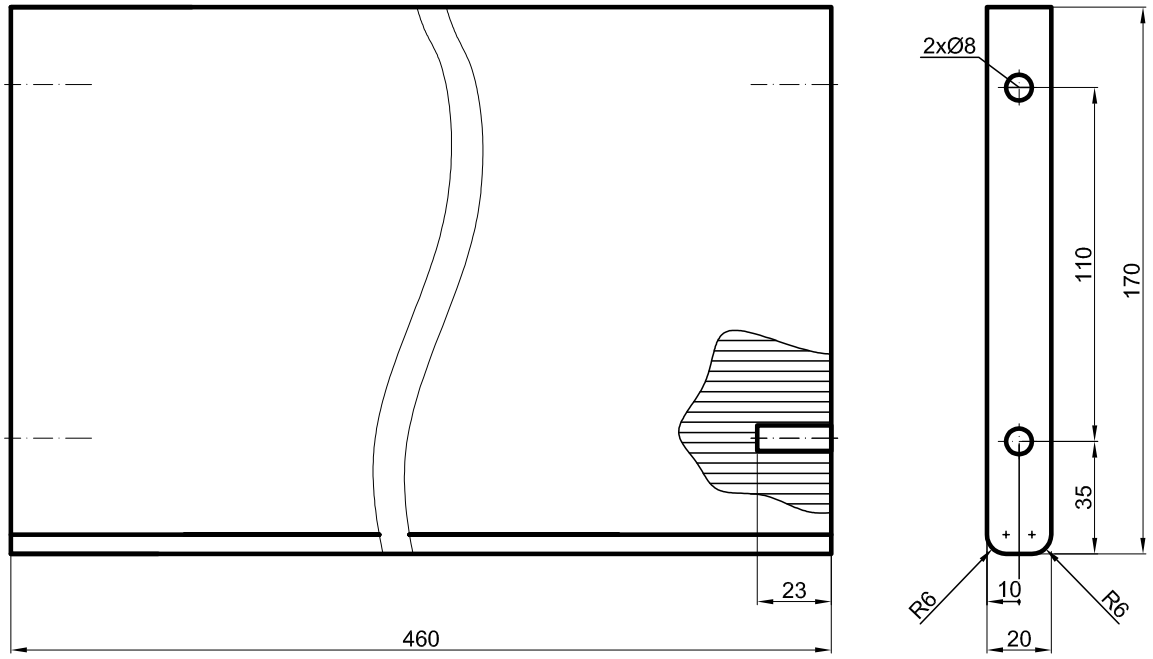

Podziałka:	Nazwa wyrobu:	Wymiary gabarytowe	Nr rysunku:
1:2	Półka wisząca - wieniec górny	460x170x20	01.03

Rysunek 5. Wieniec górny – rysunek wykonawczy

Pobierz więcej arkuszy z zawodowe.edu.pl

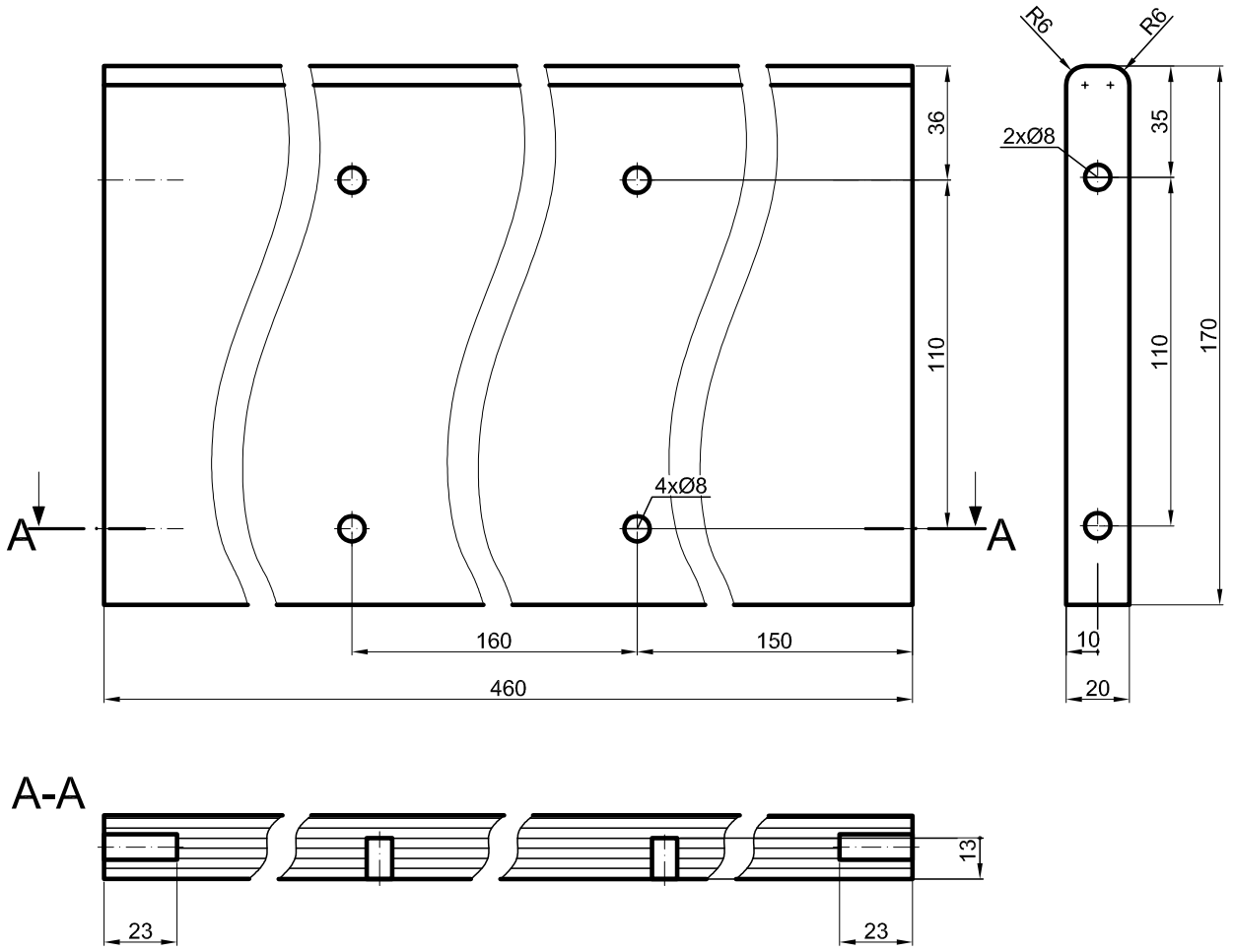

Podziałka:	Nazwa wyrobu:	Wymiary gabarytowe	Nr rysunku:
1:2	Półka wiszaca - przegroda pozioma	460x170x20	01.04

Rysunek 6. Przegroda pozioma – rysunek wykonawczy

zawodowe.edu.pl - darmowa platforma egzaminów zawodowych

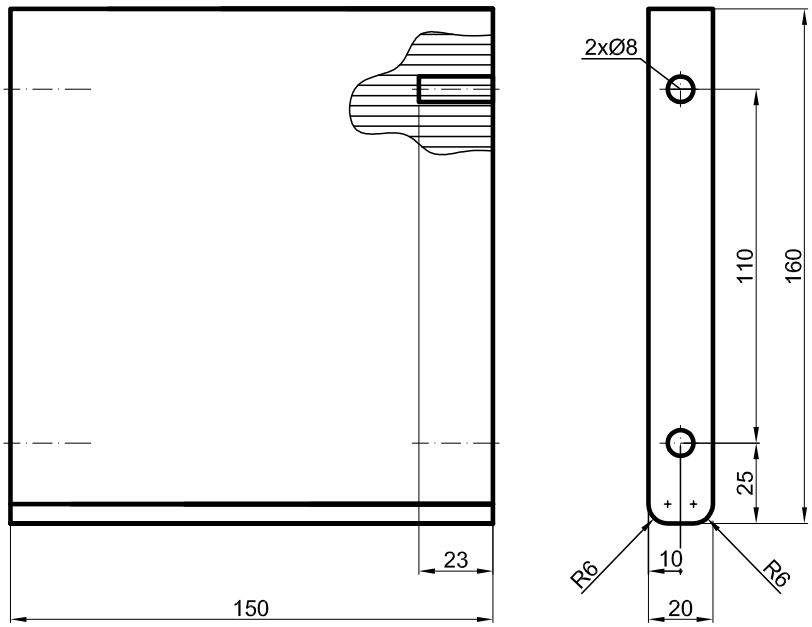

Podziałka:	Nazwa wyrobu:	Wymiary gabarytowe	Nr rysunku:
1:2	Półka wiszaca - przegroda pionowa	150x160x20	01.05

Rysunek 7. Przegroda pionowa – rysunek wykonawczy

zawodowe.edu.pl - darmowa platforma egzaminów zawodowych