CENTRALNA KOMISJA EGZAMINACYJNA

Arkusz zawiera informacje prawnie chronione do momentu rozpoczęcia egzaminu

Nazwa kwalifikacji: **Wytwarzanie wyrobów z drewna i materiałów drewnopochodnych**
Oznaczenie kwalifikacji: **DRM.04**
Numer zadania: **02**
Wersja arkusza: **SG**

Wypełnia zdający

Numer PESEL zdającego*

Miejsce na naklejkę z numerem PESEL i z kodem ośrodka

Czas trwania egzaminu: **180** minut.

DRM.04-02-22.06-SG

EGZAMIN ZAWODOWY

Rok 2022

CZĘŚĆ PRAKTYCZNA

PODSTAWA PROGRAMOWA 2019

Instrukcja dla zdającego

1. Na pierwszej stronie arkusza egzaminacyjnego wpisz w oznaczonym miejscu swój numer PESEL i naklej naklejkę z numerem PESEL i z kodem ośrodka.
2. Na KARCIE OCENY w oznaczonym miejscu przyklej naklejkę z numerem PESEL oraz wpisz:
   - swój numer PESEL*,
   - oznaczenie kwalifikacji,
   - numer zadania,
   - numer stanowiska.
3. KARTĘ OCENY przekaż zespołowi nadzorującemu.
4. Sprawdź, czy arkusz egzaminacyjny zawiera 6 stron i nie zawiera błędów. Ewentualny brak stron lub inne usterki zgłoś przez podniesienie ręki przewodniczącemu zespołu nadzorującego.
5. Zapoznaj się z treścią zadania oraz stanowiskiem egzaminacyjnym. Masz na to 10 minut. Czas ten nie jest wliczany do czasu trwania egzaminu.
6. Czas rozpoczęcia i zakończenia pracy zapisze w widocznym miejscu przewodniczący zespołu nadzorującego.
7. Wykonaj samodzielnie zadanie egzaminacyjne. Przestrzegaj zasad bezpieczeństwa i organizacji pracy.
8. Jeżeli w zadaniu egzaminacyjnym występuje polecenie „zgłoś gotowość do oceny przez podniesienie ręki”, to zastosuj się do polecenia i poczekaj na decyzję przewodniczącego zespołu nadzorującego.
9. Po zakończeniu wykonania zadania pozostaw rezultaty oraz arkusz egzaminacyjny na swoim stanowisku lub w miejscu wskazanym przez przewodniczącego zespołu nadzorującego.
10. Po uzyskaniu zgody zespołu nadzorującego możesz opuścić salę/miejsce przeprowadzania egzaminu.

Powodzenia!

** w przypadku braku numeru PESEL – seria i numer paszportu lub innego dokumentu potwierdzającego tożsamość*

Układ graficzny
© CKE 2020

Ćwicz na zawodowe.edu.pl - testy i arkusze egzaminacyjne

Zadanie egzaminacyjne

Wykonaj taboret zgodnie z dokumentacją technologiczno-konstrukcyjną, którą stanowią rysunki 1÷4 zamieszczone w arkuszu egzaminacyjnym.

Elementy składowe taboretu zostały częściowo przygotowane i znajdują się na stanowisku egzaminacyjnym. Wszystkie elementy składowe mają zachowany wymiar grubości oraz naddatek wymiarowy na długości i szerokości.

Wykonaj cięcie elementów, zachowując dokładność ±1 mm. Wykonaj gniazda na połączenia kołkowe. Wykonaj odróbkę krawędzi zgodnie z rysunkami wykonawczymi. Wyszlifuj powierzchne elementów.

Uwaga! Po wykonaniu obróbki elementów taboretu zgłoś Przewodniczącemu Zespołu Nadzorującego, przez podniesienie ręki, gotowość do oceny wykonanych elementów. Po uzyskaniu zgody przystąp do wykonywania czynności związanych z montażem wyrobu.

Wykonaj montaż elementów taboretu stosując w połączeniach klej.

Na stanowisku egzaminacyjnym znajdują się niezbędne materiały, narzędzia i sprzęt. Przestrzegaj zasad organizacji pracy, przepisów bezpieczeństwa i higieny pracy oraz ochrony środowiska.

Po zakończeniu pracy oczyść narzędzia i sprzęt, uporządkuj stanowisko egzaminacyjne, odpady posegreguj i umieść w odpowiednich pojemnikach.

Czas przeznaczony na wykonanie zadania wynosi 180 minut.

Ocenie podlegać będą 2 rezultaty:

- elementy taboretu przygotowane do montażu,
- zmontowany taboret

oraz

- przebieg wykonania taboretu.

Arkusz pobrany z zawodowe.edu.pl

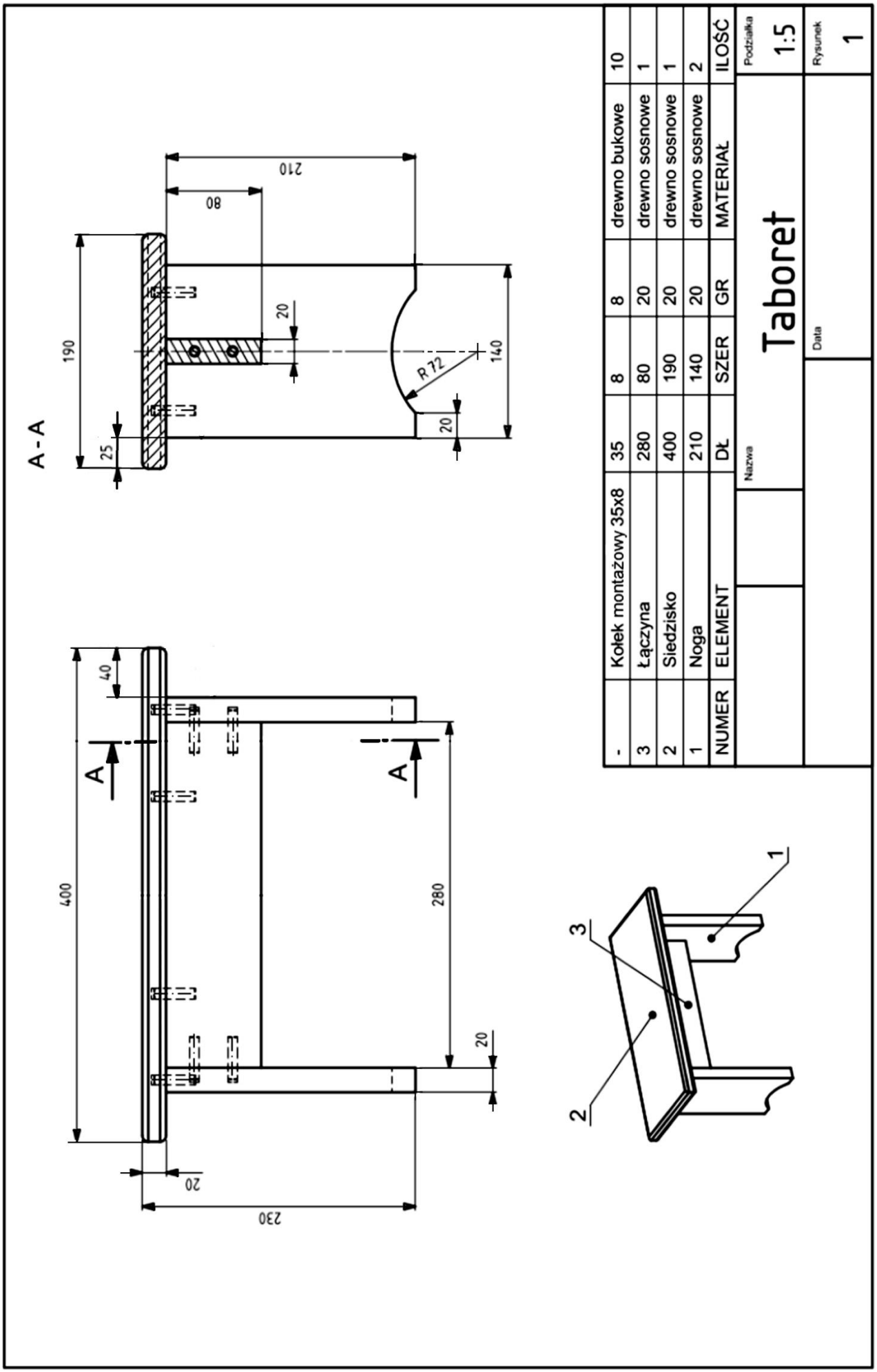

NUMER	ELEMENT	DŁ	SZER	GR	MATERIAŁ	ILOŚĆ
1	Noga	210	140	20	drewno sosnowe	2
2	Siedzisko	400	190	20	drewno sosnowe	1
3	Łączyna	280	80	20	drewno sosnowe	1
-	Kołek montażowy 35x8	35	8	8	drewno bukowe	10

Nazwa: Taboret

Podziałka: 1:5

Rysunek: 1

Data

Przygotuj uczniów do egzaminu zawodowego na zawodowe.edu.pl

Rysunek 2. Siedzisko

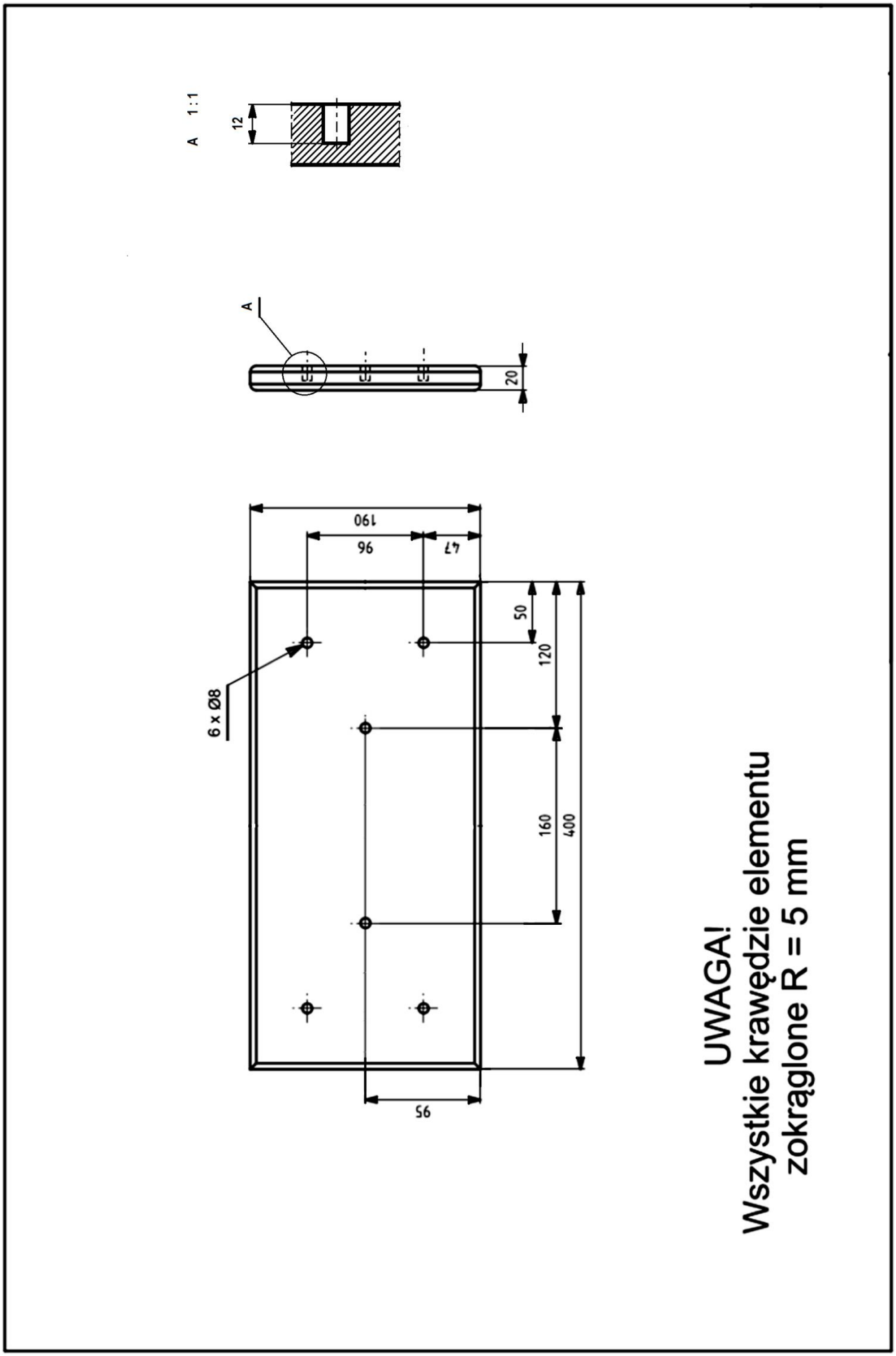

Pobierz więcej arkuszy z zawodowe.edu.pl

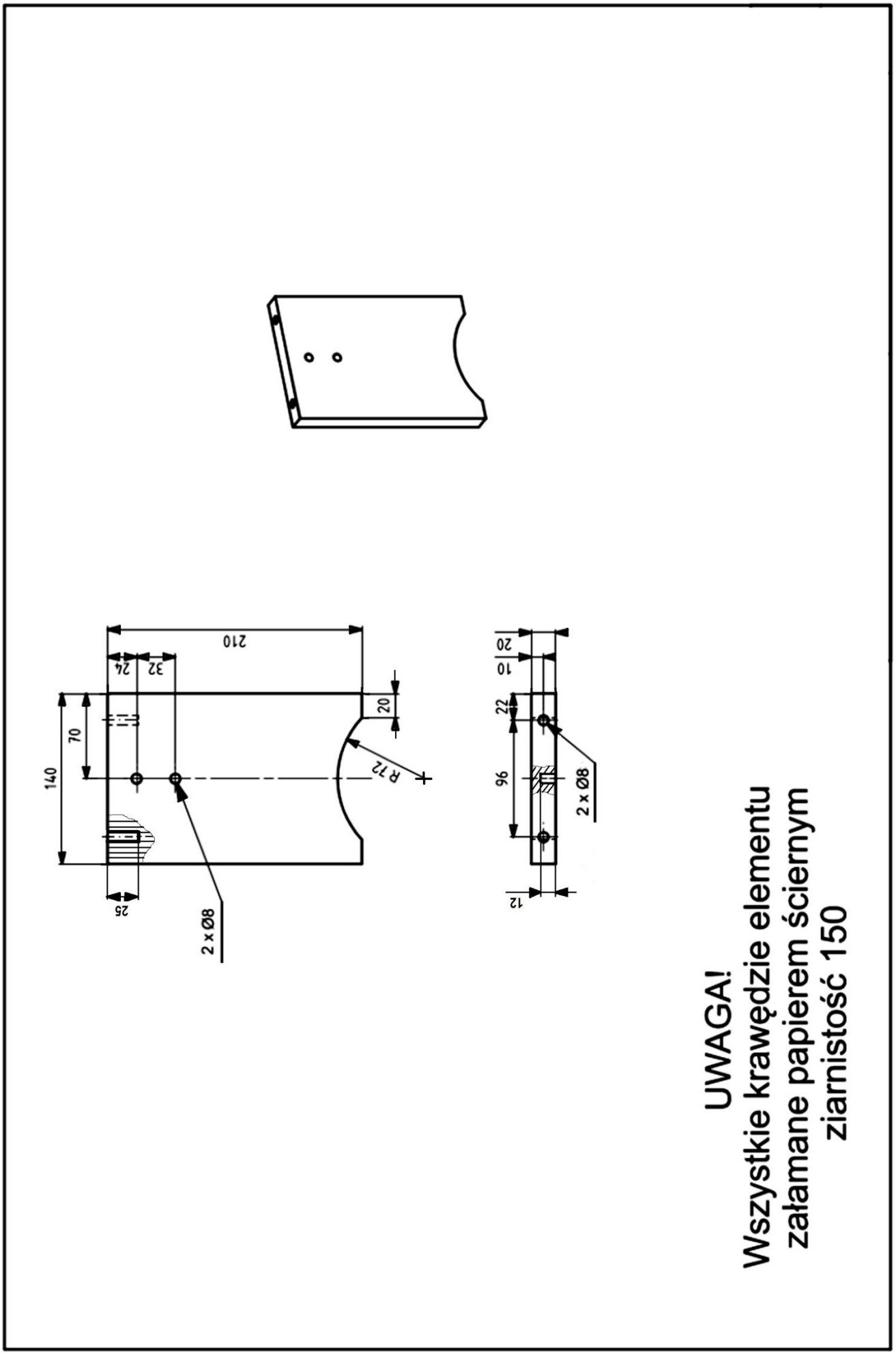

Rysunek 3. Noga

zawodowe.edu.pl - darmowa platforma egzaminów zawodowych

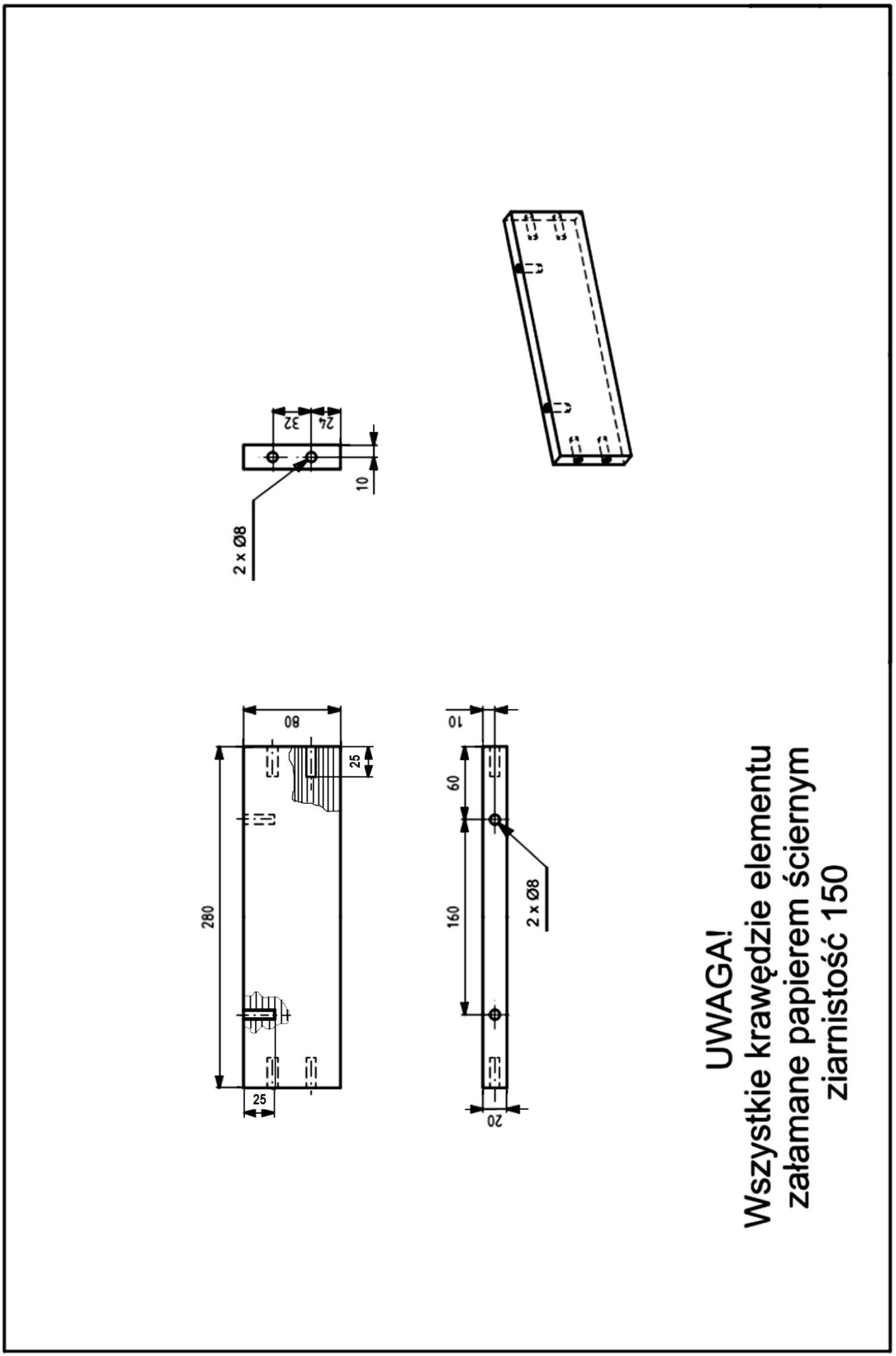

Rysunek 4. Łączyna

Darmowe egzaminy zawodowe: zawodowe.edu.pl