Układ graficzny © CKE 2019

CENTRALNA KOMISJA EGZAMINACYJNA

EGZAMIN ZAWODOWY
Rok 2022
ZASADY OCENIANIA

Arkusz zawiera informacje prawnie chronione do momentu rozpoczęcia egzaminu

Nazwa kwalifikacji: **Wytwarzanie wyrobów z drewna i materiałów drewnopochodnych**
Oznaczenie arkusza: **DRM.04-03-22.06-SG**
Oznaczenie kwalifikacji: **DRM.04**
Numer zadania: **03**
Wersja arkusza: **SG**

PODSTAWA PROGRAMOWA 2019

Wypełnia egzaminator

Kod ośrodka ☐☐☐☐☐☐ – ☐☐☐☐☐

Kod egzaminatora ☐☐☐☐☐☐

Data egzaminu ☐☐ ☐☐ ☐☐☐☐
Dzień Miesiąc Rok

Godzina rozpoczęcia egzaminu ☐☐ : ☐☐

Numer *PESEL* zdającego*											Numer stanowiska		

* w przypadku braku numeru *PESEL* – seria i numer paszportu lub innego dokumentu potwierdzającego tożsamość

Arkusz pobrany z zawodowe.edu.pl

Egzaminatorze!

- Oceniaj prace zdających rzetelnie i z zaangażowaniem. Dokumentuj wyniki oceny.
- Stosuj przyjęte zasady oceniania w sposób obiektywny.
- Jeżeli zdający, wykonując zadanie egzaminacyjne, uzyskuje inne rezultaty albo pożądane rezultaty uzyskuje w inny sposób niż uwzględniony w zasadach oceniania lub przedstawia nietypowe rozwiązanie, ale zgodnie ze sztuką w zawodzie, to nadal oceniaj zgodnie z kryteriami zawartymi w zasadach oceniania. Informacje o tym, że zasady oceniania nie przewidują zaistniałej sytuacji, przekaż niezwłocznie w formie pisemnej notatki do Przewodniczącego Zespołu Egzaminacyjnego z prośbą o przekazanie jej do Okręgowej Komisji Egzaminacyjnej. Notatka może być sporządzona odręcznie w trybie roboczym.
- Informuj przewodniczącego zespołu nadzorującego o wszystkich nieprawidłowościach zaistniałych w trakcie egzaminu, w tym w szczególności o naruszeniach przepisów bezpieczeństwa i higieny pracy i o podejrzeniach niesamodzielności w wykonaniu zadania przez zdającego.

zawodowe.edu.pl - arkusze CKE i pytania egzaminacyjne

	Elementy podlegające ocenie/kryteria oceny	Numer stanowiska					
		*Egzaminator wpisuje **T**, jeżeli zdający spełnił kryterium albo **N**, jeżeli nie spełnił*					
Rezultat 1: Elementy szafki nocnej przygotowane do montażu							
Uwaga! Egzaminator dokonuje oceny rezultatu po zgłoszeniu przez zdającego gotowości do oceny							
1	Formatki z płyty wiórowej laminowanej przeznaczone na ściany boczne szafki przycięte na długość 427 mm ±1 mm						
2	Formatka z płyty wiórowej laminowanej przeznaczona na wieniec dolny szafki przycięta na długość 334 mm ±1 mm						
3	Formatka z płyty wiórowej laminowanej przeznaczona na półkę szafki przycięta na długość 333 mm ±1 mm						
4	Formatka z płyty HDF przeznaczona na ścianę tylną szafki przycięta na długość 394 mm ±1 mm						
5	W ścianach bocznych na całej długości wyfrezowane wręgi na ścianę tylną szafki, wymiary wręgów 3×12 mm						
6	W wieńcu górnym wykonane gniazda na kołki, wymiar gniazd oraz ich rozmieszczenie zgodne z rysunkiem 01.01						
7	W ścianach bocznych wykonane gniazda na kołki oraz gniazda na podpórki pod półki, wymiar gniazd oraz ich rozmieszczenie						
8	W wieńcu dolnym wykonane gniazda na kołki, wymiar gniazd oraz ich rozmieszczenie zgodne z rysunkiem 01.03						
9	W ścianie tylnej przewiercone otwory na wkręty (12 sztuk), rozmieszczenie otworów zgodne z rysunkiem 01.05						
10	Wąskie przednie powierzchnie wieńca górnego, ścian bocznych, wieńca dolnego i półki oraz wąskie boczne powierzchnie						
Rezultat 2: Szafka nocna							
1	Przekątne szafki są jednakowej długości z dokładnością ±1 mm						
2	Wysokość szafki wynosi 450 mm ±1 mm						
3	Szerokość szafki wynosi 400 mm ±1 mm						
4	Głębokość szafki wynosi 280 mm ±1 mm						
5	Odległość między wieńcem dolnym a podstawą szafki wynosi 50 mm ±1 mm (45 mm ±1 mm – bez uwzględnienia ślizgaczy)						
6	Odległość między wieńcem dolnym a półką wynosi 173 mm ±1 mm						
7	Wewnątrz korpusu szafki nie widać wkrętów mocujących ścianę tylną						
8	Na dolnych powierzchniach ścian bocznych zamontowane po dwa ślizgacze						
9	Szafka stoi równo i stabilnie na płaskiej powierzchni						
10	Powierzchnie szafki odkurzone, nie posiadają widocznych śladów kleju						

Narzędzia dla nauczycieli zawodowych: zawodowe.edu.pl

		Numer stanowiska					

Przebieg 1:Przebieg wykonania szafki nocnej							
Zdający:							
1	docinał elementy szafki na pilarce tarczowej przestrzegając zasad bezpiecznej pracy						
2	wykonywał otwory i gniazda ręczną wiertarką lub na wiertarce poziomej i/lub wiertarce pionowej przestrzegając zasad bezpiecznej pracy						
3	wykonywał wręgi frezarką ręczną lub na frezarce dolnowrzecionowej i/lub frezarce górnowrzecionowej przestrzegając zasad bezpiecznej pracy						
4	w czasie cięcia oraz frezowania miał założone ochronniki słuchu lub zatyczki ochronne						
5	w czasie cięcia, wiercenia oraz frezowania miał założone okulary ochronne						
6	oklejał powierzchnie elementów żelazkiem elektrycznym lub na oklejarce przestrzegając zasad bezpiecznej pracy						
7	podczas klejenia nanosił klej na złącza kołkowe						
8	podczas montażu elementów używał podkładek pod pobijak w celu wyeliminowania wgnieceń w elementach						
9	podczas montażu elementów używał podkładek pod ściski montażowe w celu wyeliminowania wgnieceń w elementach						
10	uporządkował stanowisko po skończonej pracy, odpady umieścił w odpowiednim pojemniku						

Egzaminator …… .....

imię i nazwisko *data i czytelny podpis*

Darmowe egzaminy zawodowe zawodowe.edu.pl

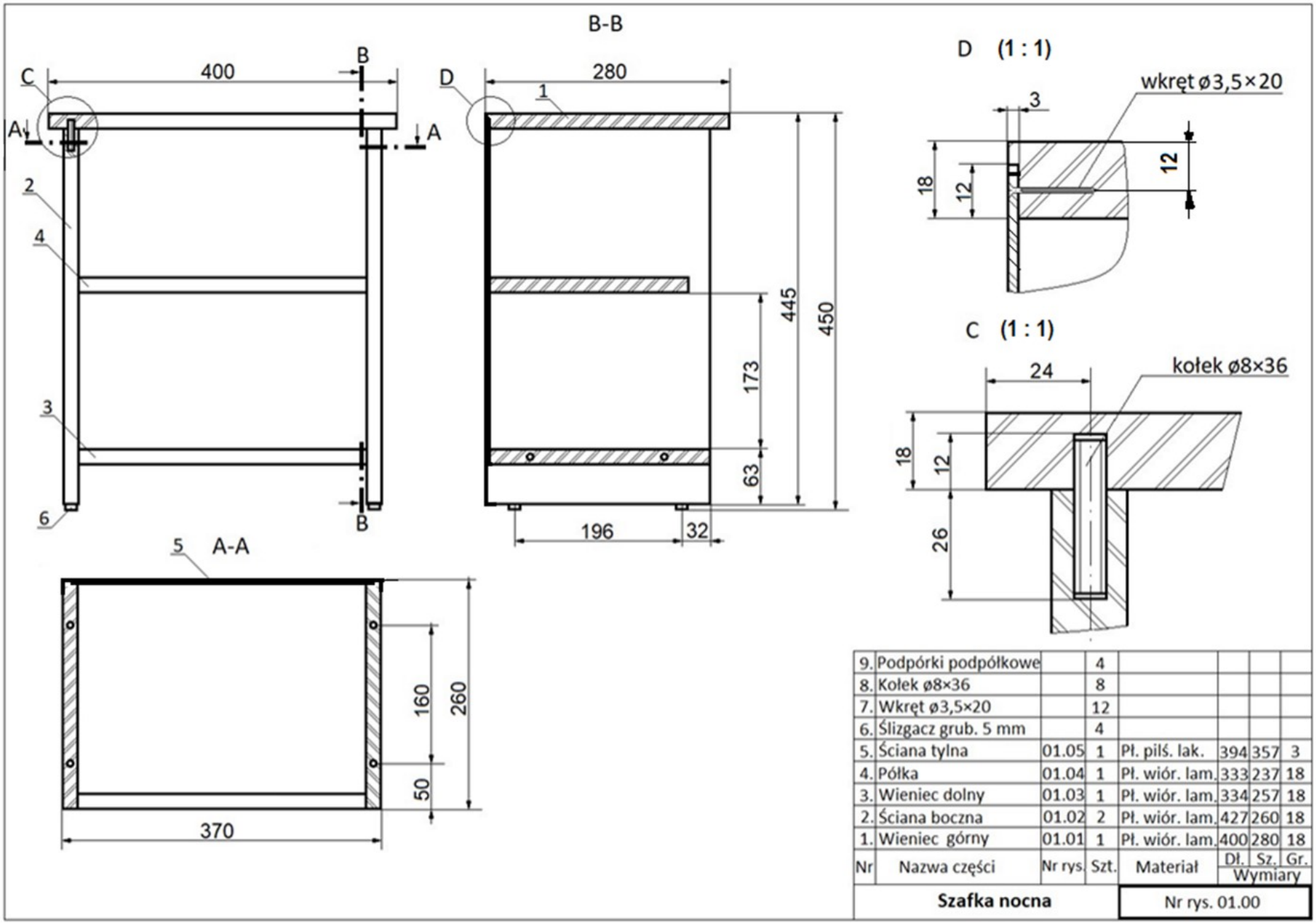

Dla nauczycieli: zawodowe.edu.pl - monitoring klas i generowanie egzaminów

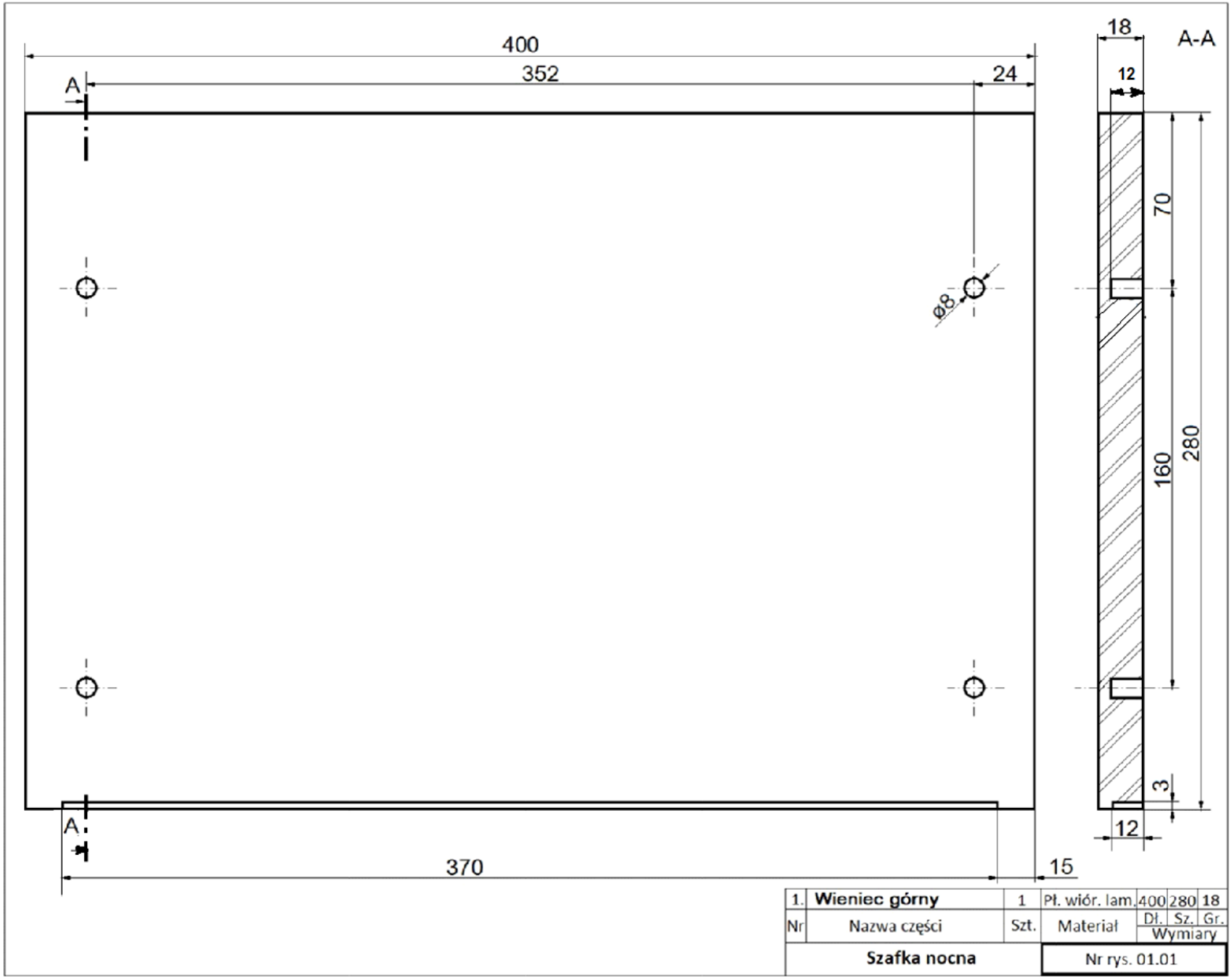

Więcej materiałów dla Ciebie na zawodowe.edu.pl

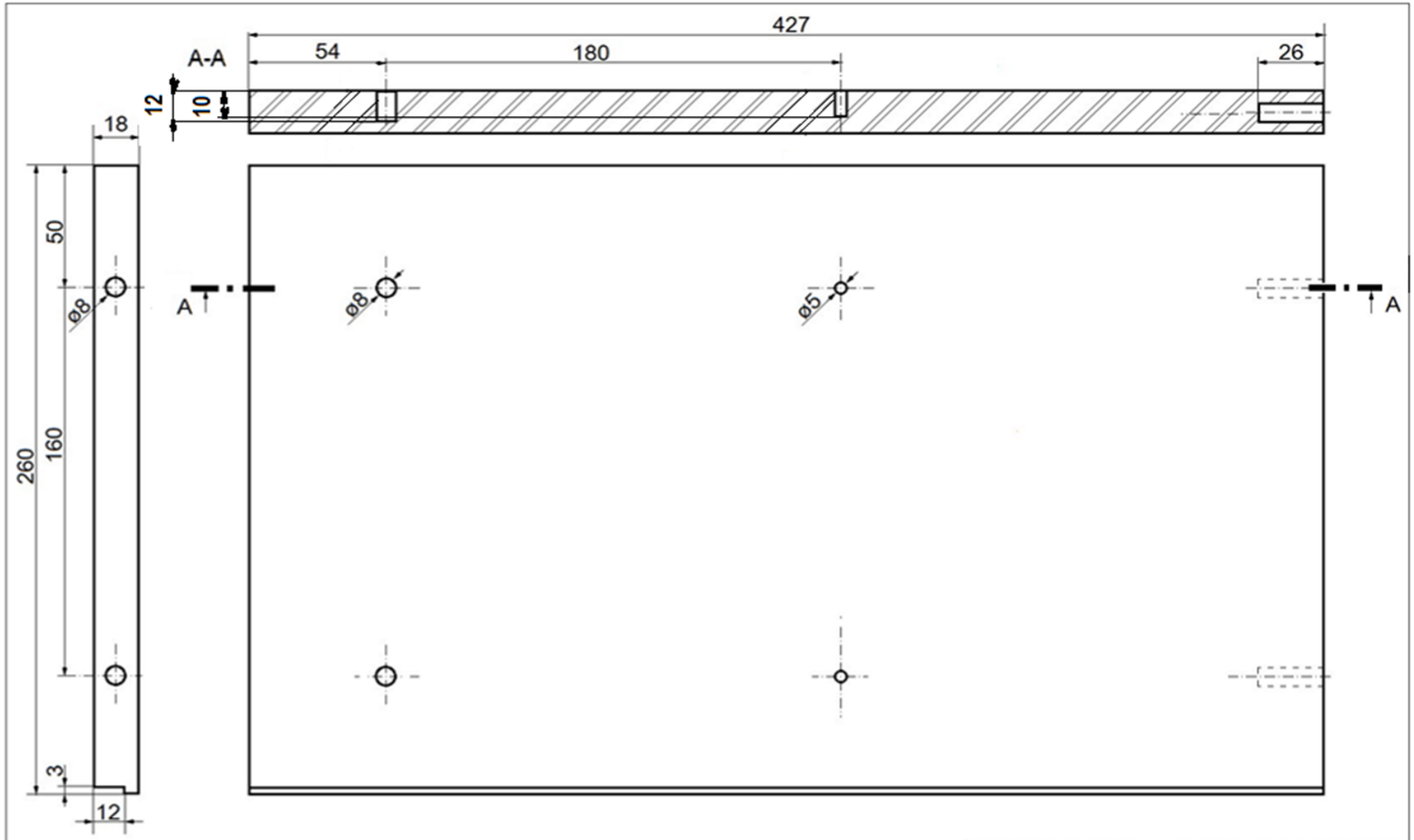

Uwaga! Ściana boczna prawa jest odbiciem lustrzanym.

Nr	Nazwa części	Szt.	Materiał	Wymiary Dł.	Sz.	Gr.
2.	**Ściana boczna lewa**	2	Pł. wiór. lam.	427	260	18
Szafka nocna			Nr rys. 01.02			

Dla nauczycieli: zawodowe.edu.pl - monitoring klas i generowanie egzaminów

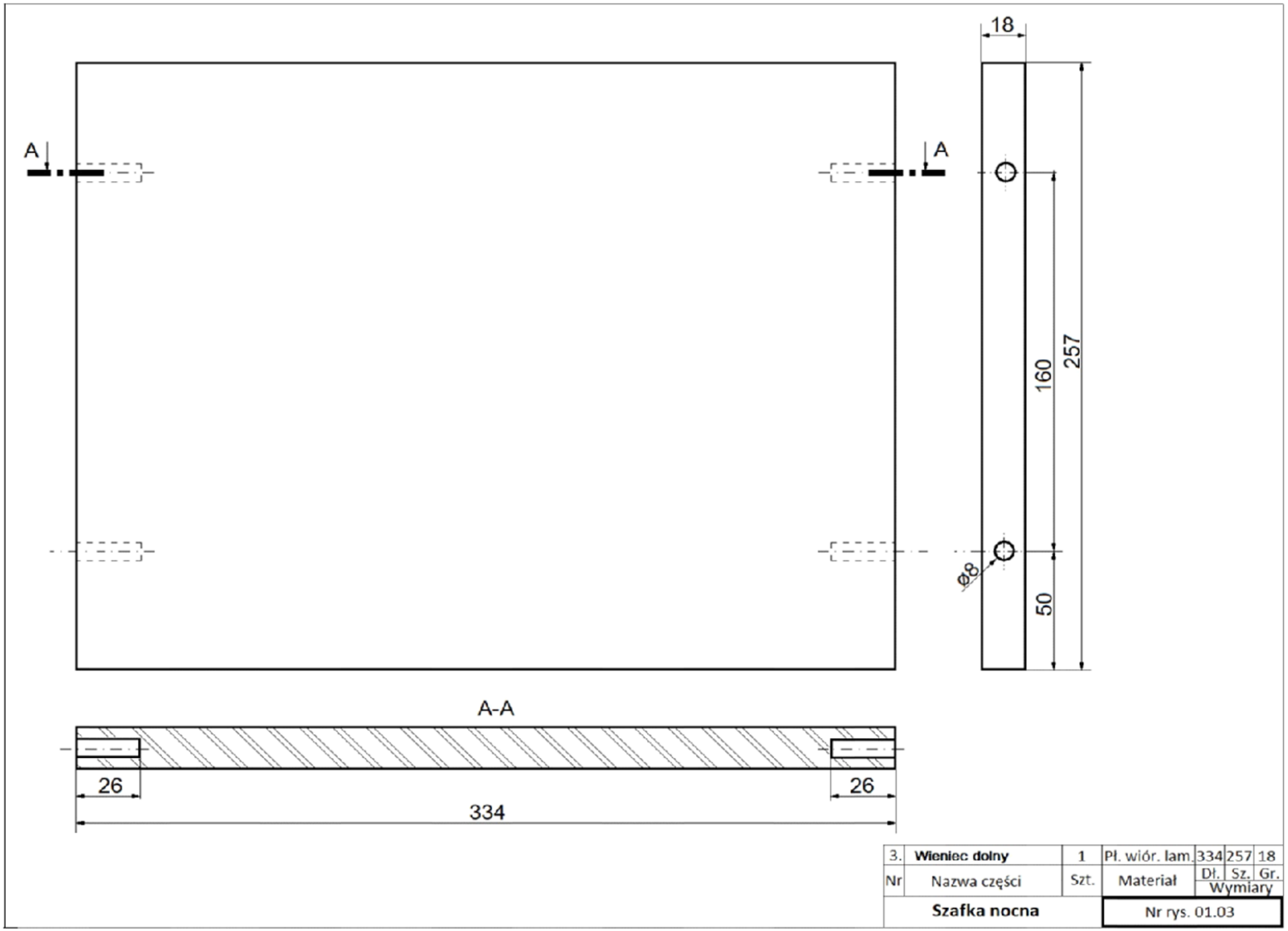

Ćwicz na zawodowe.edu.pl - testy i arkusze egzaminacyjne

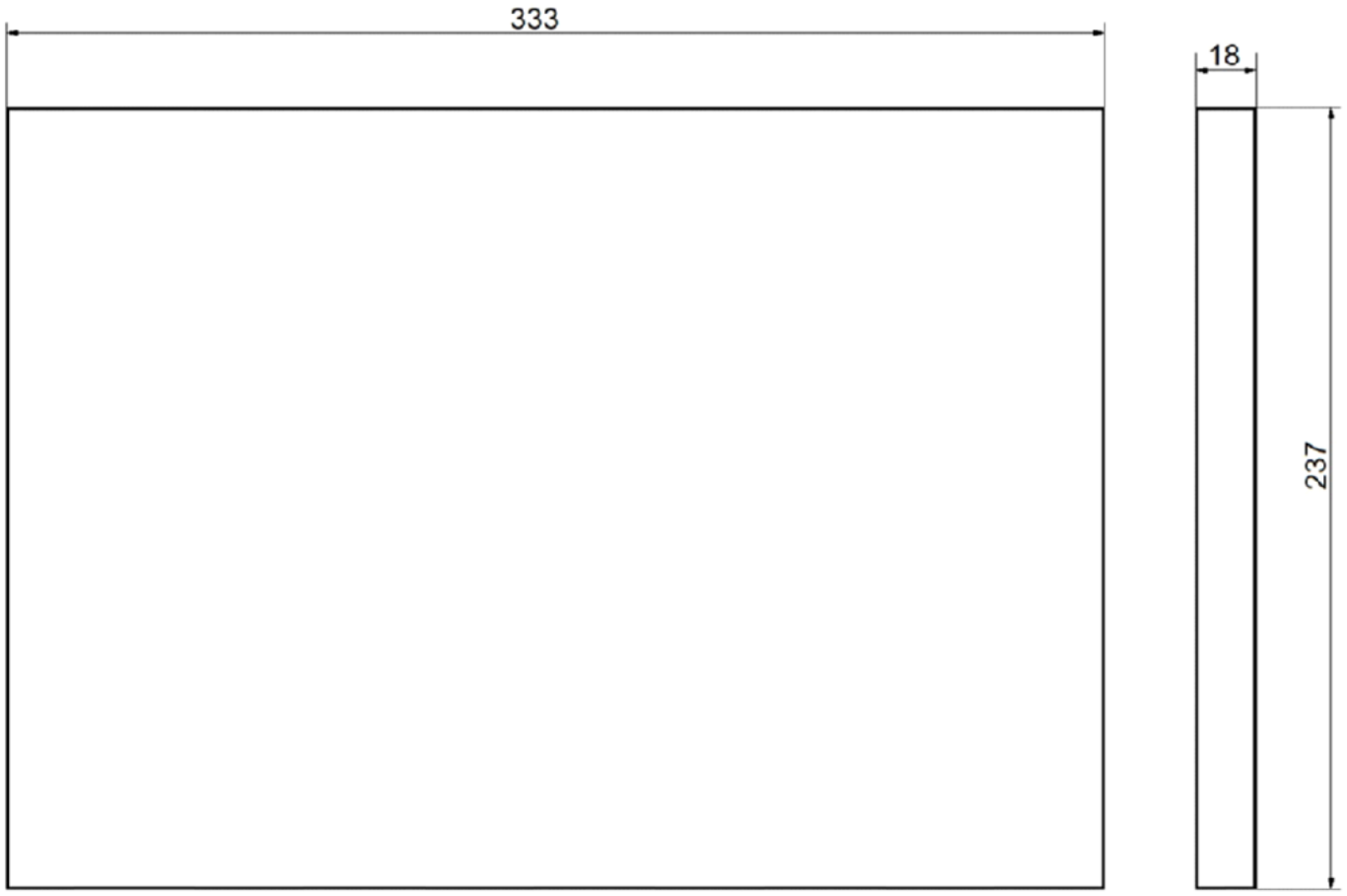

4.	**Półka**	1	Pł. wiór. lam.	333	237	18
Nr	Nazwa części	Szt.	Materiał	Dł.	Sz.	Gr.
				Wymiary		
Szafka nocna			Nr rys. 01.04			

zawodowe.edu.pl - archiwum CKE - pytania egzaminacyjne

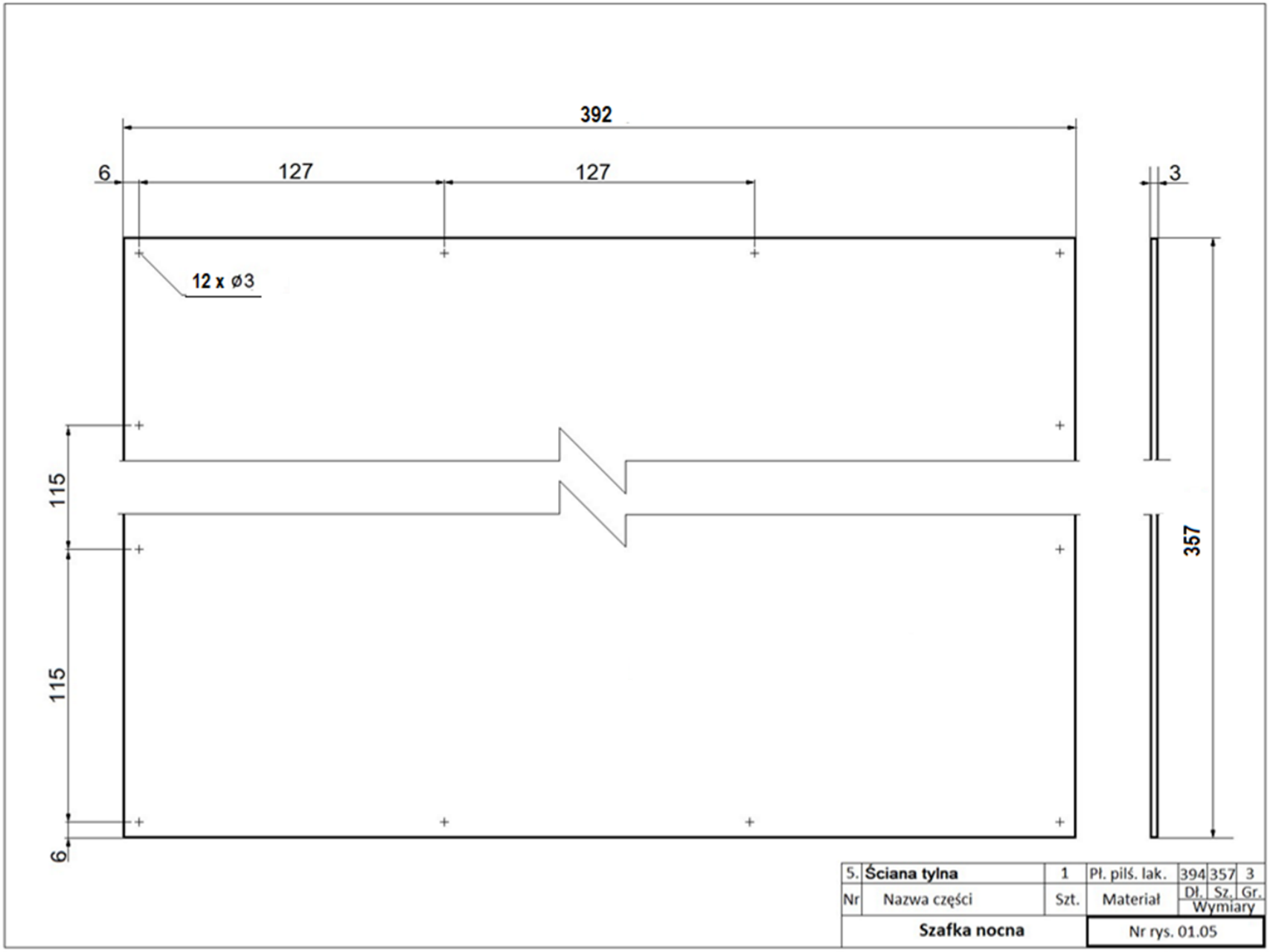

Arkusz pobrany z zawodowe.edu.pl