Układ graficzny © CKE 2019

CENTRALNA KOMISJA EGZAMINACYJNA

EGZAMIN ZAWODOWY
Rok 2022
ZASADY OCENIANIA

Arkusz zawiera informacje prawnie chronione do momentu rozpoczęcia egzaminu

Nazwa kwalifikacji: **Wytwarzanie wyrobów z drewna i materiałów drewnopochodnych**
Oznaczenie arkusza: **DRM.04-04-22.06-SG**
Oznaczenie kwalifikacji: **DRM.04**
Numer zadania: **04**
Wersja arkusza: **SG**

PODSTAWA PROGRAMOWA 2019

Wypełnia egzaminator

Kod ośrodka ☐☐☐☐☐☐ – ☐☐☐☐☐

Kod egzaminatora ☐☐☐☐☐☐

Data egzaminu ☐☐ ☐☐ ☐☐☐☐
Dzień Miesiąc Rok

Godzina rozpoczęcia egzaminu ☐☐ : ☐☐

Numer *PESEL* zdającego*											Numer stanowiska		

* w przypadku braku numeru *PESEL* – seria i numer paszportu lub innego dokumentu potwierdzającego tożsamość

Przygotuj uczniów do egzaminu zawodowego na zawodowe.edu.pl

Egzaminatorze!

- Oceniaj prace zdających rzetelnie i z zaangażowaniem. Dokumentuj wyniki oceny.
- Stosuj przyjęte zasady oceniania w sposób obiektywny.
- Jeżeli zdający, wykonując zadanie egzaminacyjne, uzyskuje inne rezultaty albo pożądane rezultaty uzyskuje w inny sposób niż uwzględniony w zasadach oceniania lub przedstawia nietypowe rozwiązanie, ale zgodnie ze sztuką w zawodzie, to nadal oceniaj zgodnie z kryteriami zawartymi w zasadach oceniania. Informacje o tym, że zasady oceniania nie przewidują zaistniałej sytuacji, przekaż niezwłocznie w formie pisemnej notatki do Przewodniczącego Zespołu Egzaminacyjnego z prośbą o przekazanie jej do Okręgowej Komisji Egzaminacyjnej. Notatka może być sporządzona odręcznie w trybie roboczym.
- Informuj przewodniczącego zespołu nadzorującego o wszystkich nieprawidłowościach zaistniałych w trakcie egzaminu, w tym w szczególności o naruszeniach przepisów bezpieczeństwa i higieny pracy i o podejrzeniach niesamodzielności w wykonaniu zadania przez zdającego.

zawodowe.edu.pl - darmowa platforma egzaminów zawodowych

		Numer stanowiska					
	Elementy podlegające ocenie/kryteria oceny	*Egzaminator wpisuje **T**, jeżeli zdający spełnił kryterium albo **N**, jeżeli nie spełnił*					
Rezultat 1: Przygotowane do montażu elementy półki wiszącej							
Uwaga! Egzaminator dokonuje oceny rezultatu po zgłoszeniu przez zdającego gotowości do oceny							
1	Ściany boczne wytrasowane pod połączenia kołkowe zgodnie z dokumentacją z dokładnością ±1 mm						
2	Wieniec górny i dolny wytrasowany pod połączenia kołkowe ze ścianami bocznymi zgodnie z dokumentacją z dokładnością ±1 mm						
3	Przegroda pozioma wytrasowana pod połączenia kołkowe ze ścianami bocznymi i przegrodami pionowymi zgodnie z dokumentacją z dokładnością ±1 mm.						
4	Przegrody pionowe wytrasowane pod połączenia kołkowe z wieńcem dolnym i przegrodą poziomą zgodnie z dokumentacją z dokładnością ±1 mm						
5	Wywiercone gniazda w ścianach bocznych do połączenia z wieńcami oraz przegrodą poziomą						
6	Wywiercone gniazda w przegrodzie poziomej do połączenia ze ścianami bocznymi i przegrodami pionowymi						
7	Wywiercone gniazda w wieńcu dolnym pod połączenia ze ścianami bocznymi oraz przegrodami pionowymi						
8	Wywiercone gniazda w wieńcu górnym pod połączenia ze ścianami bocznymi.						
9	Wszystkie krawędzie wynikające z dokumentacji technologicznej zaokrąglone frezem R6						
10	Usunięte linie traserskie						
Rezultat 2: Zmontowana półka wisząca							
1	Wymiary gabarytowe półki 500 x 400 x 180 mm, zachowana dokładność wymiarowa ±1 mm każdego z wymiarów						
2	Połączenia bez szczelin między łączonymi elementami						
3	Krawędzie bez wyłupań, wyrwań i innych uszkodzeń						
4	Zachowana równoległość przegród pionowych						
5	Równe przestrzenie między pionowymi przegrodami						
6	Krawędzie tylne półki załamane						
7	Powierzchnie półki wyszlifowane i odkurzone						
8	Przekątne półki równe z tolerancją ±1mm						
9	Półka wykonana stabilnie						

Pobierz więcej arkuszy z zawodowe.edu.pl

		Numer stanowiska					

Przebieg 1: Wykonanie półki wiszącej							
Zdający:							
1	Sprawdził wymiary wszystkich przygotowanych elementów konstrukcyjnych półki						
2	Dociął przegrodę poziomą zgodnie z dokumentacją technologiczną z dokładnością ±1 mm						
3	Kołki meblowe umieścił w gniazdach z klejem w wieńcach i przegrodach						
4	Montował półkę zgodnie z dokumentacją, używając ścisków i odpowiedniego sprzętu						
5	Usunięty nadmiar kleju w miejscach połączeń kołkowych						
6	Podczas wykonywania obróbki mechanicznej frezowaniem, piłowaniem i wierceniem zdający zachował bezpieczną odległość dłoni od narzędzi skrawających						
7	Podczas obróbki mechanicznej zdający stosował środki ochrony indywidualnej, okulary ochronne, zatyczki przciwhałasowe lub słuchawki ochronne						
8	Podczas piłowania na pilarce formatowej zdający stosował osłony narzędzi skrawających						
9	Po zakończeniu pracy uporządkował stanowisko pracy, a odpady wyrzucił do pojemnika przeznaczonego na ten cel						

Egzaminator …… .....

imię i nazwisko *data i czytelny podpis*

Dla nauczycieli: zawodowe.edu.pl - monitoring klas i generowanie egzaminów

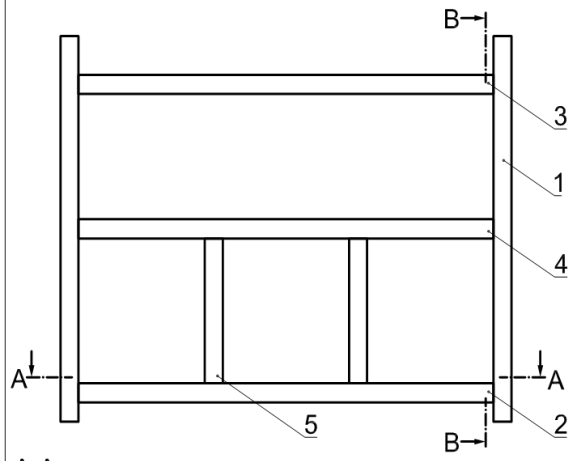

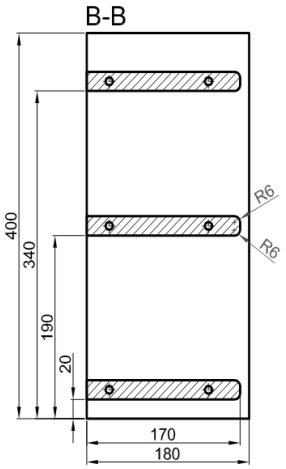

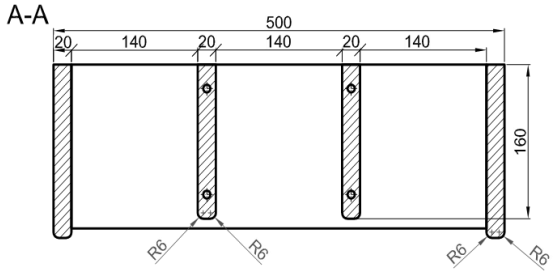

Lp.	Nazwa elementu	Sztuk	Materiał	Dł.	Szer.	Gr.	Uwagi
				Wymiary mm			
6	Kołek meblowy Ø8x35	20	Tarcica bukowa	35	Ø8		
5	Przegroda pionowa	2	Tarcica sosnowa	150	160	20	
4	Przegroda pozioma	1	Tarcica sosnowa	460	170	20	
3	Wieniec górny	1	Tarcica sosnowa	460	170	20	
2	Wieniec dolny	1	Tarcica sosnowa	460	170	20	
1	Ściana boczna	2	Tarcica sosnowa	400	180	20	

Podziałka:	Nazwa wyrobu:	Wymiary gabarytowe	Nr rysunku:
1:5	Półka wisząca	500x400x180	01.00

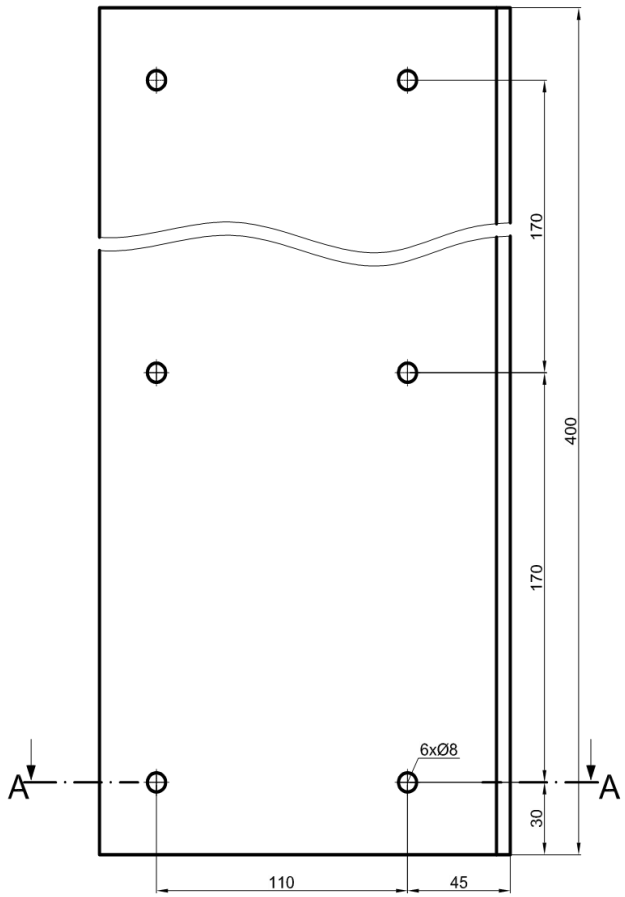

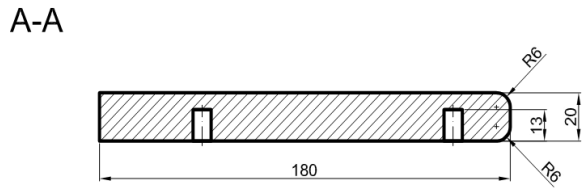

Uwaga:
Rysunek przedstawia ścianę boczną prawą - lewą wykonać jako lustrzane odbicie

Podziałka:	Nazwa wyrobu:	Wymiary gabarytowe	Nr rysunku:
1:2	Półka wisząca-ściana boczna	400x180x20	01.01

zawodowe.edu.pl - archiwalne CKE pytania egzaminacyjne

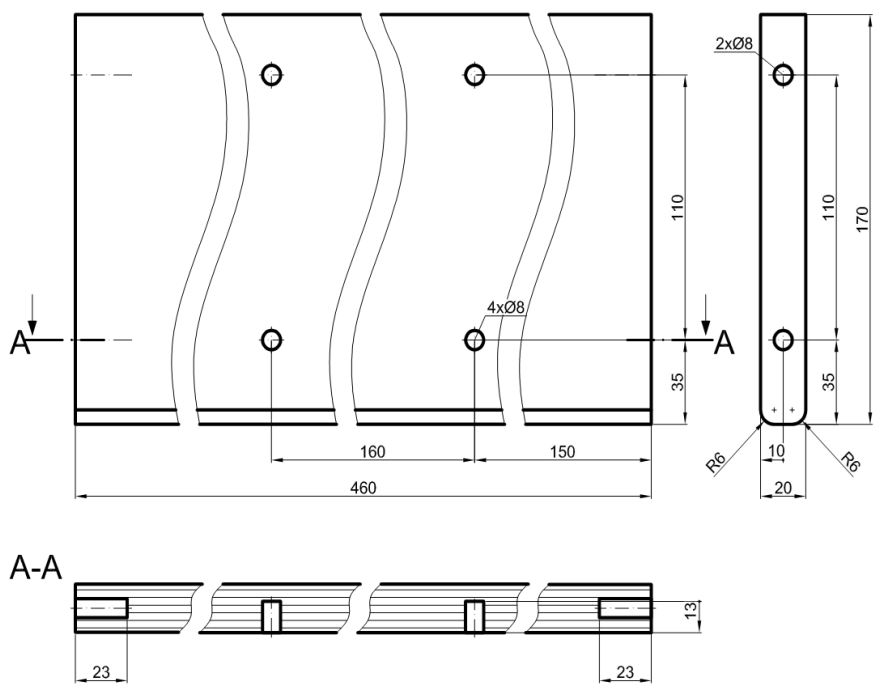

Podziałka:	Nazwa wyrobu:	Wymiary gabarytowe	Nr rysunku:
1:2	Półka wisząca - wieniec dolny	460x170x20	01.02

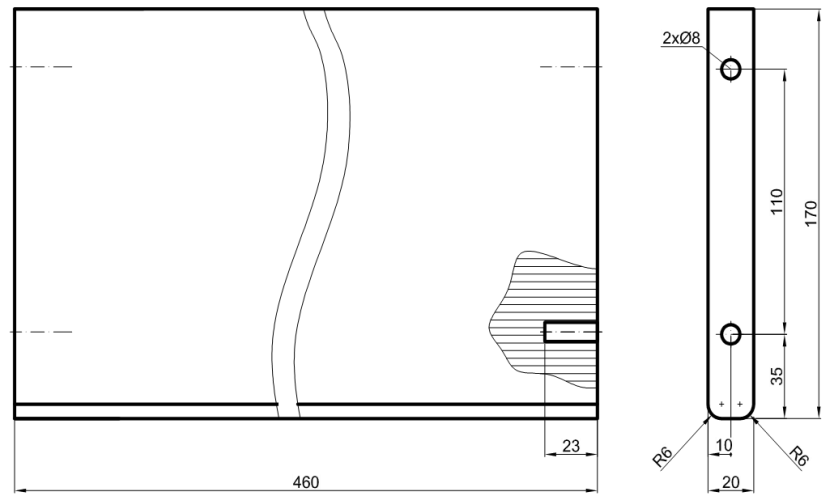

Podziałka:	Nazwa wyrobu:	Wymiary gabarytowe	Nr rysunku:
1:2	Półka wisząca - wieniec górny	460x170x20	01.03

zawodowe.edu.pl - archiwalne CKE pytania egzaminacyjne

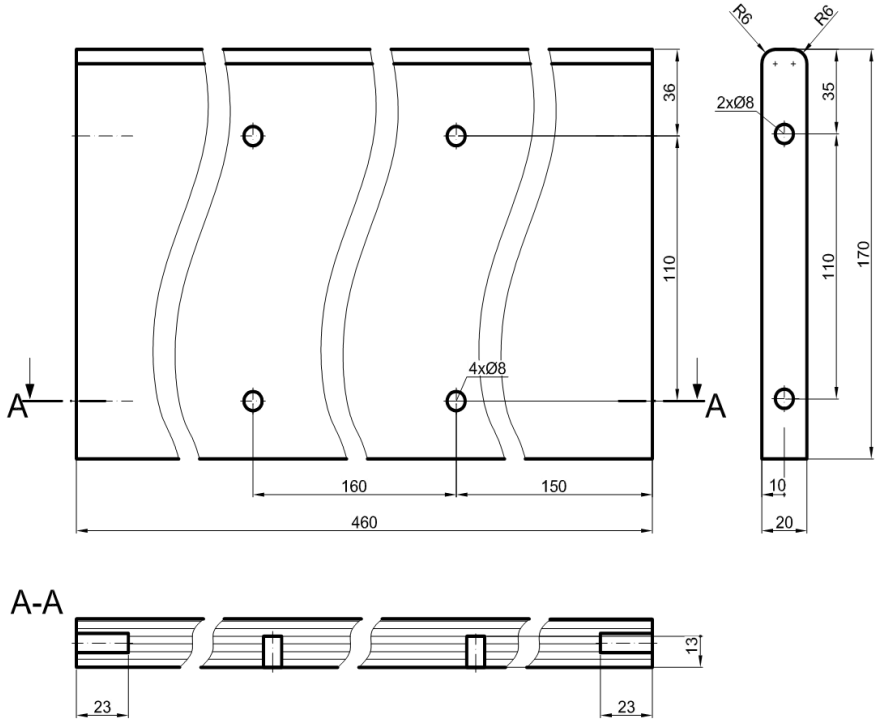

Podziałka:	Nazwa wyrobu:	Wymiary gabarytowe	Nr rysunku:
1:2	Półka wiszaca - przegroda pozioma	460x170x20	01.04

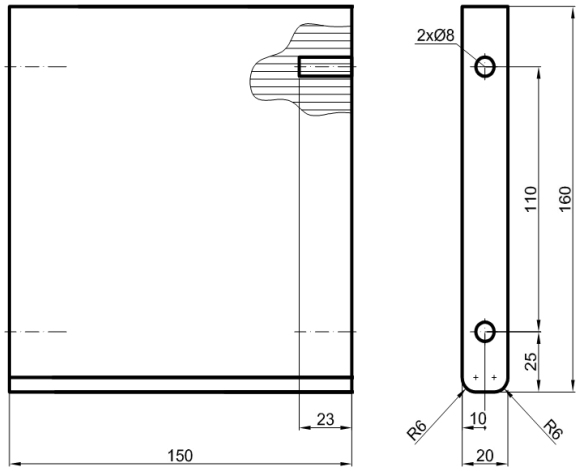

Podziałka:	Nazwa wyrobu:	Wymiary gabarytowe	Nr rysunku:
1:2	Półka wiszaca - przegroda pionowa	150x160x20	01.05

Dla nauczycieli: zawodowe.edu.pl - tworzenie klas i generowanie egzaminów