Układ graficzny © CKE 2019

CENTRALNA KOMISJA EGZAMINACYJNA

EGZAMIN ZAWODOWY
Rok 2022
ZASADY OCENIANIA

Arkusz zawiera informacje prawnie chronione do momentu rozpoczęcia egzaminu

Nazwa kwalifikacji: **Wytwarzanie wyrobów z drewna i materiałów drewnopochodnych**
Oznaczenie arkusza: **DRM.04-01-22.01-SG**
Oznaczenie kwalifikacji: **DRM.04**
Numer zadania: **01**
Wersja arkusza: **SG**

PODSTAWA PROGRAMOWA 2019

Wypełnia egzaminator

Kod ośrodka ☐☐☐☐☐☐ – ☐☐☐☐☐

Kod egzaminatora ☐☐☐☐☐☐

Data egzaminu ☐☐☐☐☐☐☐☐
Dzień Miesiąc Rok

Godzina rozpoczęcia egzaminu ☐☐ : ☐☐

Numer *PESEL* zdającego*											Numer stanowiska		

* w przypadku braku numeru *PESEL* – seria i numer paszportu lub innego dokumentu potwierdzającego tożsamość

Arkusz pobrany z zawodowe.edu.pl

Egzaminatorze!

- Oceniaj prace zdających rzetelnie i z zaangażowaniem. Dokumentuj wyniki oceny.
- Stosuj przyjęte zasady oceniania w sposób obiektywny.
- Jeżeli zdający, wykonując zadanie egzaminacyjne, uzyskuje inne rezultaty albo pożądane rezultaty uzyskuje w inny sposób niż uwzględniony w zasadach oceniania lub przedstawia nietypowe rozwiązanie, ale zgodnie ze sztuką w zawodzie, to nadal oceniaj zgodnie z kryteriami zawartymi w zasadach oceniania. Informacje o tym, że zasady oceniania nie przewidują zaistniałej sytuacji, przekaż niezwłocznie w formie pisemnej notatki do Przewodniczącego Zespołu Egzaminacyjnego z prośbą o przekazanie jej do Okręgowej Komisji Egzaminacyjnej. Notatka może być sporządzona odręcznie w trybie roboczym.
- Informuj przewodniczącego zespołu nadzorującego o wszystkich nieprawidłowościach zaistniałych w trakcie egzaminu, w tym w szczególności o naruszeniach przepisów bezpieczeństwa i higieny pracy i o podejrzeniach niesamodzielności w wykonaniu zadania przez zdającego.

Dla nauczycieli: zawodowe.edu.pl - monitoring klas i generowanie egzaminów

Numer stanowiska						

	Elementy podlegające ocenie/kryteria oceny	*Egzaminator wpisuje **T**, jeżeli zdający spełnił kryterium albo **N**, jeżeli nie spełnił*					
Rezultat 1: Przygotowane elementy karmnika *Uwaga! Rezultat należy ocenić po zgłoszeniu przez zdającego gotowości do oceny*							
1	Kształty boków karmnika wytrasowane zgodnie z szablonem, boki wycięte z dokładnością ± 2 mm						
2	Na bokach karmnika wytrasowane po trzy miejsca wiercenia na kołki o ø 8 mm i na wkręty ø 3,5 mm zgodnie z rysunkiem z dokładnością ± 1 mm						
3	Dno karmnika o wymiarach 366 x 366 z dokładnością ±1 mm						
4	W dnie karmnika wytrasowane 12 miejsc na wkręty zgodnie z rysunkiem ±1 mm						
5	Długość łączyn: 314 mm ± 1 mm						
6	W łączynach wytrasowane miejsca wiercenia na otwory zgodnie z rysunkiem z dokładnością ±1 mm						
7	W łączynach wytrasowane zaokrąglenie zgodnie z rysunkiem						
8	Listwy mocujące o długości 155 mm z dokładnością ±1 mm						
9	W listwach mocujących wytrasowane miejsca wiercenia na otwory zgodnie z rysunkiem						
10	Przygotowane wszystkie elementy karmnika zgodnie z dokumentacją rysunkową, elementy w położeniu jak na rysunkach wykonawczych						

Arkusz pobrany ze zwodowe.edu.pl

		Numer stanowiska					
Rezultat 2: Karmnik							
1	Wymiary gabarytowe karmnika wynoszą 400 x 400 x 365 z dokładnością ± 2 mm						
2	Fazowanie wykonane na wskazanych krawędziach zgodnie z rysunkiem						
3	Zaokrąglenia krawędzi wykonane na wskazanych elementach zgodnie z rysunkiem						
4	Połączenia elementów bez szczelin między łączonymi elementami						
5	Krawędzie elementów bez uszkodzeń						
6	Odległości łączyn od krawędzi dna 8 ± 1 mm						
7	Krawędzie boków, płyty daszka i dna załamane						
8	Bez śladów trasowania						
9	Powierzchnie karmnika wyszlifowane i odpylone						
10	Karmnik w położeniu użytkowym na równej płaskiej powierzchni jest stabilny						

Przygotuj uczniów do egzaminu zawodowego na zawodowe.edu.pl

		Numer stanowiska					

Przebieg 1: Przebieg wykonania karmnika							
Zdający:							
1	Podczas prac związanych z przygotowaniem do obróbki elementów karmnika stosował narzędzia i przyrządy odpowiednio do ich przeznaczenia i posługiwał się dokumentacją karmnika						
2	Sprawdził stan frezarki i wykonał operacje frezowania z zachowaniem zasad bezpiecznej pracy						
3	Wykonywał operacje wiercenia w szerokich płaszczyznach z zachowaniem zasad bezpiecznej pracy						
4	Wykonywał operacje wiercenia w wąskich płaszczyznach z zachowaniem zasad bezpiecznej pracy						
5	Podczas wykonywania obróbki mechanicznej frezowania, piłowania i wiercenia zachował bezpieczną odległość dłoni od narzędzi skrawających						
6	Podczas wykonywania prac na stanowiskach stosował środki ochrony indywidualnej zgodnie z przepisami						
7	Sprawdził stan i stosował osłony narzędzi skrawających						
8	Po zakończeniu pracy oczyścił narzędzia i sprzęt, uporządkował stanowisko pracy, odpady wyrzucił do odpowiedniego pojemnika						

Egzaminator …… .....

imię i nazwisko *data i czytelny podpis*

Przygotuj uczniów do egzaminu zawodowego na zawodowe.edu.pl

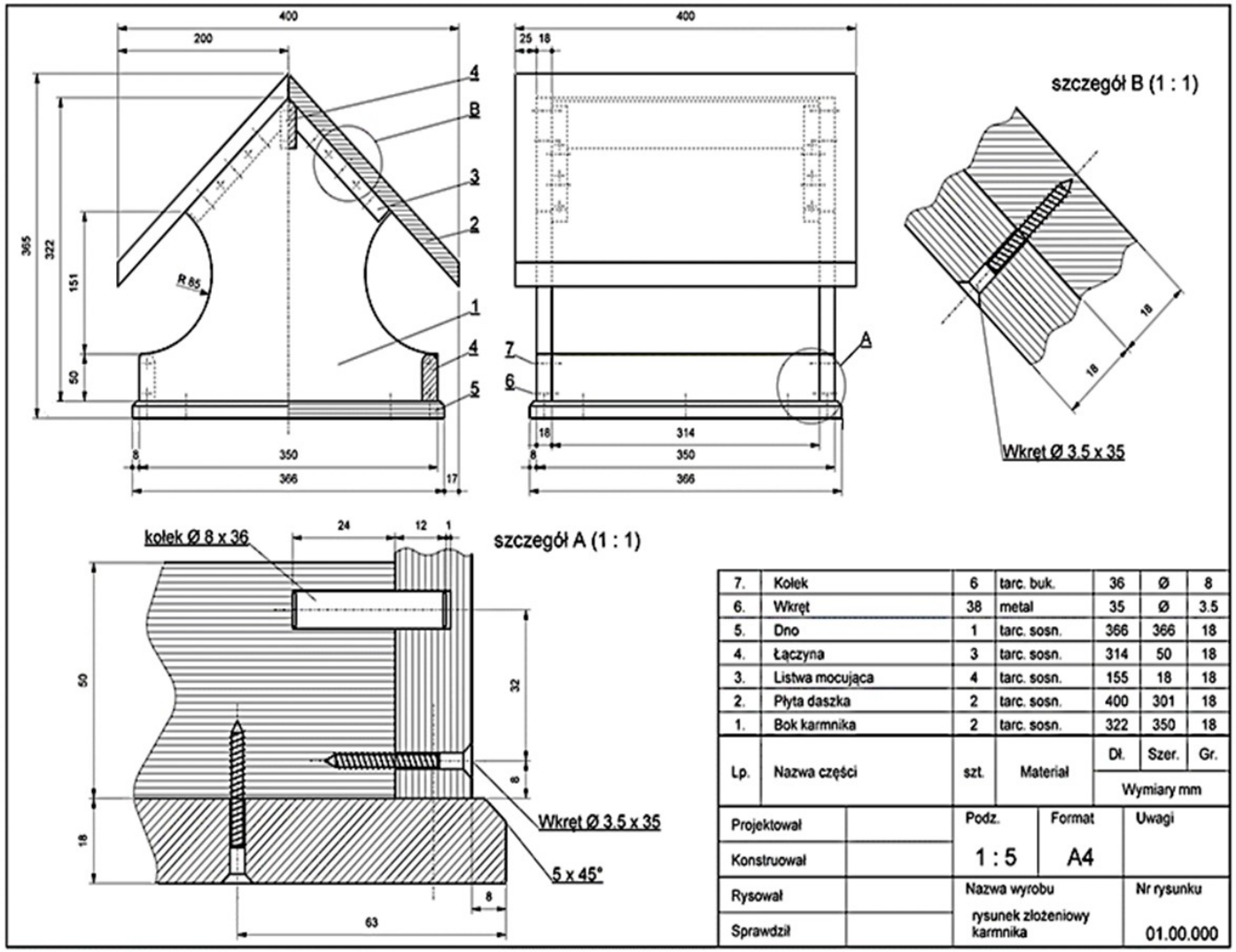

Lp.	Nazwa części	szt.	Materiał	Dł.	Szer.	Gr.
				Wymiary mm		
7.	Kołek	6	tarc. buk.	36	Ø	8
6.	Wkręt	38	metal	35	Ø	3.5
5.	Dno	1	tarc. sosn.	366	366	18
4.	Łączyna	3	tarc. sosn.	314	50	18
3.	Listwa mocująca	4	tarc. sosn.	155	18	18
2.	Płyta daszka	2	tarc. sosn.	400	301	18
1.	Bok karmnika	2	tarc. sosn.	322	350	18

Projektował		Podz. 1 : 5	Format A4	Uwagi
Konstruował				
Rysował		Nazwa wyrobu rysunek złożeniowy karmnika		Nr rysunku 01.00.000
Sprawdził				

zawodowe.edu.pl - darmowa platforma egzaminów zawodowych

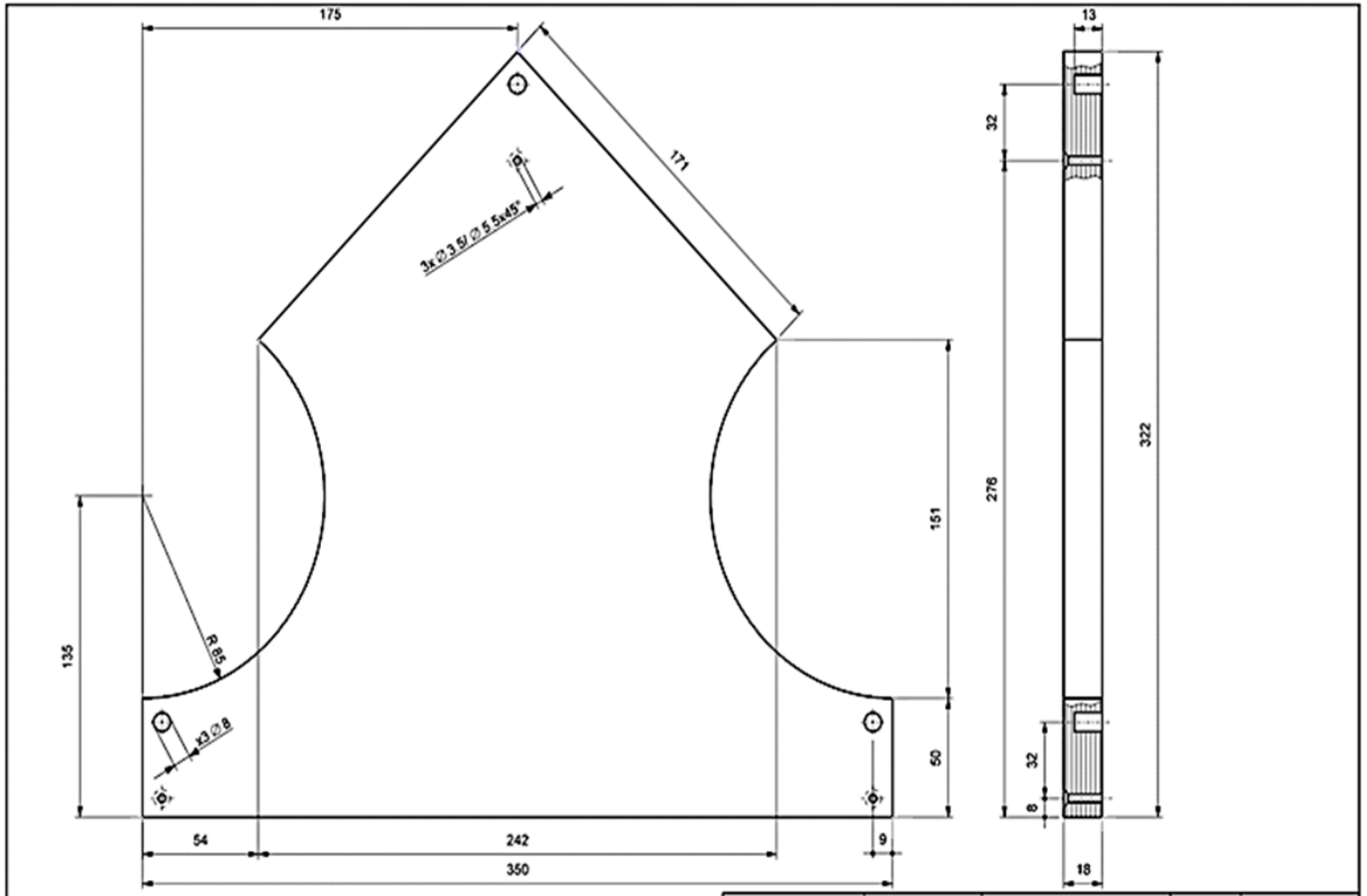

Projektował		Bok karmnika	szt. 2	
Konstruował		Wymiary	Podz.	Materiał tar. sosn.
Rysował		322 x 350 x 18	1 : 2	Nr rysunku 01.00.001
Sprawdził				

Narzędzia dla nauczycieli zawodowych: zawodowe.edu.pl

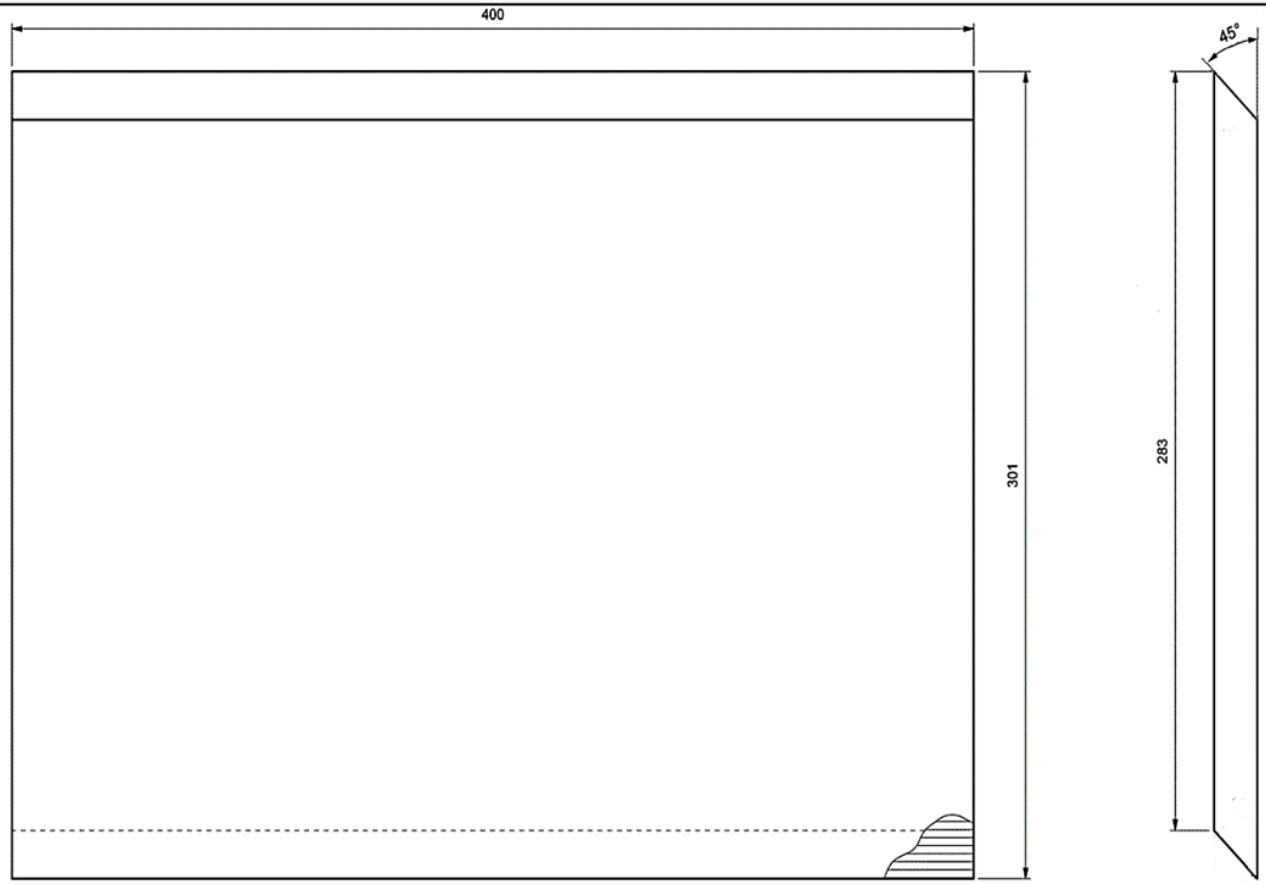

Projektował		Płyta daszka	szt. 2	
Konstruował		Wymiary	Podz.	Materiał
Rysował		400 x 301 x 18	1 : 2	tar. sosn.
Sprawdził				Nr rysunku 01.00.002

zawodowe.edu.pl - darmowa platforma egzaminów zawodowych

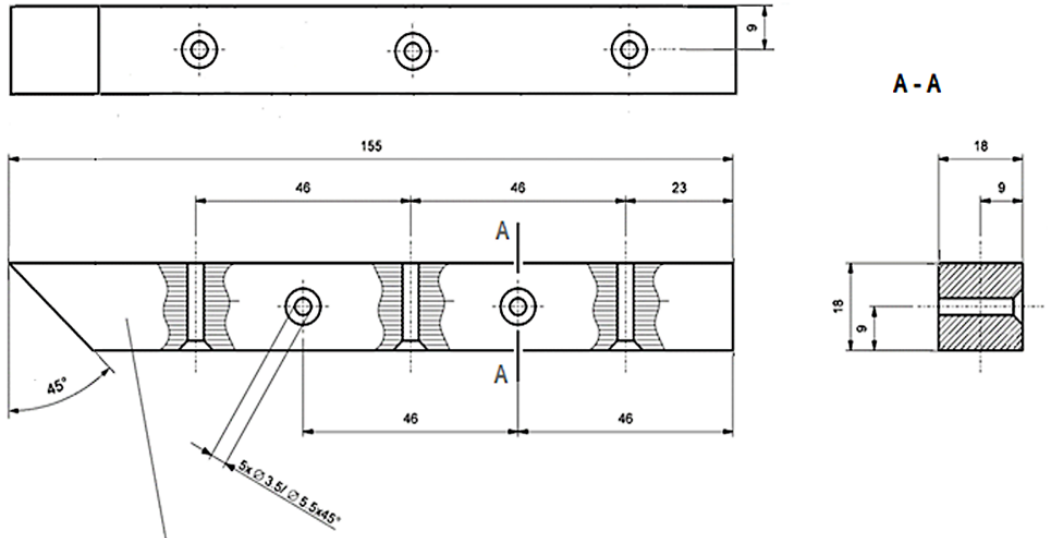

Fazowanie 2 x 45° otworów na tej płaszczyźnie
wykonać w 2 elementach jak na rysunku
a w 2 elementach w lustrzanym odbiciu

Projektował		Listwa mocująca	szt. 4	
Konstruował		Wymiary	Podz.	Materiał tar. sosn.
Rysował		155 x 18 x 18	1 : 1	Nr rysunku 01.00.003
Sprawdził				

Ćwicz na zawodowe.eduportal.pl testy i arkusze egzaminacyjne

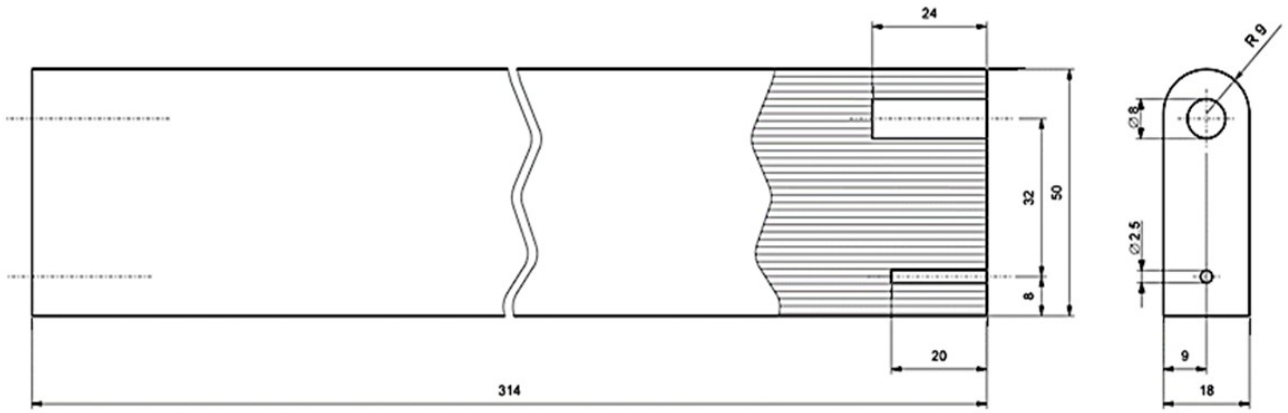

Projektował		Łączyna	szt. 3	
Konstruował		Wymiary	Podz.	Materiał tar. sosn.
Rysował		314 x 50 x 18	1 : 1	Nr rysunku 01.00.004
Sprawdził				

Narzędzia dla nauczycieli zawodowych: zawodowe.edu.pl

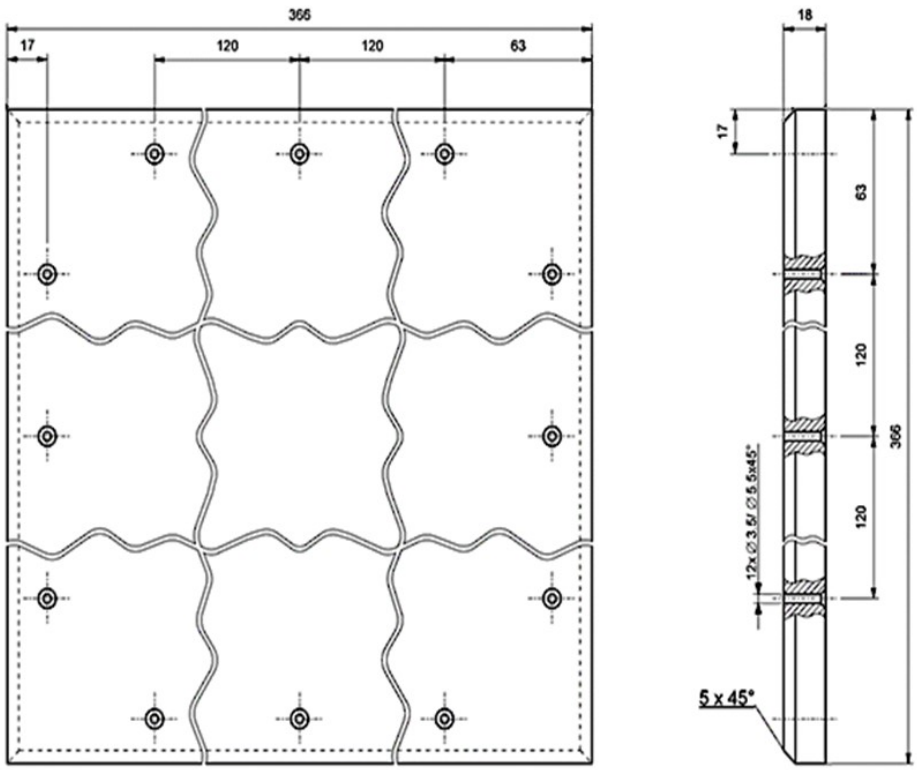

Projektował		Dno	szt. 1	
Konstruował		Wymiary	Podz.	Materiał tar. sosn.
Rysował		366 x 366 x 18	1 : 2	Nr rysunku 01.00.005
Sprawdził				

Narzędzia dla nauczycieli zawodowych: zawodowe.edu.pl