Układ graficzny © CKE 2019

CENTRALNA KOMISJA EGZAMINACYJNA

EGZAMIN ZAWODOWY
Rok 2023
ZASADY OCENIANIA

Arkusz zawiera informacje prawnie chronione do momentu rozpoczęcia egzaminu

Nazwa kwalifikacji: **Wytwarzanie wyrobów z drewna i materiałów drewnopochodnych**
Oznaczenie arkusza: **DRM.04-03-23.06-SG**
Oznaczenie kwalifikacji: **DRM.04**
Numer zadania: **03**
Wersja arkusza: **SG**

PODSTAWA PROGRAMOWA 2019

Wypełnia egzaminator

Kod ośrodka ☐☐☐☐☐☐ – ☐☐☐☐☐

Kod egzaminatora ☐☐☐☐☐☐

Data egzaminu ☐☐ ☐☐ ☐☐☐☐
Dzień Miesiąc Rok

Godzina rozpoczęcia egzaminu ☐☐ : ☐☐

Numer *PESEL* zdającego*											Numer stanowiska		

* w przypadku braku numeru *PESEL* – seria i numer paszportu lub innego dokumentu potwierdzającego tożsamość

zawodowe.edu.pl - darmowa platforma egzaminów zawodowych

Egzaminatorze!

- Oceniaj prace zdających rzetelnie i z zaangażowaniem. Dokumentuj wyniki oceny.
- Stosuj przyjęte zasady oceniania w sposób obiektywny.
- Jeżeli zdający, wykonując zadanie egzaminacyjne, uzyskuje inne rezultaty albo pożądane rezultaty uzyskuje w inny sposób niż uwzględniony w zasadach oceniania lub przedstawia nietypowe rozwiązanie, ale zgodnie ze sztuką w zawodzie, to nadal oceniaj zgodnie z kryteriami zawartymi w zasadach oceniania. Informacje o tym, że zasady oceniania nie przewidują zaistniałej sytuacji, przekaż niezwłocznie w formie pisemnej notatki do Przewodniczącego Zespołu Egzaminacyjnego z prośbą o przekazanie jej do Okręgowej Komisji Egzaminacyjnej. Notatka może być sporządzona odręcznie w trybie roboczym.
- Informuj przewodniczącego zespołu nadzorującego o wszystkich nieprawidłowościach zaistniałych w trakcie egzaminu, w tym w szczególności o naruszeniach przepisów bezpieczeństwa i higieny pracy i o podejrzeniach niesamodzielności w wykonaniu zadania przez zdającego.

Dla nauczycieli: zawodowe.edu.pl – monitoring klas i generowanie egzaminów

		Numer stanowiska					

	Elementy podlegające ocenie/kryteria oceny	*Egzaminator wpisuje **T**, jeżeli zdający spełnił kryterium albo **N**, jeżeli nie spełnił*					
Rezultat 1: Przygotowane do montażu elementy wieszaka do przedpokoju *Uwaga! Rezultat należy ocenić po zgłoszeniu przez zdającego gotowości do oceny*							
1	Listwy przycięte na długości zgodnie z rysunkiem z dokładnością ± 1 mm						
2	Podpory półki wycięte o wymiarach zgodnie z rysunkiem z dokładnością ± 1 mm						
3	Krawędzie listew wieszaka i podpórki zaokrąglone zgodnie z dokumentacją						
4	W listwach wieszaka nawiercone gniazda pod kołki wieszakowe zgodnie z rysunkiem z dokładnością ± 1 mm						
5	Wykonane powierzchnie cięcia wyszlifowane						
6	Przygotowane wszystkie elementy wieszaka zgodnie z dokumentacją						

Arkusz pobrany ze strony www.cke.edu.pl

		Numer stanowiska					
Rezultat 2: Wieszak do przedpokoju							
1	Wymiary gabarytowe wieszaka zgodnie z dokumentacją z dokładnością ± 2 mm						
2	Zaokrąglenia krawędzi listew bez wyrwań i przypaleń						
3	Listwy wieszaka rozmieszczone równiomiernie i równolegle w odstępach pomiędzy listwami 30 mm z dokładnością ± 1 mm						
4	Półka wieszaka zamontowana prostopadle do listew wieszaka						
5	Listwy półki rozmieszczone równomiernie na podporze półki, równolegle do siebie. Odstęp pomiędzy listwami 20 mm z dokładnością ± 1 mm						
6	Listwy półki wysunięte po 50 mm od skrajnej listwy wieszaka z dokładnością ± 1 mm						
7	Wkręty w listwach półki rozmieszczone zgodnie z rysunkiem z dokładnością ± 1 mm						
8	Kołki wieszakowe wklejone w jednej linii prostopadle do listew wieszaka						
9	Wkręty w listwach tylnych rozmieszczone zgodnie z dokumentacją						
10	Wieszak zmontowany ze wszystkich elementów zgodnie z dokumentacją, stabilny						

Dla nauczycieli: zawodowe.edu.pl - monitoring klas i generowanie egzaminów

		Numer stanowiska					

Przebieg 1: Przebieg wykonania wieszaka do przedpokoju							
Zdający:							
1	Podczas prac związanych z przygotowaniem do obróbki elementów wyrobu używał narzędzi i przyrządw odpowiednio do ich przeznaczenia oraz posługiwał się dokumetacją techniczną						
2	Sprawdził stan frezarki i wykonał operacje frezowania z zachowanej zasad bezpiecznej pracy						
3	Sprawdził stan pilarki i wykonał poprawnie operacje piłowania mechanicznego						
4	Załamał wszystkie krawędzie elementów wieszaka						
5	Sprawdził stan wiertarki i wykonał poprawnie operacje wiercenia						
6	Przepiłował elementy na podpórki za pomocą piły ręcznej zgodnie z dokumentacją						
7	Podczas wykonywania obróbki mechanicznej frezowania, piłowania i wiercenia zachowywał odległość dloni poza przestrzenią roboczą narzędzi skrawających						
8	Podczas wykonywania obróbki mechanicznej stosował środki ochrony indywidualnej zgodnie z przepisami bhp						
9	Sprawdził stan i stosował osłony narzędzi skrawających						
10	Po zakończeniu pracy oczyścił narzędzia i sprzęt, uporządkował stanowisko pracy, odpady umieścił we właściwych pojemnikach						

Egzaminator …… .....

imię i nazwisko *data i czytelny podpis*

Przygotuj uczniów do egzaminu zawodowego na zawodowe.edu.pl

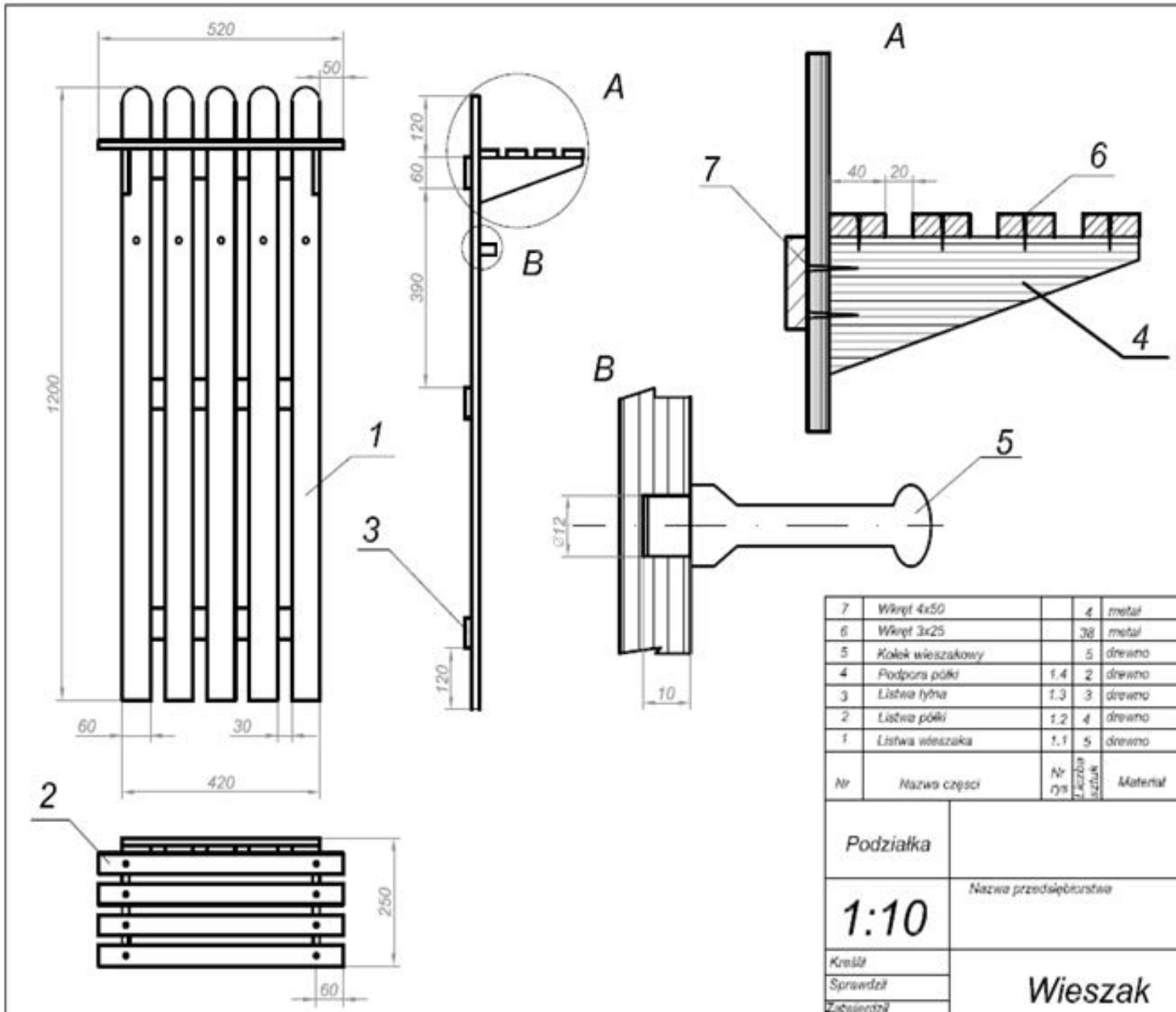

Nr	Nazwa części	Nr rys	Liczba sztuk	Materiał	Wymiary Dł.	Szer.	Gr.	Uwagi
7	Wkręt 4x50		4	metal				
6	Wkręt 3x25		38	metal				
5	Kołek wieszakowy		5	drewno				
4	Podpora półki	1.4	2	drewno	220	90	15	
3	Listwa tylna	1.3	3	drewno	420	60	15	
2	Listwa półki	1.2	4	drewno	520	40	15	
1	Listwa wieszaka	1.1	5	drewno	1200	60	15	

Podziałka		Data
1:10	Nazwa przedsiębiorstwa	Arkusz Liczba arkuszy
Kreślił Sprawdził Zatwierdził	Wieszak	Nr. rysunku 1

Narzędzia dla nauczycieli zawodowych: zawodowe.edu.pl

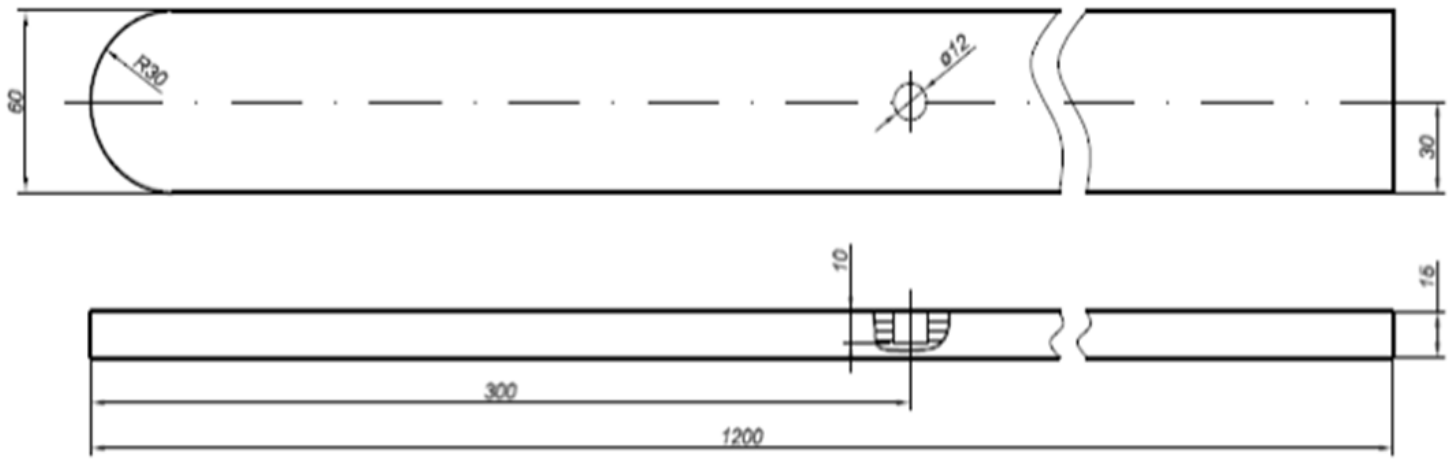

Podziałka		Data
1:2	Nazwa przedsiębiorstwa	Liczba arkuszy
Kreślił	Listwa wieszaka	Nr. rysunku 1.1
Sprawdził		
Zatwierdził		

Darmowe egzaminy zawodowe zawodowe.edu.pl

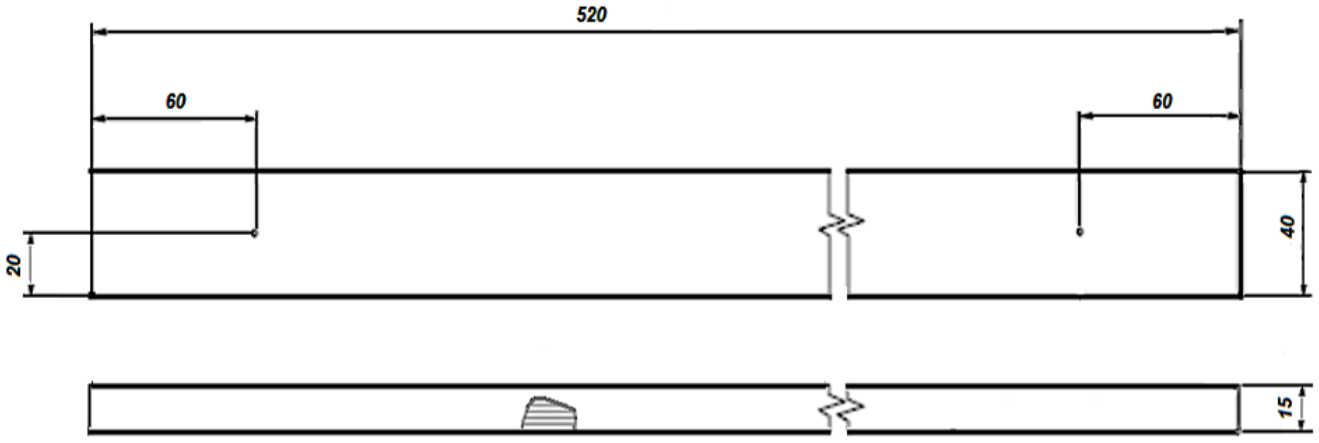

Uwaga:

Wszystkie krawędzie górnej szerokiej płaszczyzny zaokrąglone frezem R 3.

Podziałka		Data
1:2	Nazwa przedsiębiorstwa	Arkusz Liczba arkuszy
Kreślił Sprawdził Zatwierdził	Listwa półki	Nr. rysunku 1.2

Narzędzia dla nauczycieli zawodowych: zawodowe.edu.pl

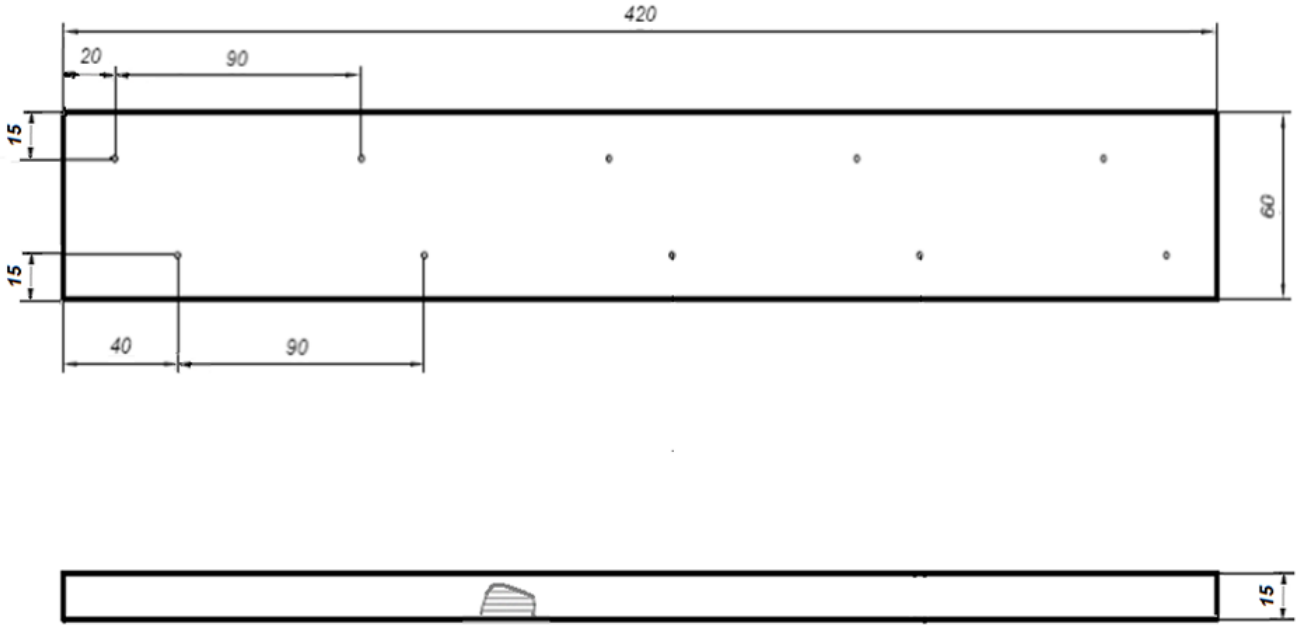

Podziałka		Data
1:2	Nazwa przedsiębiorstwa	Arkusz Liczba arkuszy
Kreślił Sprawdził Zatwierdził	Listwa tylna	Nr. rysunku 1.3

zawodowe.edu.pl - arkusze CKE i pytania egzaminacyjne

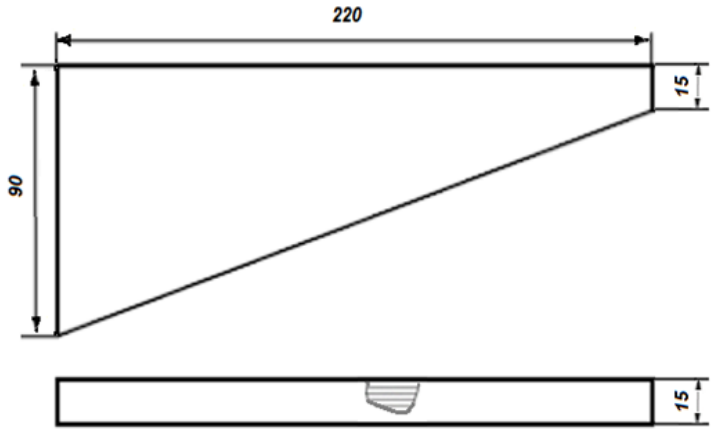

Podziałka		Data
1:2	Nazwa przedsiębiorstwa	Arkusz Liczba arkuszy
Kreślił Sprawdził Zatwierdził	Podpora półki	Nr. rysunku 1.4

Dla nauczycieli: zawodowe.edu.pl - tworzenie klas i generowanie egzaminów