Układ graficzny © CKE 2023

CENTRALNA KOMISJA EGZAMINACYJNA

EGZAMIN ZAWODOWY
Rok 2024
ZASADY OCENIANIA

Arkusz zawiera informacje prawnie chronione do momentu rozpoczęcia egzaminu

Nazwa kwalifikacji: **Wytwarzanie wyrobów z drewna i materiałów drewnopochodnych**
Oznaczenie arkusza: **DRM.04-02-24.06-SG**
Symbol kwalifikacji: **DRM.04**
Numer zadania: **02**
Wersja arkusza: **SG**

PODSTAWA PROGRAMOWA 2019

Wypełnia egzaminator

Kod ośrodka ☐☐☐☐☐☐ – ☐☐☐☐☐

Kod egzaminatora ☐☐☐☐☐☐

Data egzaminu ☐☐ ☐☐ ☐☐☐☐
Dzień Miesiąc Rok

Godzina rozpoczęcia egzaminu ☐☐ : ☐☐

Numer *PESEL* zdającego*											Numer stanowiska		

* w przypadku braku numeru *PESEL* – seria i numer paszportu lub innego dokumentu potwierdzającego tożsamość

Przygotuj uczniów do egzaminu zawodowego na zawodowe.edu.pl

Egzaminatorze!

- Oceniaj prace zdających rzetelnie i z zaangażowaniem. Dokumentuj wyniki oceny.
- Stosuj przyjęte zasady oceniania w sposób obiektywny.
- Jeżeli zdający, wykonując zadanie egzaminacyjne, uzyskuje inne rezultaty albo pożądane rezultaty uzyskuje w inny sposób niż uwzględniony w zasadach oceniania lub przedstawia nietypowe rozwiązanie, ale zgodnie ze sztuką w zawodzie, to nadal oceniaj zgodnie z kryteriami zawartymi w zasadach oceniania. Informacje o tym, że zasady oceniania nie przewidują zaistniałej sytuacji, przekaż niezwłocznie w formie pisemnej notatki do Przewodniczącego Zespołu Egzaminacyjnego z prośbą o przekazanie jej do Okręgowej Komisji Egzaminacyjnej. Notatka może być sporządzona odręcznie w trybie roboczym.
- Informuj przewodniczącego zespołu nadzorującego o wszystkich nieprawidłowościach zaistniałych w trakcie egzaminu, w tym w szczególności o naruszeniach przepisów bezpieczeństwa i higieny pracy i o podejrzeniach niesamodzielności w wykonaniu zadania przez zdającego.

Narzędzia dla nauczycieli zawodowych: zawodowe.edu.pl

		Numer stanowiska					

	Elementy podlegające ocenie/kryteria oceny	*Egzaminator wpisuje **T**, jeżeli zdający spełnił kryterium albo **N**, jeżeli nie spełnił*					
Rezultat 1: Przygotowany do montażu wieniec górny i dolny							
Uwaga : Rezultat sprawdzamy po zgłoszeniu zdającego Przewodniczacemy Zespołu Nadzorujacego							
1	Szerokość wieńca dolnego i górnego 180 ±1 mm						
2	Długość wieńca dolnego i górnego 600 ±1 mm						
3	Wąskie widoczne płaszczyzny wieńca górnego i dolnego oklejone obrzeżem dekoracyjnym, o załamanych krawędziach						
4	Oklejony wieniec górny i dolny bez nadmiaru obrzeża, bez uszkodzeń						
5	Krawędzie po piłowaniu równe, bez wyrwań i wyłupań						
6	Nawiercone gniazda Ø 8 w szerokich płaszczyznach wieńca dolnego i górnego zgodnie z Rysunkiem 1.2 z dokładnością ± 1 mm						
7	Nawiercone gniazda Ø 8 w wąskich płaszczyznach wienca dolnego i górnego zgodnie z Rysunkiem 1.2 z dokładnością ± 1 mm						
8	Wywiercone gniazda Ø 5 w wąskich płaszczyznach wieńców dolnego i górnego zgodnie z Rysunkiem 1.2 z dokładnością ± 1 mm						

Ćwicz na zawodowe.edu.pl - testy i arkusze egzaminacyjne

		Numer stanowiska					
Rezultat 2: Przygotowana do montażu ściana tylna i przegroda pionowa							
Uwaga : Rezultat sprawdzamy po zgłoszeniu zdającego Przewodniczacemy Zespołu Nadzorujacego							
1	Wąskie widoczne płaszczyzny ściany tylnej oklejone obrzeżem dekoracyjnym						
2	Ściana tylna oklejona, bez nadmiaru obrzeża, bez uszkodzeń						
3	Ostre krawędzie po cięciu obrzeża ściany tylnej wyrównane i załamane						
4	Wywiercone gniazda Ø 8 na szerokiej płaszczyznie ściany tylnej zgodnie z Rysunkiem 1.4 z dokładnością ± 1 mm						
5	Wywiercone otwory Ø 7 w szerokiej płaszczyznie ściany tylnej zgodnie z Rysunkiem 1.4 z dokładnością ± 1 mm						
6	Wąska widoczna płaszczyzna przegrody pionowej oklejona obrzeżem dekoracyjnym						
7	Nadmiar obrzeża oklejonej przegrody pionowej usunięty bez uszkodzenia elementu						
8	Ostre krawędzie po cięciu obrzeża przegrody pionowej wyrównane i załamane						
9	Wywiercone gniazda Ø 5 w wąskich płaszczyznach przegrody pionowej zgodnie z Rysunkiem 1.3 z dokładnością ± 1 mm						
10	Wywiercone gniazda Ø 8 w wąskich płaszczyznach przegrody pionowej zgodnie z Rysunkiem 1.3 z dokładnością ± 1 mm						
Rezultat 3: Zmontowana półka wisząca							
1	Zmontowana półka wisząca posiada wymiary zgodne z Rysunkiem 1.1 z dokładnością ± 2 mm						
2	Wieniec górny i dolny zmontowany z przegrodą pionową za pomocą kołków konstrukcyjnych i kleju						
3	Zachowana prostopadłość przegrody pionowej względem wieńców						
4	Zachowana równoległość wieńca dolnego i górnego względem dłuższej wąskiej płaszczyzny ściany tylnej						
5	Zachowana prostopadłość pomiędzy wieńcami, przegrodą pionową a ścianą tylną						
6	Ściana tylna zmontowana z wieńcami i przegrodą pionową za pomocą kołków konstrukcyjnych i wkrętów typu konfirmat						
7	Połączenie płaszczyn wieńców i przegrody pionowej bez szczelin i uskoków						
8	Połączenie płaszczyzn wieńców i ściany tylnej bez szczelin i uskoków						
9	Połączenie płaszczyzn przegrody pionowej ze ściana tylną bez szczelin i uskoków						
10	Powierzchnie zmontowanej półki bez zabrudzeń i śladów linii traserskich						

zawodowe.edu.pl - darmowa platforma egzaminów zawodowych

		Numer stanowiska					

Przebieg 1: Przebieg wykonania półki wiszącej							
Zdający:							
1	sprawdził ilość, wymiary i stan przygotowania elementów						
2	wykonał czynności: trasowanie, piłowanie, wiercenie, okleinowanie, montaż						
3	przed przystąpieniem do pracy na pilarce sprawdził stan techniczny pił, uruchomił próbnie obrabiarkę, wykonał próbne piłowanie						
4	przed przystąpieniem do wiercenia otworów na wiertarce wykonał wiercenia próbne						
5	podczas pracy na pilarce stosował osłony narzędzi skrawających i miał włączony odciąg wiórów						
6	podczas pracy na obrabiarkach miał założone okulary ochronne i ochronniki słuchu						
7	podczas wykonywania obróbki mechanicznej zachował bezpieczną odległość dłoni od narzędzi skrawających						
8	sprawdził poprawność wykonania półki wiszącej						
9	oczyścił używane narzędzia i sprzęt po skończonej pracy						
10	uporządkował stanowisko po skończonej pracy, odpady umieścił w odpowiednim pojemniku						

Egzaminator …… .....

imię i nazwisko *data i czytelny podpis*

Arkusz pobrany z zawodowe.edu.pl

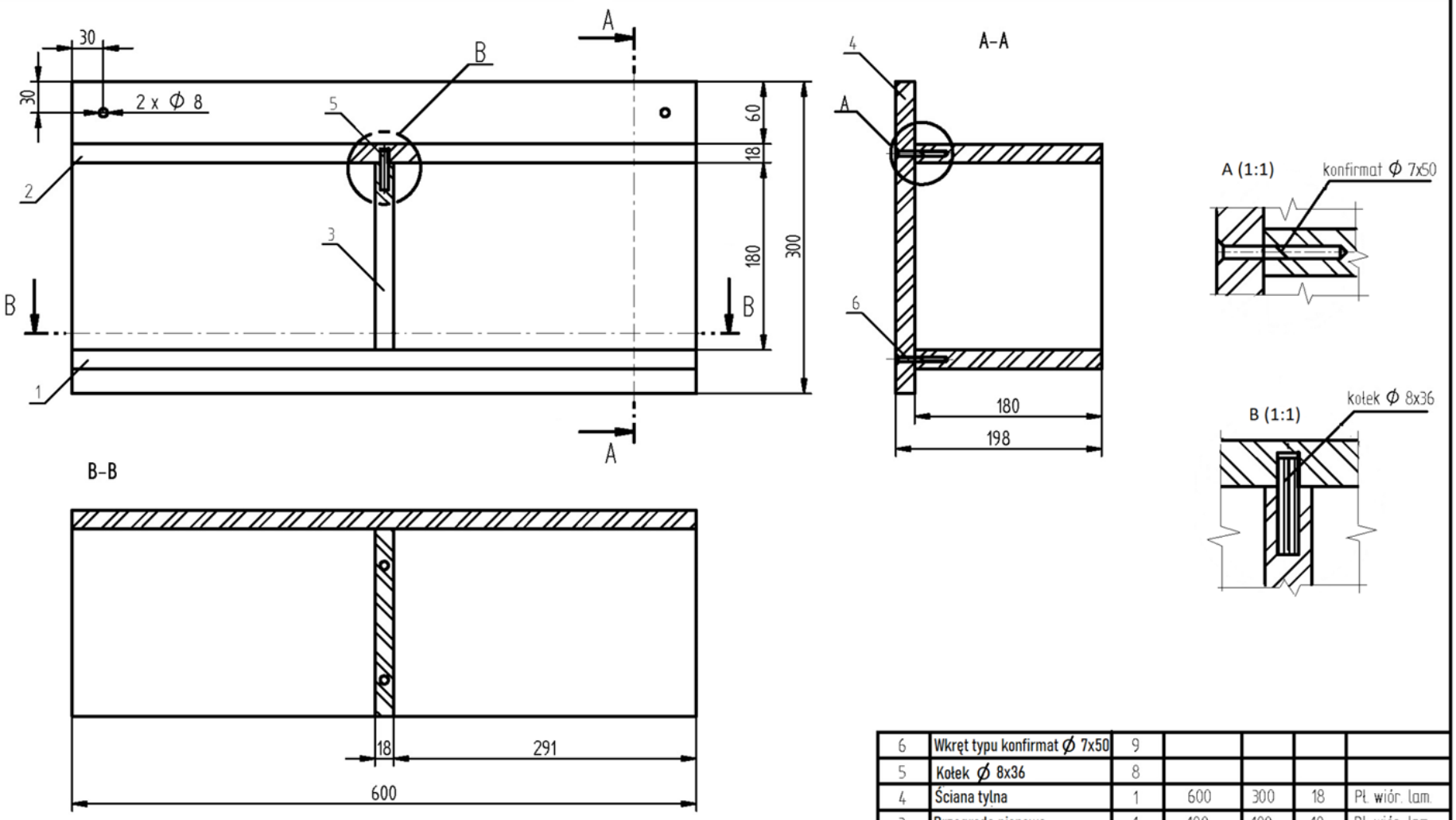

Nr	Nazwa części	Sztuk	Długość	Szer.	Grub.	Materiał
6	Wkręt typu konfirmat Ø 7x50	9				
5	Kołek Ø 8x36	8				
4	Ściana tylna	1	600	300	18	Pł. wiór. lam.
3	Przegroda pionowa	1	180	180	18	Pł. wiór. lam.
2	Wieniec górny	1	600	180	18	Pł. wiór. lam.
1	Wieniec dolny	1	600	180	18	Pł. wiór. lam.
			Wymiary			

Konstr.		Nazwa przedmiotu	Podziałka 1:5
Rys.		Półka wisząca	Nr rysunku 1.1
Spr.			

Arkusz pobrany z zawodowe.edu.pl

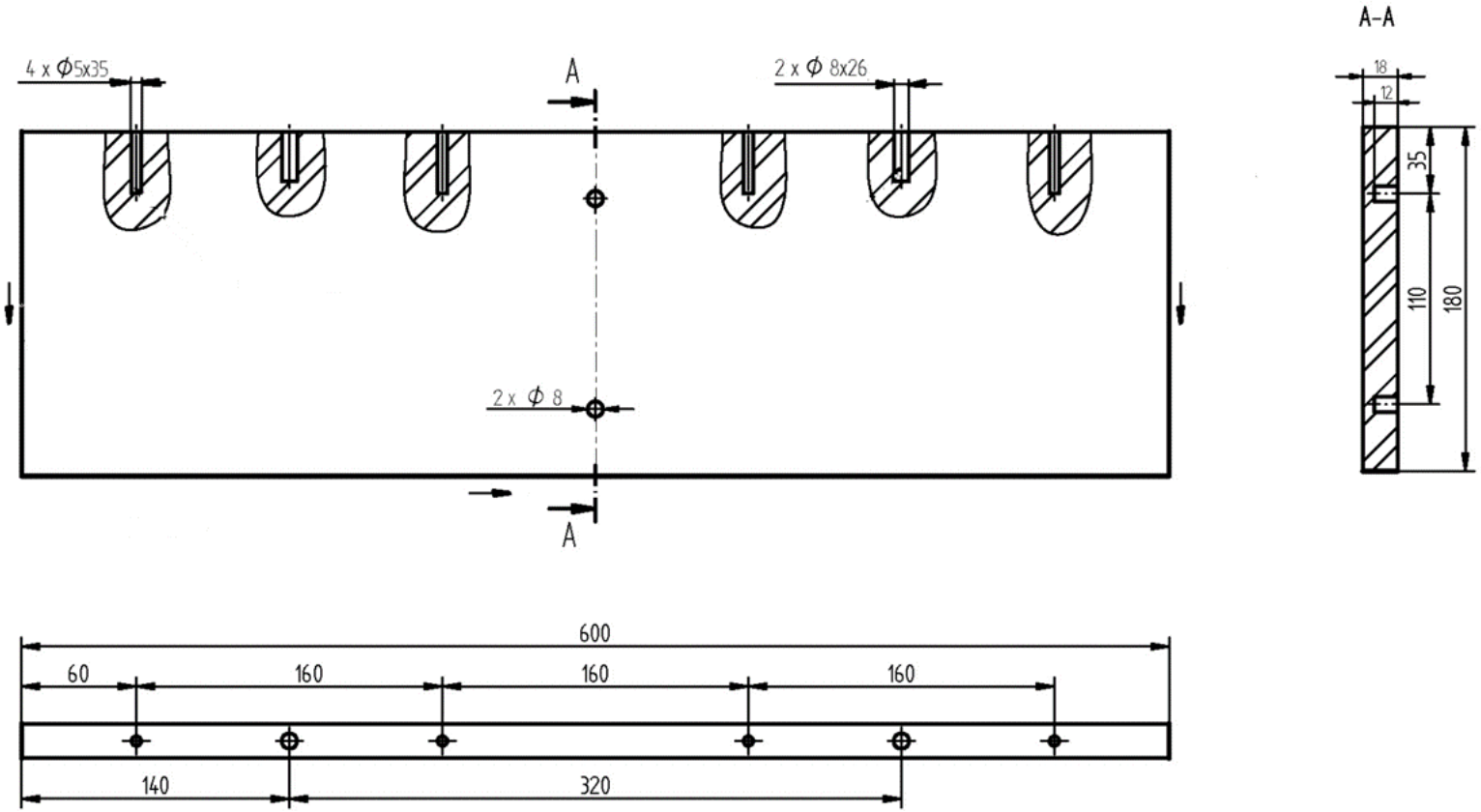

Wieniec górny jest lustrzanym odbiciem wieńca dolnego

Uwaga!

Element jest okleinowany obrzeżem dekoracyjnym z trzech stron

1	Wieniec dolny	1	600	180	18	Pł. wiór. lam.
Nr	Nazwa części	Sztuk	Długość	Szer.	Grub.	Materiał
			Wymiary			
Konstr.		Nazwa przedmiotu			Podziałka 1:5	
Rys.		Wieniec dolny			Nr rysunku 1.2	
Spr.						

zawodowe.edu.pl - darmowa platforma egzaminów zawodowych

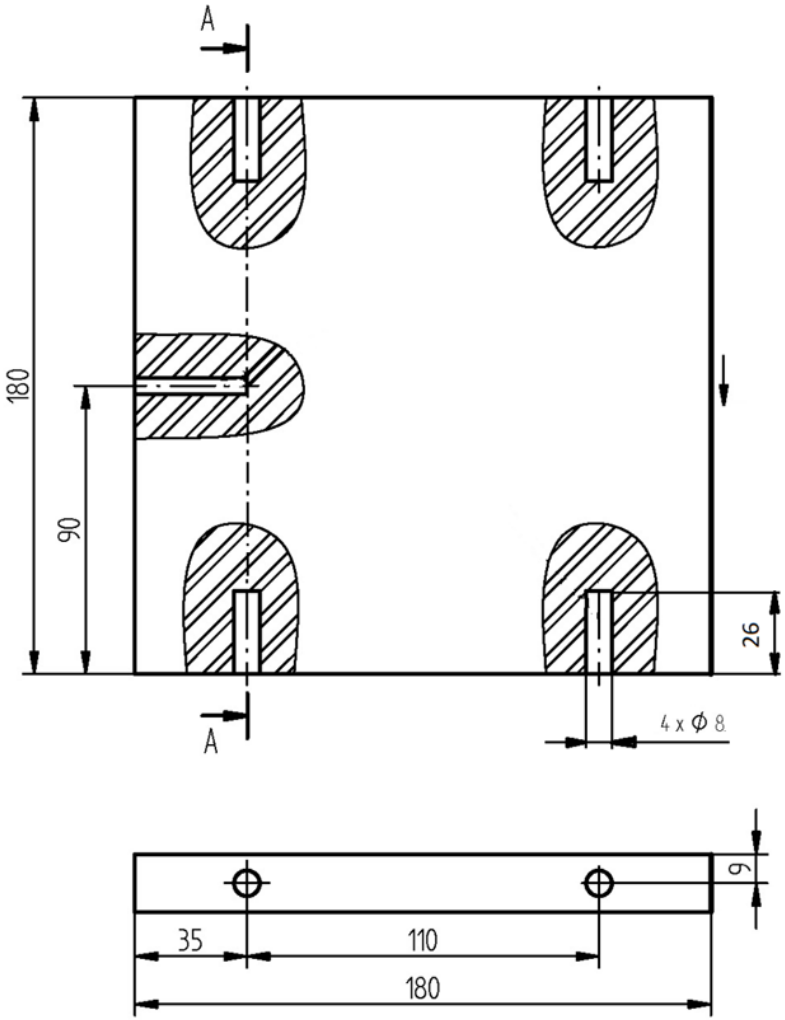

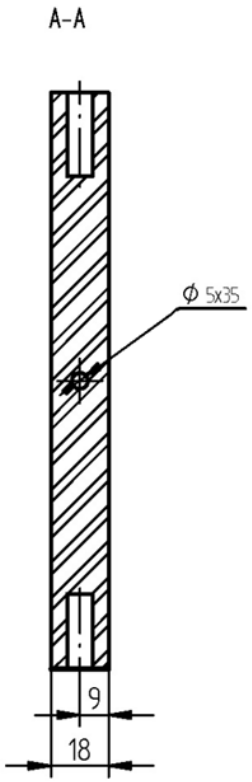

Uwaga!

Element jest okleinowany obrzeżem dekoracyjnym z jednej strony

Nr	Nazwa części	Sztuk	Długość	Szer.	Grub.	Materiał
			Wymiary			
1	Przegroda pionowa	1	180	180	18	Pł. wiór. lam.

Konstr.		Nazwa przedmiotu	Podziałka 1:2
Rys.		Przegroda pionowa	Nr rysunku 1.3
Spr.			

Narzędzia dla nauczycieli zawodowych: zawodowe.edu.pl

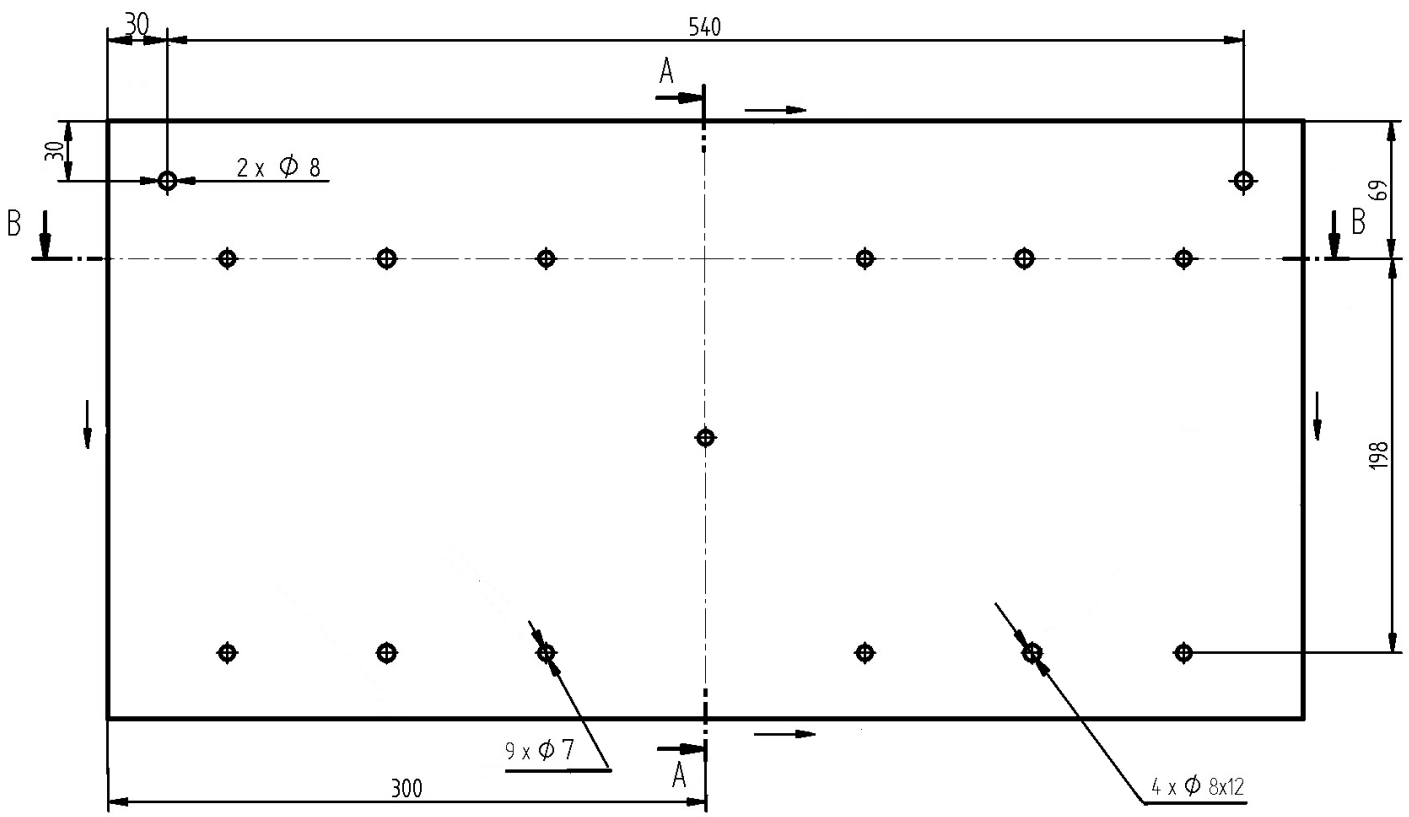

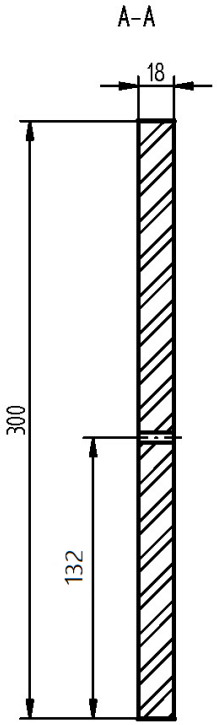

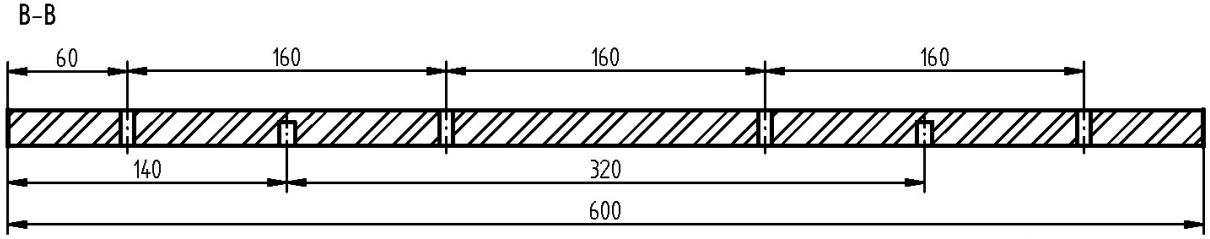

Uwaga!

Element jest okleinowany obrzeżem dekoracyjnym z czterech stron

4	Ściana tylna	1	600	300	18	Pł. wiór. lam.
Nr	Nazwa części	Sztuk	Długość	Szer.	Grub.	Materiał
			Wymiary			
Konstr.		Nazwa przedmiotu			Podziałka 1:2	
Rys.		Ściana tylna			Nr rysunku 1.4	
Spr.						

Narzędzia dla nauczycieli zawodowych: zawodowe.edu.pl