Układ graficzny © CKE 2019

CENTRALNA KOMISJA EGZAMINACYJNA

EGZAMIN ZAWODOWY
Rok 2024
ZASADY OCENIANIA

Arkusz zawiera informacje prawnie chronione do momentu rozpoczęcia egzaminu

Nazwa kwalifikacji: **Wytwarzanie wyrobów z drewna i materiałów drewnopochodnych**
Oznaczenie arkusza: **DRM.04-03-24.06-SG**
Symbol kwalifikacji: **DRM.04**
Numer zadania: **03**
Wersja arkusza: **SG**

PODSTAWA PROGRAMOWA 2019

Wypełnia egzaminator

Kod ośrodka ☐☐☐☐☐☐ – ☐☐☐☐☐

Kod egzaminatora ☐☐☐☐☐☐

Data egzaminu ☐☐ ☐☐ ☐☐☐☐
Dzień Miesiąc Rok

Godzina rozpoczęcia egzaminu ☐☐ : ☐☐

Numer *PESEL* zdającego*											Numer stanowiska		

* w przypadku braku numeru *PESEL* – seria i numer paszportu lub innego dokumentu potwierdzającego tożsamość

Narzędzia dla nauczycieli zawodowych: zawodowe.edu.pl

Egzaminatorze!

- Oceniaj prace zdających rzetelnie i z zaangażowaniem. Dokumentuj wyniki oceny.
- Stosuj przyjęte zasady oceniania w sposób obiektywny.
- Jeżeli zdający, wykonując zadanie egzaminacyjne, uzyskuje inne rezultaty albo pożądane rezultaty uzyskuje w inny sposób niż uwzględniony w zasadach oceniania lub przedstawia nietypowe rozwiązanie, ale zgodnie ze sztuką w zawodzie, to nadal oceniaj zgodnie z kryteriami zawartymi w zasadach oceniania. Informacje o tym, że zasady oceniania nie przewidują zaistniałej sytuacji, przekaż niezwłocznie w formie pisemnej notatki do Przewodniczącego Zespołu Egzaminacyjnego z prośbą o przekazanie jej do Okręgowej Komisji Egzaminacyjnej. Notatka może być sporządzona odręcznie w trybie roboczym.
- Informuj przewodniczącego zespołu nadzorującego o wszystkich nieprawidłowościach zaistniałych w trakcie egzaminu, w tym w szczególności o naruszeniach przepisów bezpieczeństwa i higieny pracy i o podejrzeniach niesamodzielności w wykonaniu zadania przez zdającego.

zawodowe.edu.pl - archiwum CKE - pytania egzaminacyjne

		Numer stanowiska					

	Elementy podlegające ocenie/kryteria oceny	*Egzaminator wpisuje **T**, jeżeli zdający spełnił kryterium albo **N**, jeżeli nie spełnił*					
Rezultat 1: Elementy półki wiszącej przygotowane do montażu							
Uwaga: *Egzaminator sprawdza przygotowane do montażu elementy półki po zgłoszeniu przez zdającego gotowości do oceny*							
1	Dlugość elementu na płytę wierzchnią: 380 ±1 mm (Rysunek 1)						
2	Szerokość elementu na płytę wierzchnią: 170 ±1 mm (Rysunek 1)						
3	Długość elementu na listwę wzmacniającą: 318 ±1 mm (Rysunek 2)						
4	Głębokość gniazda na listwę wzmacniającą w ścianach bocznych: 15 ±1 mm (Rysunek 3)						
5	Wysokość gniazda na listwę wzmacniającą w ścianach bocznych: 30 ±1 mm (Rysunek 3)						
6	Krawędzie boczne gniazda na listwę wzmacniajacą równe, bez wyrwań i wyłupań						
7	Krawędzie dolne gniazda na listwę wzmacniajacą równe, bez wyrwań i wyłupań						
8	Gniazda na konfirmaty w wąskich płaszczyznach ścian bocznych nawiercone zgodnie z Rysunkiem 3 - z dokładnością ±1 mm						
9	4 otwory na konfirmaty w płycie wierzchniej wywiercone zgodnie z Rysunkiem 1 - z dokładnością ±1 mm						

Darmowe egzaminy zawodowe zawodowe.edu.pl

		Numer stanowiska					
Rezultat 2: Wykonana półka wisząca							
1	Zmontowana półka wisząca: wymiary zgodne z Rysunkiem 4 z dokładnością ±1 mm						
2	Połączenia bez szczelin między łączonymi elementami						
3	Płyta wierzchnia zmontowana ze ścianami bocznymi przy użyciu konfirmatów						
4	Wąska tylna płaszczyna płyty wierzchniej i tylne płaszczyzny ścian bocznych zlicowane						
5	Ściany boczne prostopadłe do płyty wierzchniej						
6	Listwa wzmacniająca zamontowana za pomocą wkrętów typu SPAX zgodnie z Rysunkiem 4						
7	Listwa wzmacniajaca zlicowana z szerokimi i wąskimi płaszczyznami ścian bocznych						
8	Zawieszki - uchwyty wieszakowe zamocowane zgodnie z Rysunkiem 4						
9	Listwy profilowe docięte na ukos 45° spasowane z dokładnością ±1 mm						
10	Powierzchnie elementów półki wyszlifowane, ostre krawędzie załamane papierem ściernym						

Przygotuj uczniów do egzaminu zawodowego na zawodowe.edu.pl

		Numer stanowiska					

Przebieg 1: Przebieg wykonania półki wiszącej							
Zdający:							
1	sprawdził ilość i wymiary przygotowanych elementów						
2	przygotował elementy półki do montażu, wykonał: trasowanie, piłowanie, dłutowanie, wiercenie						
3	sprawdził przed użyciem stan techniczny pilarki przez ogląd i próbne uruchomienie, wykonał próbne piłowanie						
4	sprawdził przed użyciem stan techniczny wiertarki przez ogląd i próbne uruchomienie, wykonał próbne wiercenie						
5	stosował osłony narzędzi skrawających podczas piłowania na pilarce wzdłużno-poprzecznej						
6	zachowywał bezpieczną odległość dłoni od narzędzi skrawających podczas wykonywania obróbki mechanicznej piłowania i wiercenia						
7	zmontował elementy półki za pomocą odpowiednio wkrętów, kleju i gwoździ, sprawdził poprawność wykonania półki wiszącej						
8	wykonał szlifowanie, podczas obróbki wykończeniowej/ręcznej stosował środki ochrony indywidualnej, maskę przeciwpyłową, okulary ochronne						
9	podczas wykonywania prac stosował środki ochrony indywidualnej, okulary ochronne, zatyczki przeciwhałasowe lub słuchawki ochronne podczas obróbki mechanicznej						
10	uporządkował stanowisko po zakończeniu pracy, odpady umieścił w pojemniku przeznaczonym na ten cel						

Egzaminator …… .....

imię i nazwisko *data i czytelny podpis*

zawodowe.edu.pl - darmowa platforma egzaminów zawodowych

Rysunek 1

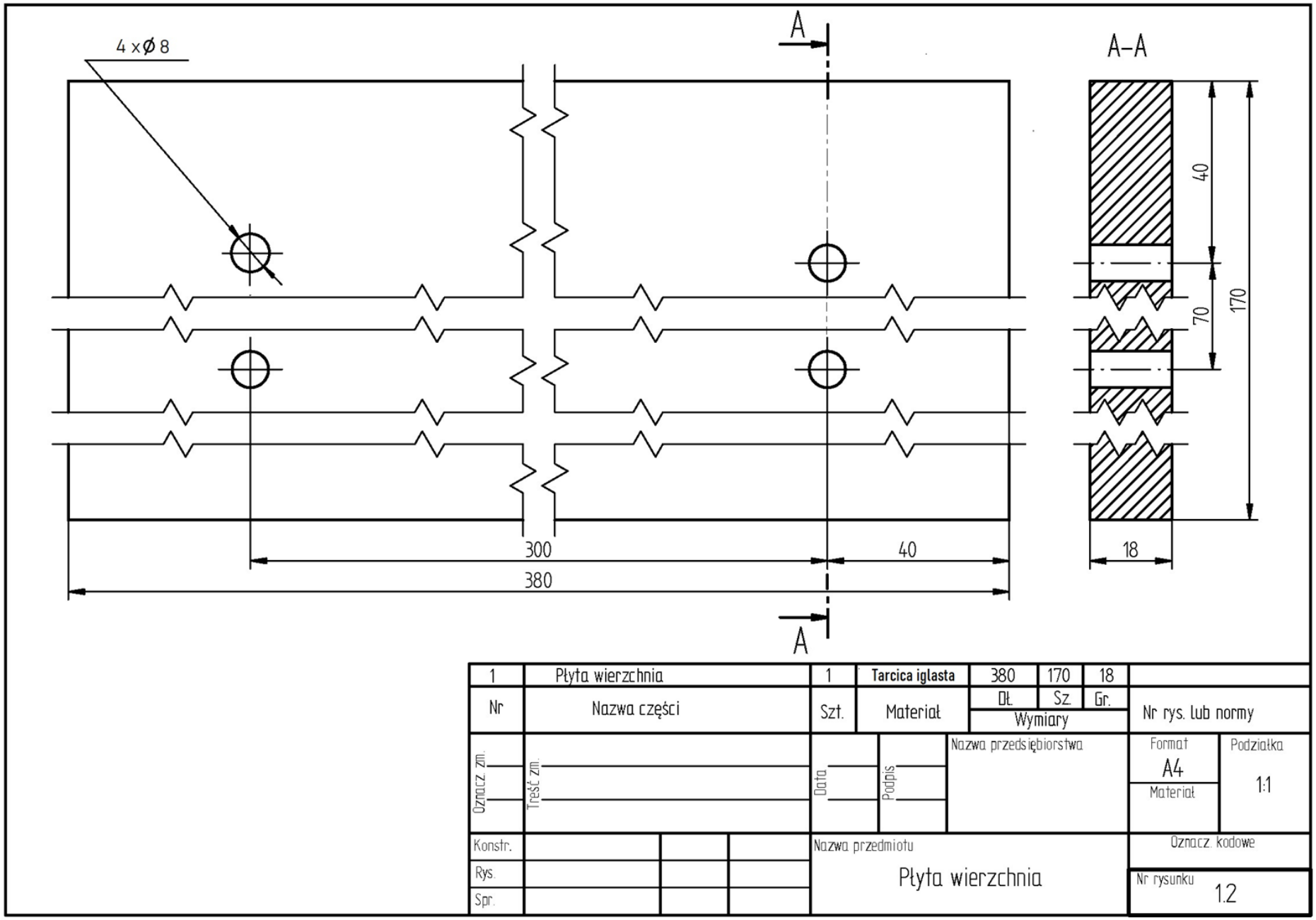

zawodowe.edu.pl - archiwalne egzaminy i pytania egzaminacyjne

Rysunek 2

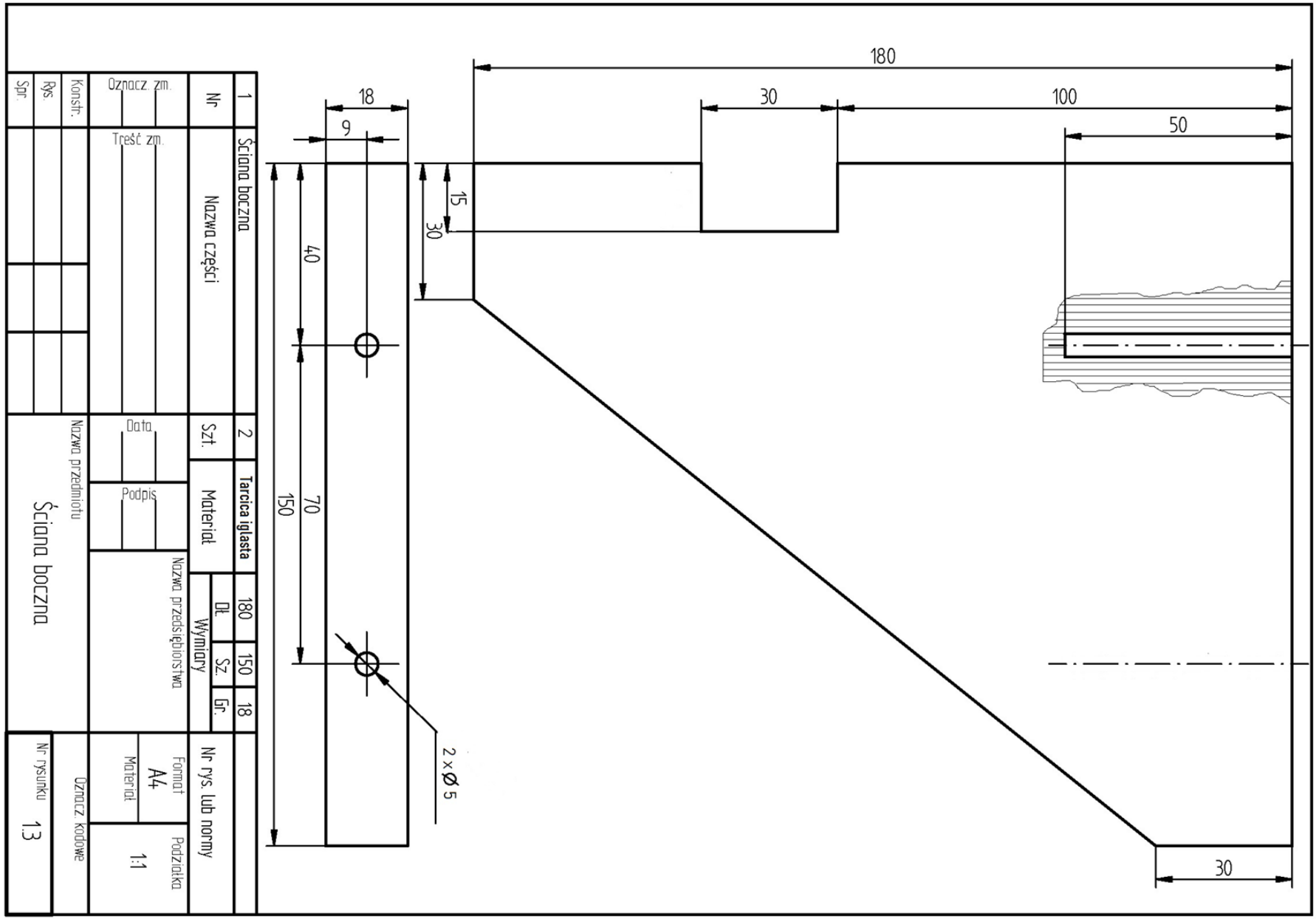

zawodowe.edu.pl - darmowa platforma egzaminów zawodowych

Rysunek 3

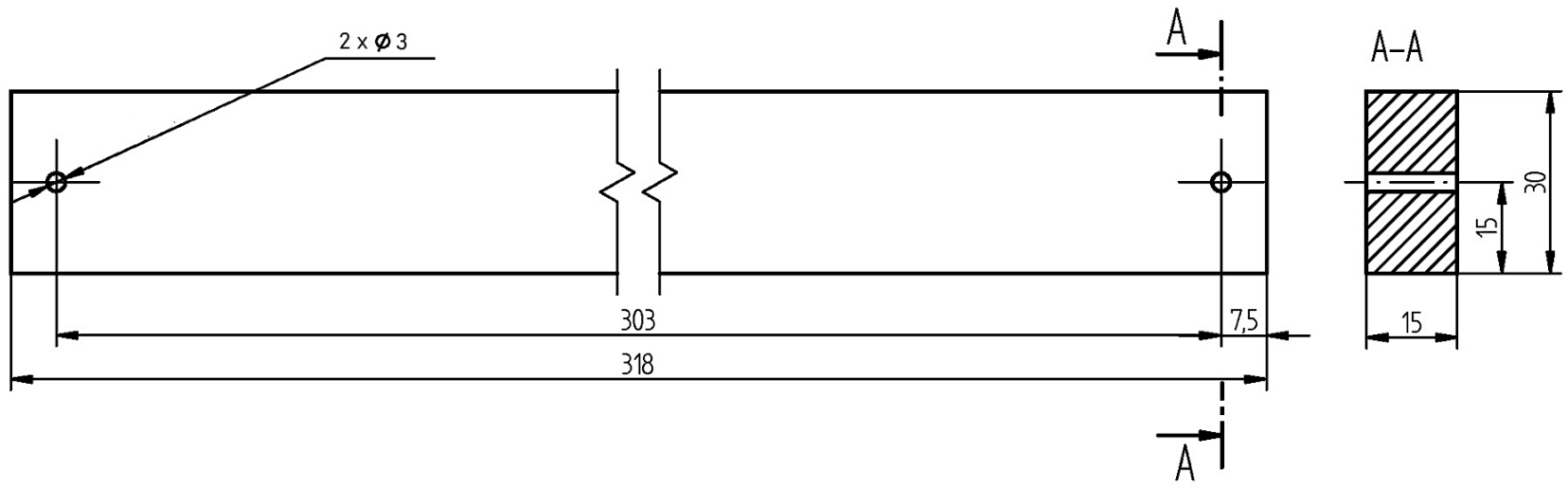

1	Listwa wzmacniająca	1	Tarcica iglasta	318	30	15	
Nr	Nazwa części	Szt.	Materiał	Dł.	Sz.	Gr.	Nr rys. lub normy
				Wymiary			
Oznacz. zm. / Treść zm.		Data / Podpis		Nazwa przedsiębiorstwa		Format A4 / Materiał	Podziałka 1:1
Konstr.				Nazwa przedmiotu		Oznacz. kodowe	
Rys.				Listwa wzmaciająca			
Spr.						Nr rysunku 1.4	

zawodowe.edu.pl - darmowa platforma egzaminów zawodowych

Rysunek 4

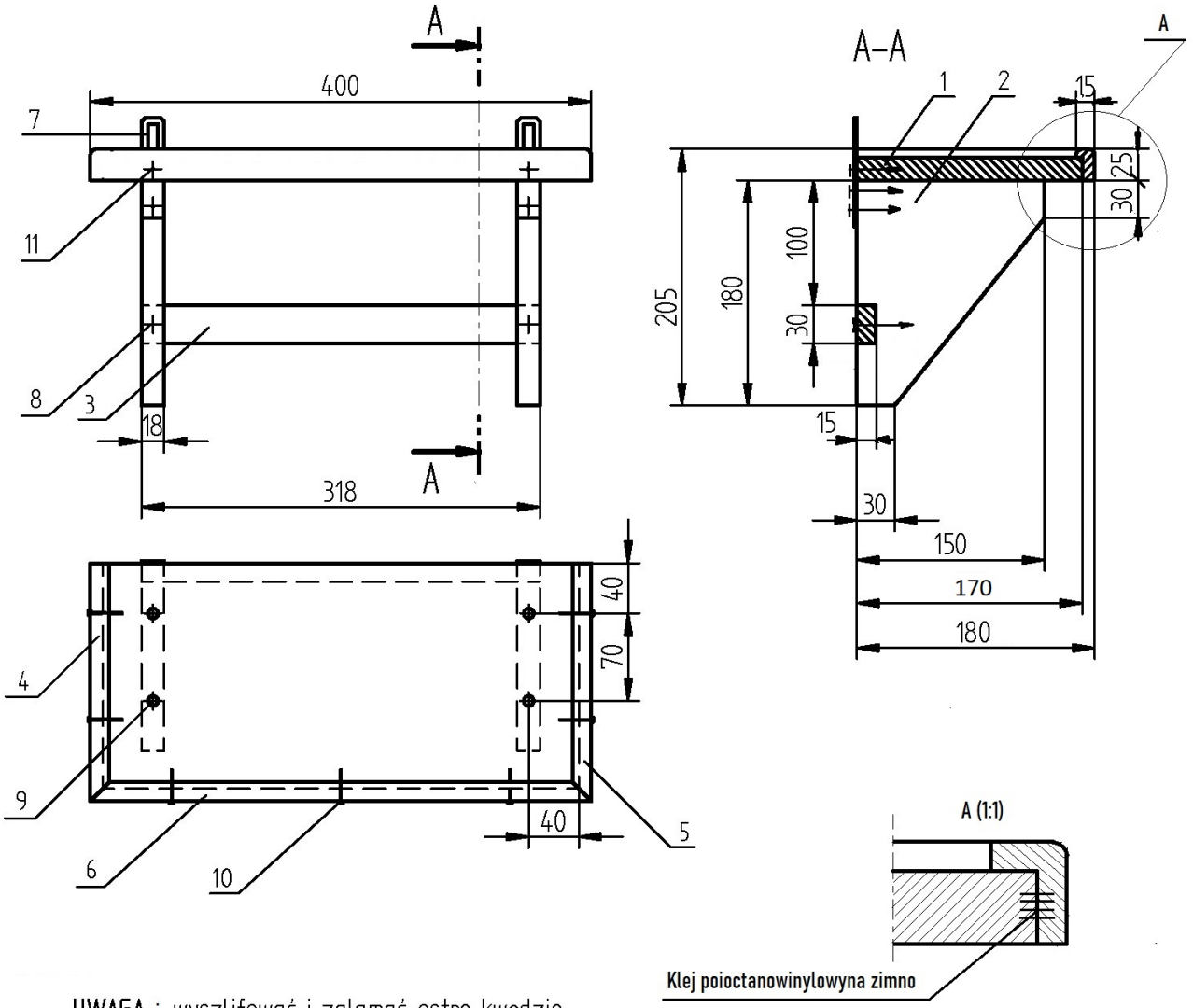

UWAGA : wyszlifować i załamać ostre kwędzie

Nr	Nazwa części	Szt.	Materiał	Wymiary Dł.	Sz.	Gr.	Nr rys. lub normy
11	Wkręty 1,5 x 20	6					
10	Gwoździe 1 x 25	7					
9	Wkręty typu konfirmat 7 x 50	4					
8	Wkręty typu "SPAX" 3 x 35	2					
7	Zawieszki - uchwyty wieszakowe	2					
	Okucia						
6	Listwa profilowa przednia	1	Tarcica iglasta	400			
5	Listwa profilowa prawa	1	Tarcica iglasta	180			
4	Listwa profilowa lewa	1	Tarcica iglasta	180			
3	Listwa wzmacniająca	1	Tarcica iglasta	318	30	15	
2	Ściana boczna	2	Tarcica iglasta	180	150	18	
1	Płyta wierzchnia	1	Tarcica iglasta	380	170	18	

Oznacz. zm. / Treść zm.	Data / Podpis	Nazwa przedsiębiorstwa	Format A4 / Materiał	Podziałka 1:5
Konstr. / Rys. / Spr. — Nazwisko	Data	Podpis	Nazwa przedmiotu: Półka wisząca	Oznacz. kodowe / Nr rysunku 1.1

Przygotuj uczniów do egzaminu zawodowego na zawodowe.edu.pl