CENTRALNA KOMISJA EGZAMINACYJNA

Arkusz zawiera informacje prawnie chronione do momentu rozpoczęcia egzaminu

Nazwa kwalifikacji: **Wytwarzanie wyrobów z drewna i materiałów drewnopochodnych**
Symbol kwalifikacji: **DRM.04**
Numer zadania: **02**
Wersja arkusza: **SG**

Wypełnia zdający

Numer PESEL zdającego* | | | | | | | | | | |

Miejsce na naklejkę z numerem PESEL i z kodem ośrodka

Czas trwania egzaminu: **180** minut. DRM.04-02-25.06-SG

EGZAMIN ZAWODOWY

Rok 2025

CZĘŚĆ PRAKTYCZNA

PODSTAWA PROGRAMOWA 2019

Instrukcja dla zdającego

1. Na pierwszej stronie arkusza egzaminacyjnego wpisz w oznaczonym miejscu swój numer PESEL i naklej naklejkę z numerem PESEL i z kodem ośrodka.
2. Na KARCIE OCENY w oznaczonym miejscu przyklej naklejkę z numerem PESEL oraz wpisz:
   - swój numer PESEL*,
   - oznaczenie kwalifikacji,
   - numer zadania,
   - numer stanowiska.
3. KARTĘ OCENY przekaż zespołowi nadzorującemu.
4. Sprawdź, czy arkusz egzaminacyjny zawiera 8 stron i nie zawiera błędów. Ewentualny brak stron lub inne usterki zgłoś przez podniesienie ręki przewodniczącemu zespołu nadzorującego.
5. Zapoznaj się z treścią zadania oraz stanowiskiem egzaminacyjnym. Masz na to 10 minut. Czas ten nie jest wliczany do czasu trwania egzaminu.
6. Czas rozpoczęcia i zakończenia pracy zapisze w widocznym miejscu przewodniczący zespołu nadzorującego.
7. Wykonaj samodzielnie zadanie egzaminacyjne. Przestrzegaj zasad bezpieczeństwa i organizacji pracy.
8. Jeżeli w zadaniu egzaminacyjnym występuje polecenie „zgłoś gotowość do oceny przez podniesienie ręki”, to zastosuj się do polecenia i poczekaj na decyzję przewodniczącego zespołu nadzorującego.
9. Po zakończeniu wykonania zadania pozostaw rezultaty oraz arkusz egzaminacyjny na swoim stanowisku lub w miejscu wskazanym przez przewodniczącego zespołu nadzorującego.
10. Po uzyskaniu zgody zespołu nadzorującego możesz opuścić salę/miejsce przeprowadzania egzaminu.

Powodzenia!

** w przypadku braku numeru PESEL – seria i numer paszportu lub innego dokumentu potwierdzającego tożsamość*

Układ graficzny
© CKE 2020

Ćwicz na zawodowe.edu.pl - testy i arkusze egzaminacyjne

Zadanie egzaminacyjne

Wykonaj obróbkę mechaniczną elementów i montaż tacy kelnerskiej zgodnie z dokumentacją rysunkową zamieszczoną w arkuszu egzaminacyjnym.
Niektóre elementy składowe tacy zostały wykonane przez ośrodek egzaminacyjny i znajdują się na stanowisku egzaminacyjnym. Przed przystąpieniem do obróbki sprawdź ich ilość i wymiary oraz stan przygotowania.
Wykonaj piłowanie na dokładny wymiar: płyty roboczej, listew przednich i tylnych. Frezowaniem wykonaj zaokrąglenie krawędzi listew.
Następnie wykonaj trasowanie i wiercenie otworów w elementach tacy i zgodnie z dokumentacją rysunkową.

Uwaga!

Po wykonaniu obróbki mechanicznej i ręcznej zgłoś, przez podniesienie ręki, Przewodniczącemu Zespołu Nadzorującego gotowość do oceny przygotowanych elementów tacy kelnerskiej.

Po uzyskaniu zgody przystąp do wykonania czynności związanych z przygotowaniem elementów i montażem wyrobu.
Wykonaj szlifowanie powierzchni elementów i załam pozostałe ostre krawędzie. Połącz elementy tacy kelnerskiej za pomocą wkrętów. Wytrasuj i przytnij ręcznie korek podkładowy, naklej go na płytę roboczą tacy.
Po wykonanym montażu oczyść wyrób i pozostaw na stanowisku.
Zadanie wykonaj na stanowisku egzaminacyjnym wyposażonym w niezbędne materiały, narzędzia i sprzęt.
Przestrzegaj zasad organizacji pracy, przepisów bezpieczeństwa i higieny pracy oraz ochrony środowiska.
Po zakończeniu pracy oczyść narzędzia i sprzęt, uporządkuj stanowisko egzaminacyjne, odpady posegreguj i umieść w odpowiednich pojemnikach.

DOKUMENTACJA RYSUNKOWA

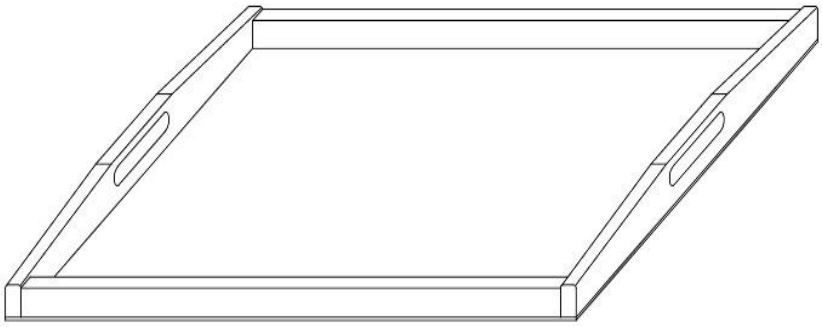

Rysunek. 1. Rysunek poglądowy tacy kelnerskiej

Pobierz więcej arkuszy z zawodowe.edu.pl

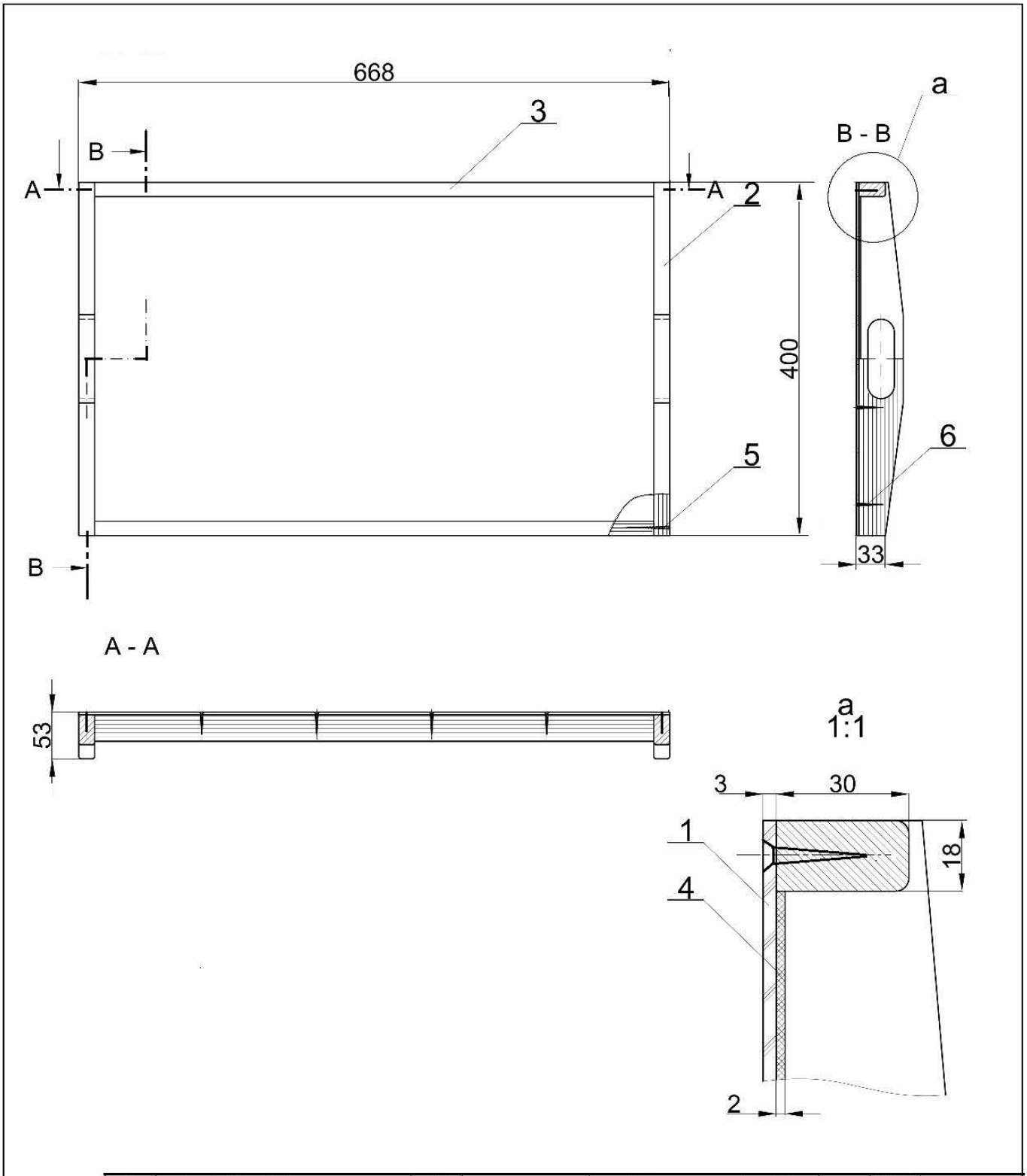

Nr części	Nazwa części	Liczba sztuk	Nr rysunku lub normy	Materiał	Dł.	Sz.	Gr.	Uwagi
					Wymiary netto w mm			
6	wkręt 3,5x25	16		metal	25		Ø3,5	
5	wkręt 3,5x50	4		metal	50		Ø3,5	
4	korek podkładowy	1		korek	632	364	2	
3	listwa przednia i tylna	2		tarcica buk	632	30	18	
2	listwa boczna	2		tarcica buk	400	50	18	
1	płyta robocza	1		sklejka	668	400	3	

	Nazwisko	Podpis	Data
Projektował			
Konstruował			
Kreślił			
Sprawdził			
Kontrola			
Zatwierdził			

Nazwa przedsiębiorstwa

Podziałka 1 : 5

Arkusz A4

Nazwa przedmiotu: Taca kelnerska

Nr rysunku 2

Rysunek. 2 Rysunek złożeniowy tacy kelnerskiej

Więcej materiałów znajdziesz na zawodowe.edu.pl

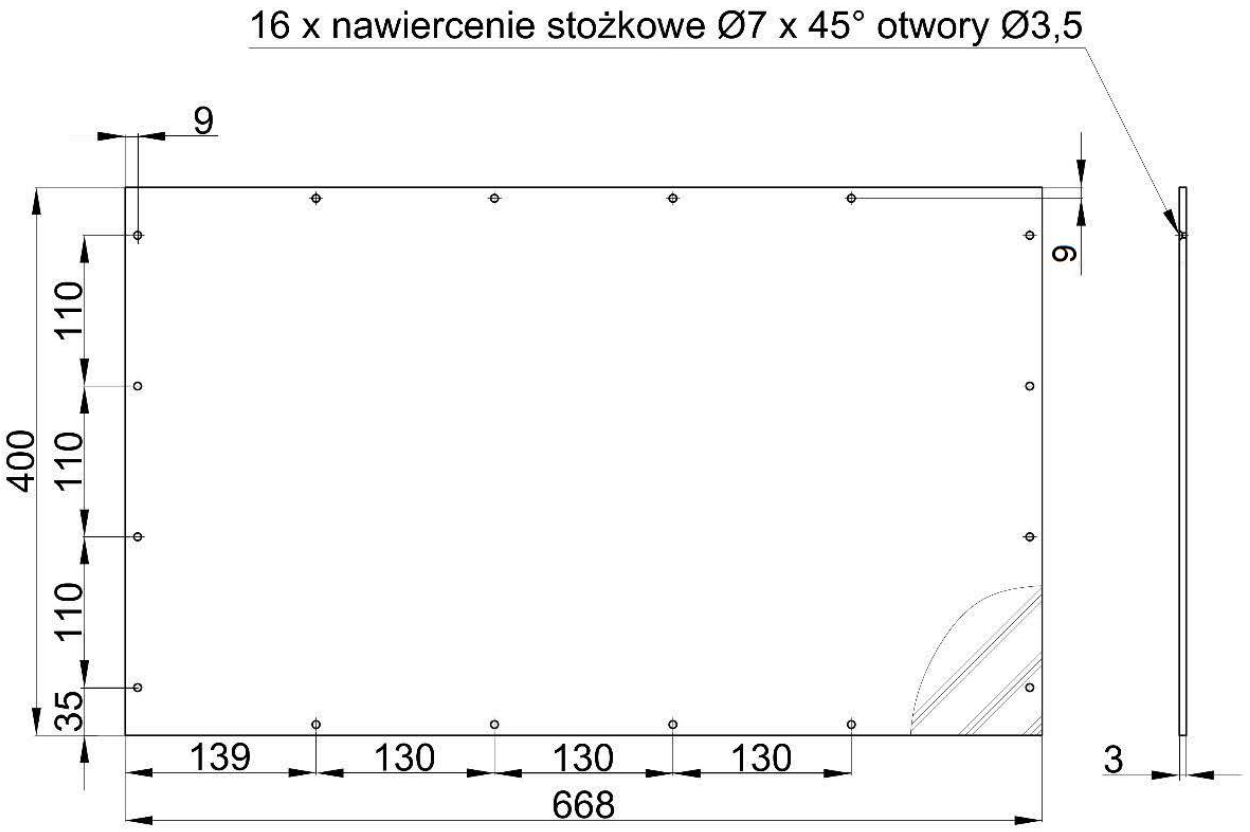

Rysunek 3. Rysunek płyty roboczej

zawodowe.edu.pl - darmowa platforma egzaminów zawodowych

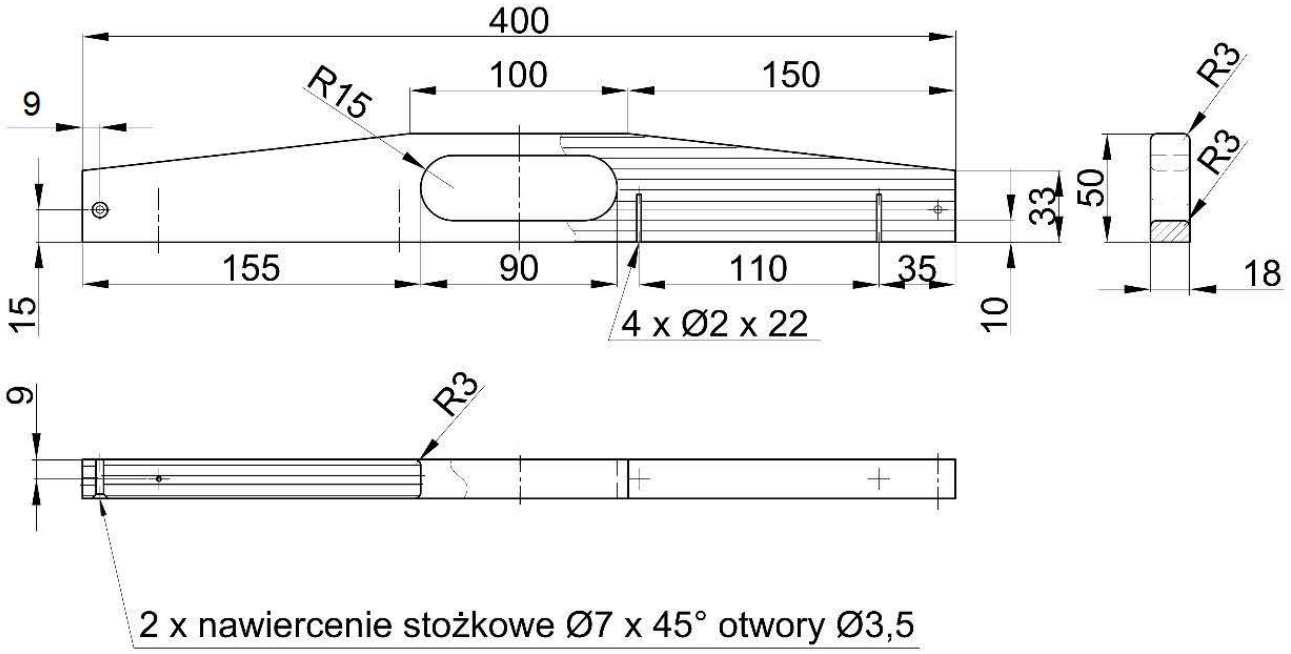

Rysunek 4. Rysunek listwy bocznej

Przygotuj uczniów do egzaminu zawodowego na zawodowe.edu.pl

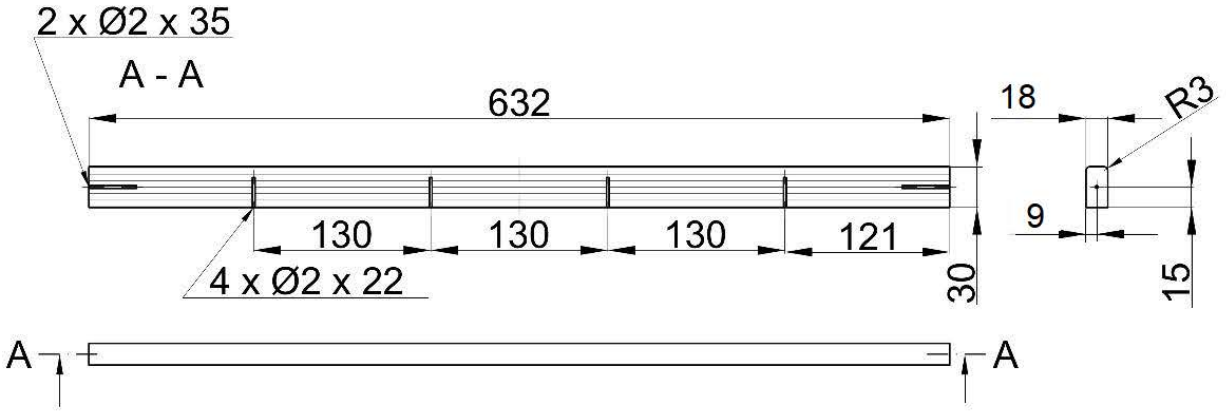

Rysunek 5. Rysunek listwy przedniej i tylnej

Więcej materiałów znajdziesz na zawodowe.edu.pl

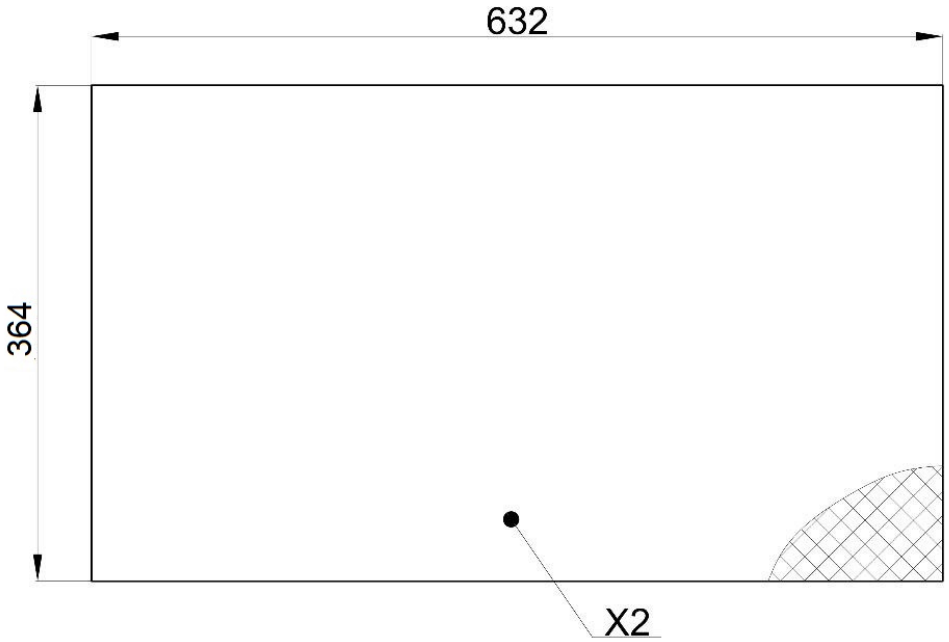

Rysunek 6. Rysunek korka podkładowego

Pobierz więcej arkuszy z zawodowe.edu.pl

Czas przeznaczony na wykonanie zadania wynosi 180 minut.

Ocenie podlegać będą 3 rezultaty:

- przygotowana do montażu płyta robocza,
- przygotowana do montażu listwa przednia i tylna,
- taca kelnerska

oraz 2 przebiegi:

- wykonania elementów tacy kelnerskiej,
- montażu tacy kelnerskiej.

Darmowe egzaminy zawodowe: zawodowe.edu.pl