CENTRALNA KOMISJA EGZAMINACYJNA

Arkusz zawiera informacje prawnie chronione do momentu rozpoczęcia egzaminu

Nazwa kwalifikacji: **Wytwarzanie wyrobów z drewna i materiałów drewnopochodnych**
Symbol kwalifikacji: **DRM.04**
Numer zadania: **03**
Wersja arkusza: **SG**

Wypełnia zdający

Numer PESEL zdającego* | | | | | | | | | | |

Miejsce na naklejkę z numerem PESEL i z kodem ośrodka

Czas trwania egzaminu: **180** minut. DRM.04-03-25.06-SG

EGZAMIN ZAWODOWY

Rok 2025

CZĘŚĆ PRAKTYCZNA

PODSTAWA PROGRAMOWA 2019

Instrukcja dla zdającego

1. Na pierwszej stronie arkusza egzaminacyjnego wpisz w oznaczonym miejscu swój numer PESEL i naklej naklejkę z numerem PESEL i z kodem ośrodka.
2. Na KARCIE OCENY w oznaczonym miejscu przyklej naklejkę z numerem PESEL oraz wpisz:
   - swój numer PESEL*,
   - oznaczenie kwalifikacji,
   - numer zadania,
   - numer stanowiska.
3. KARTĘ OCENY przekaż zespołowi nadzorującemu.
4. Sprawdź, czy arkusz egzaminacyjny zawiera 9 stron i nie zawiera błędów. Ewentualny brak stron lub inne usterki zgłoś przez podniesienie ręki przewodniczącemu zespołu nadzorującego.
5. Zapoznaj się z treścią zadania oraz stanowiskiem egzaminacyjnym. Masz na to 10 minut. Czas ten nie jest wliczany do czasu trwania egzaminu.
6. Czas rozpoczęcia i zakończenia pracy zapisze w widocznym miejscu przewodniczący zespołu nadzorującego.
7. Wykonaj samodzielnie zadanie egzaminacyjne. Przestrzegaj zasad bezpieczeństwa i organizacji pracy.
8. Jeżeli w zadaniu egzaminacyjnym występuje polecenie „zgłoś gotowość do oceny przez podniesienie ręki”, to zastosuj się do polecenia i poczekaj na decyzję przewodniczącego zespołu nadzorującego.
9. Po zakończeniu wykonania zadania pozostaw rezultaty oraz arkusz egzaminacyjny na swoim stanowisku lub w miejscu wskazanym przez przewodniczącego zespołu nadzorującego.
10. Po uzyskaniu zgody zespołu nadzorującego możesz opuścić salę/miejsce przeprowadzania egzaminu.

Powodzenia!

** w przypadku braku numeru PESEL – seria i numer paszportu lub innego dokumentu potwierdzającego tożsamość*

Układ graficzny
© CKE 2020

Ćwicz na zawodowe.edu.pl - testy i arkusze egzaminacyjne

Zadanie egzaminacyjne

Wykonaj półkę wiszącą zgodnie z dokumentacją rysunkową zamieszczoną w arkuszu egzaminacyjnym.
Elementy półki zostały częściowo przygotowane i znajdują się na stanowisku egzaminacyjnym.
Przed przystąpieniem do obróbki sprawdź ich ilość, wymiary i stan przygotowania.
Formatki z płyty wiórowej na wieniec dolny, wieniec górny, listwę górną oraz z płyty HDF na ścianę tylną, wymagają docięcia na wymiary zgodnie z dokumentacją rysunkową.
Wyfrezuj wręgi na ścianę tylną w wieńcu górnym i dolnym. Wręgi na ścianę tylną w bokach zostały już wyfrezowane.
Wykonaj obróbkę mechaniczną elementów, zachowując dokładność wykonania ±1 mm.
Oklej obrzeżem dekoracyjnym wąskie powierzchnie elementów półki widoczne po zmontowaniu wyrobu zgodnie z uwagami zawartymi na rysunkach wykonawczych.
Usuń nadmiar obrzeża i załam papierem ściernym krawędzie oklejonych wąskich powierzchni.
Wykonaj trasowanie oraz wiercenie gniazd w elementach półki zgodnie z dokumentacją rysunkową.

Uwaga!
Po przygotowaniu elementów do montażu, zgłoś przez podniesienie ręki, Przewodniczącemu Zespołu Nadzorującego gotowość do oceny przygotowanych elementów.

Po uzyskaniu zgody przystąp do montażu wyrobu.
Zmontuj elementy półki w całość za pomocą kołków i kleju tak, aby między poszczególnymi elementami uzyskać kąty proste oraz równe przekątne.
Konstrukcję usztywnij ścianą tylną. Na wąskich płaszczyznach boków z tyłu półki zamontuj uchwyty wieszakowe.
Zadanie wykonaj na stanowisku egzaminacyjnym wyposażonym w niezbędne materiały, narzędzia i sprzęt.
Przestrzegaj zasad organizacji pracy, przepisów bezpieczeństwa i higieny pracy oraz ochrony środowiska.

Po zakończeniu pracy oczyść narzędzia i sprzęt, uporządkuj stanowisko egzaminacyjne, odpady posegreguj i umieść w odpowiednich pojemnikach.

zawodowe.edu.pl - arkusze CKE i pytania egzaminacyjne

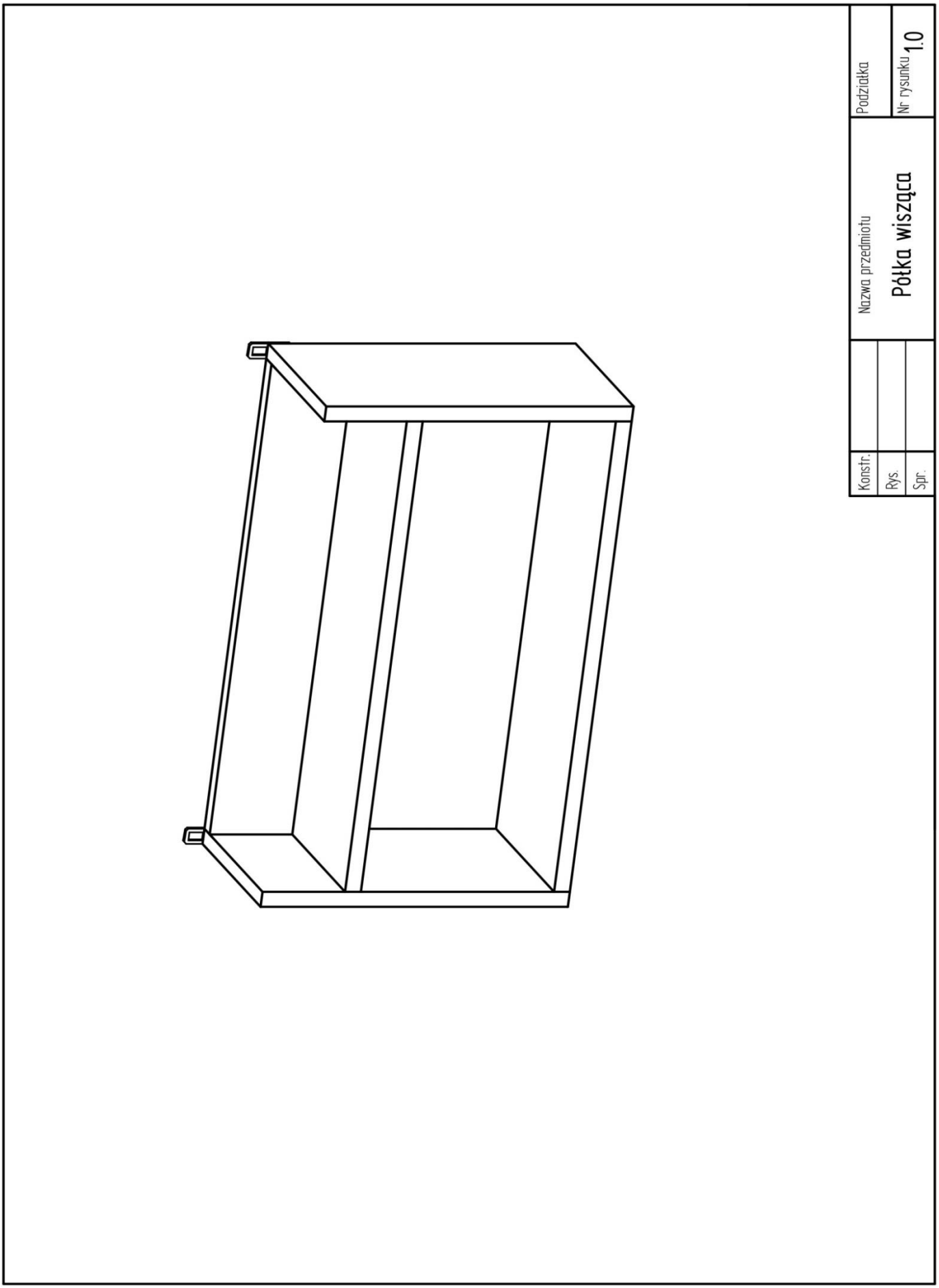

Rysunek 1. Rysunek poglądowy półki wiszącej

zawodowe.edu.pl - darmowa platforma egzaminów zawodowych

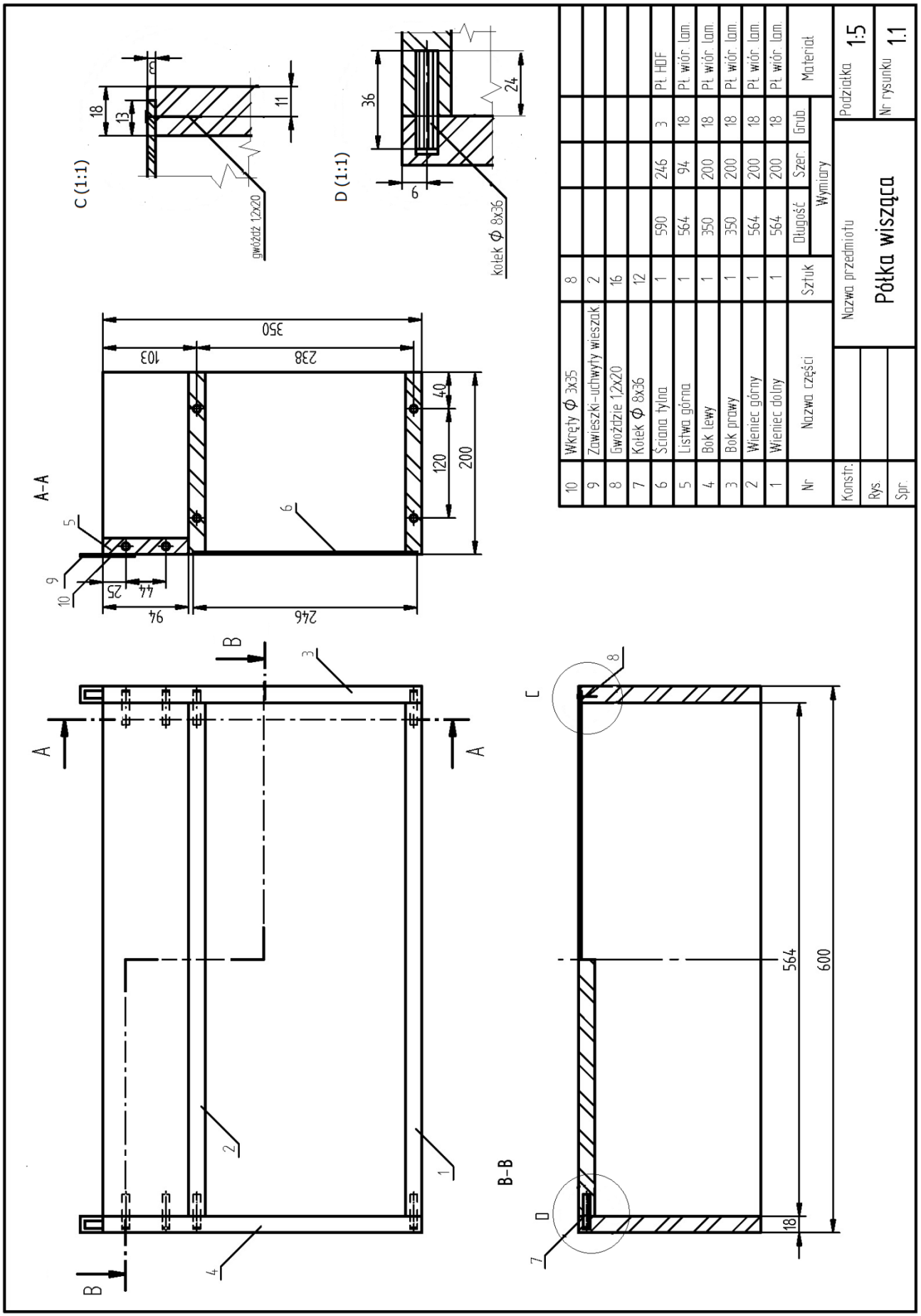

Rysunek 2. Rysunek złożeniowy półki wiszącej

Więcej materiałów znajdziesz na zawodowe.edu.pl

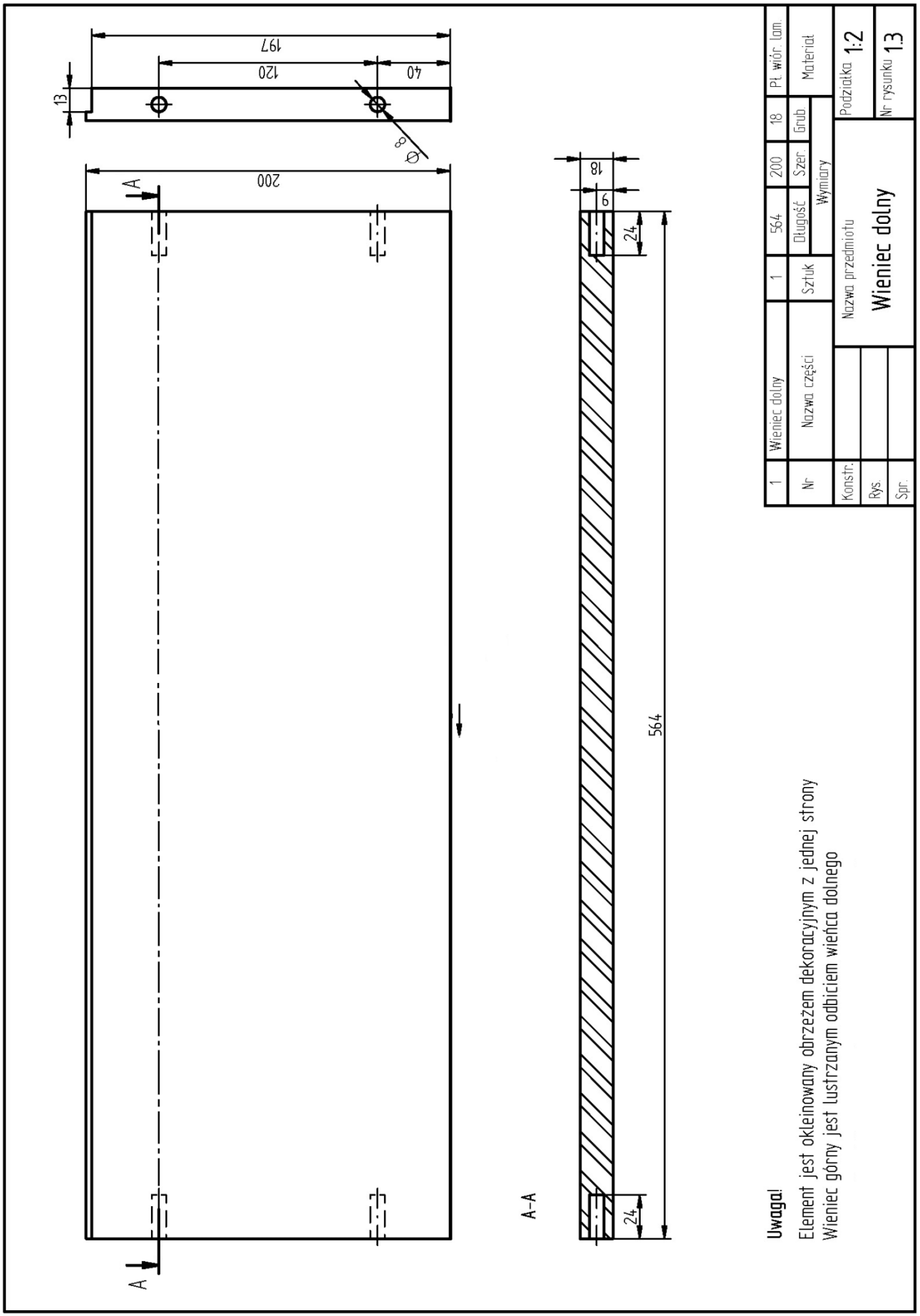

Rysunek 3. Rysunek wykonawczy wieńca górnego i dolnego

Ćwicz na zawodowe.edu.pl - testy i arkusze egzaminacyjne

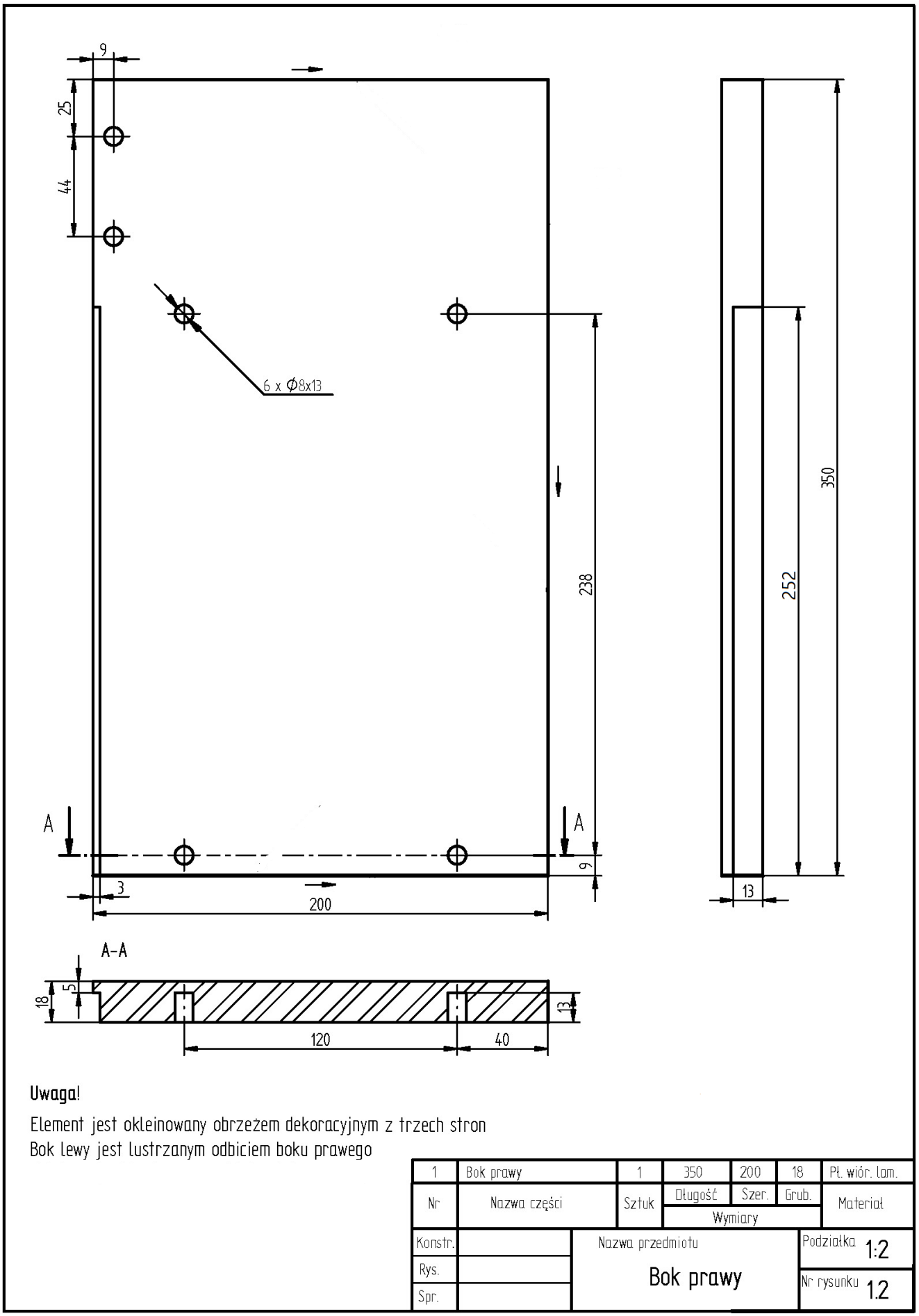

Rysunek 4. Rysunek wykonawczy boku prawego i lewego

Więcej materiałów znajdziesz na zawodowe.edu.pl

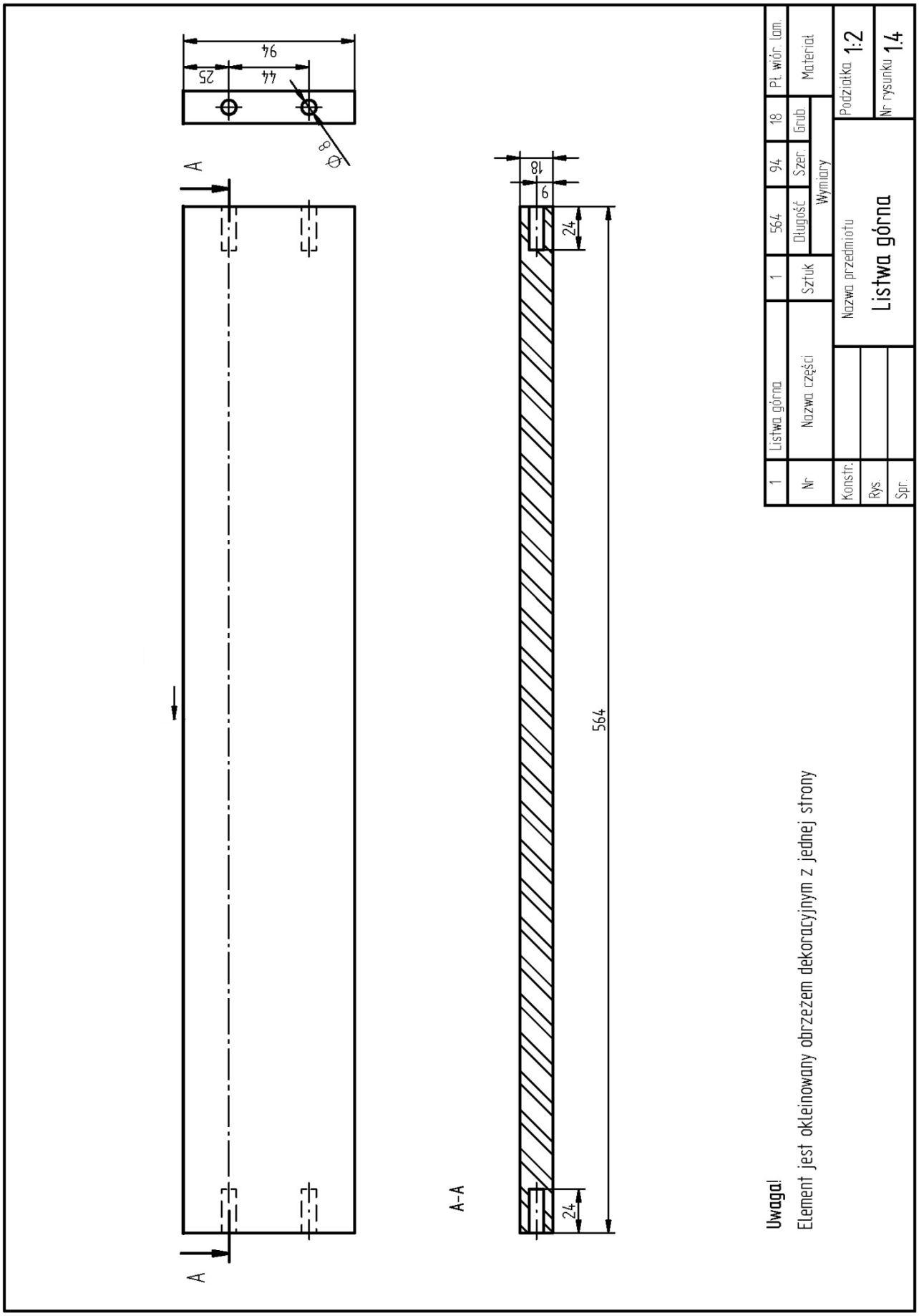

Rysunek 5. Rysunek wykonawczy listwy górnej

Pobierz więcej arkuszy z zawodowe.edu.pl

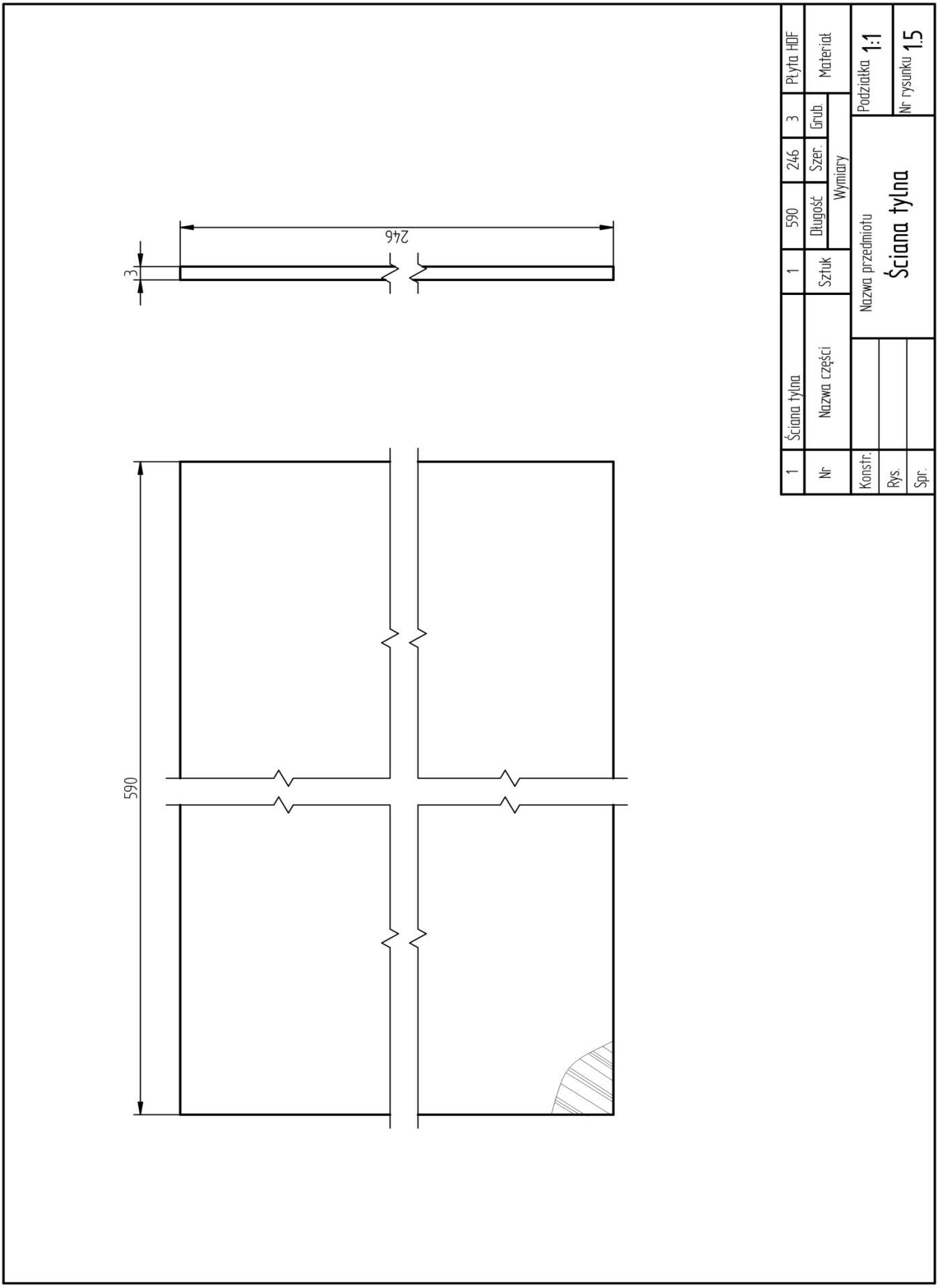

Rysunek 6. Rysunek wykonawczy ściany tylnej

Narzędzia dla nauczycieli zawodowych: zawodowe.edu.pl

Czas przeznaczony na wykonanie zadania wynosi 180 minut.

Ocenie podlegać będą 3 rezultaty:

- przygotowane do montażu wieniec górny i dolny,
- przygotowane do montażu listwa górna oraz bok lewy i prawy i ściana tylna,
- zmontowana półka wisząca

oraz

przebieg wykonania półki wiszącej.

Arkusz pobrany z zawodowe.edu.pl