Układ graficzny © CKE 2023

CENTRALNA KOMISJA EGZAMINACYJNA

EGZAMIN ZAWODOWY
Rok 2025
ZASADY OCENIANIA

Arkusz zawiera informacje prawnie chronione do momentu rozpoczęcia egzaminu

Nazwa kwalifikacji: **Wytwarzanie wyrobów z drewna i materiałów drewnopochodnych**
Oznaczenie arkusza: **DRM.04-03-25.01-SG**
Oznaczenie kwalifikacji: **DRM.04**
Numer zadania: **03**
Wersja arkusza: **SG**

PODSTAWA PROGRAMOWA 2019

Wypełnia egzaminator

Kod ośrodka ☐☐☐☐☐☐ – ☐☐☐☐☐

Kod egzaminatora ☐☐☐☐☐☐

Data egzaminu ☐☐ ☐☐ ☐☐☐☐
Dzień Miesiąc Rok

Godzina rozpoczęcia egzaminu ☐☐ : ☐☐

Numer *PESEL* zdającego*											Numer stanowiska		

* w przypadku braku numeru *PESEL* – seria i numer paszportu lub innego dokumentu potwierdzającego tożsamość

Pobierz więcej arkuszy z zawodowe.edu.pl

Egzaminatorze!

- Oceniaj prace zdających rzetelnie i z zaangażowaniem. Dokumentuj wyniki oceny.
- Stosuj przyjęte zasady oceniania w sposób obiektywny.
- Jeżeli zdający, wykonując zadanie egzaminacyjne, uzyskuje inne rezultaty albo pożądane rezultaty uzyskuje w inny sposób niż uwzględniony w zasadach oceniania lub przedstawia nietypowe rozwiązanie, ale zgodnie ze sztuką w zawodzie, to nadal oceniaj zgodnie z kryteriami zawartymi w zasadach oceniania. Informacje o tym, że zasady oceniania nie przewidują zaistniałej sytuacji, przekaż niezwłocznie w formie pisemnej notatki do Przewodniczącego Zespołu Egzaminacyjnego z prośbą o przekazanie jej do Okręgowej Komisji Egzaminacyjnej. Notatka może być sporządzona odręcznie w trybie roboczym.
- Informuj przewodniczącego zespołu nadzorującego o wszystkich nieprawidłowościach zaistniałych w trakcie egzaminu, w tym w szczególności o naruszeniach przepisów bezpieczeństwa i higieny pracy i o podejrzeniach niesamodzielności w wykonaniu zadania przez zdającego.

zawodowe.edu.pl - archiwum CKE - pytania egzaminacyjne

		Numer stanowiska					

	Elementy podlegające ocenie/kryteria oceny	*Egzaminator wpisuje **T**, jeżeli zdający spełnił kryterium albo **N**, jeżeli nie spełnił*					
Rezultat 1: Przygotowane do montażu wieniec górny i dolny							
Uwaga: Rezultat należy sprawdzić po zgłoszeniu gotowości do oceny przez zdającego Przewodniczącemu Zespołu Nadzorującego							
1	Szerokość elementów na wieniec dolny i górny wynosi 200 ±2 mm						
2	Długość elementów na wieniec dolny i górny wynosi 564 ±2 mm						
3	Wyfrezowany wręg na ścianę tylną w wieńcu dolnym i górnym 13x3 mm zgodnie Rysunkiem nr 1.3						
4	Oklejone obrzeżem dekoracyjnym widoczne wąskie płaszczyzny wieńca górnego i dolnego						
5	Usunięty nadmiar obrzeża dekoracyjnego						
6	Wyrównane i załamane ostre krawędzie po obcięciu obrzeża dekoracyjnego						
Rezultat 2: Przygotowana do montażu listwa górna oraz bok lewy i prawy i ściana tylna							
Uwaga: Rezultat należy sprawdzić po zgłoszeniu gotowości do oceny przez zdającego Przewodniczącemu Zespołu Nadzorującego							
1	Szerokość elementu na listwę górną wynosi 94 ±2 mm						
2	Długość elementu na listwę górną wynosi 564 ±2 mm						
3	Oklejone obrzeżem dekoracyjnym widoczne wąskie płaszczyzny listwy górnej, boku lewego i prawego						
4	Usunięty nadmiar obrzeża dekoracyjnego						
5	Wyrównane i załamane ostre krawędzie po obcięciu obrzeża dekoracyjnego						
6	Wywiercone gniazda Ø 8 na połączenia kołkowe w wąskich płaszczyznach listwy górnej zgodnie z Rysunkiem nr 1.4 z dokładnością ±1 mm						
7	Wywiercone gniazda Ø 8 na połączenia kołkowe w szerokich płaszczyznach boków zgodnie z Rysunkiem nr 1.2 z dokładnością ±1 mm						
8	Wywiercone gniazda Ø 8 na połączenia kołkowe w wąskich płaszczyznach wienców zgodnie z Rysunkiem nr 1.3 z dokładnością ±1 mm						
9	Ściana tylna docięta na wymiar 590x246 ±1 mm						

Narzędzia dla nauczycieli zawodowych: zawodowe.edu.pl

		Numer stanowiska					
Rezultat 3: Zmontowana pólka wisząca							
1	Zmontowana półka wisząca posiada wymiary zgodne z dokumentacją (600x350x200) ±2 mm						
2	Wieniec górny i dolny oraz listwa górna zmontowane z bokami przy użyciu kołków konstrukcyjnych i kleju						
3	Połączenie szerokiej płaszczyzny wieńca dolnego z wąskimi płaszczyznami boków bez szczelin i uskoków.						
4	Połączenie wąskiej płaszyzny listwy górnej z wąskimi płaszczyznami boków bez szczelin i uskoków.						
5	Połączenie wąskich płaszczyzn wieńców z wąskimi płaszcyznami boków bez szczelin i uskoków.						
6	Między wieńcami dolnym i górnym a bokami półki występują kąty proste.						
7	Półka posiada równe przekątne z dokładnością ±1 mm						
8	Ściana tylna zmontowana z wieńcami i bokami półki za pomocą gwoździ bez uszkodzeń laminatu						
9	Uchwyty wieszakowe meblowe zamocowane do wąskich płaszczyn boków półki zgodnie z Rysunkiem nr 1.1 za pomocą wkrętów bez uszkodzeń powierzchni laminatu						

Pobierz więcej arkuszy z zawodowe.edu.pl

		Numer stanowiska					

Przebieg 1: Przebieg wykonania pólki wiszącej							
zdajacy:							
1	sprawdził ilość, wymiary i stan przygotowania elementów						
2	wykonał czynności: trasowanie, piłowanie, frezowanie, wiercenie, okleinowanie, montaż						
3	przed przystąpieniem do pracy na pilarce sprawdził stan techniczny pił, uruchomił próbnie obrabiarkę, wykonał próbne piłowanie						
4	przed przystąpieniem do wiercenia otworów na wiertarce wykonał wiercenia próbne						
5	przed użyciem frezarki sprawdził stan techniczny frezów, próbnie uruchomił obrabiarkę wykonał próbne frezowanie						
6	podczas pracy na pilarce stosował osłony narzędzi skrawających i miał włączony odciąg wiórów						
7	podczas pracy na obrabiarkach miał założone okulary ochronne i ochronniki słuchu						
8	podczas wykonywania obróbki mechanicznej zachował bezpieczną odległość dłoni od narzędzi skrawających						
9	sprawdził poprawność wykonania półki wiszącej						
10	oczyścił używane narzędzia i sprzęt po skończonej pracy, uporządkował stanowisko po skończonej pracy, odpady umieścił w odpowiednim pojemniku						

Egzaminator …… .....

imię i nazwisko *data i czytelny podpis*

zawodowe.edu.pl - darmowa platforma egzaminów zawodowych

Rysunek nr 1.1

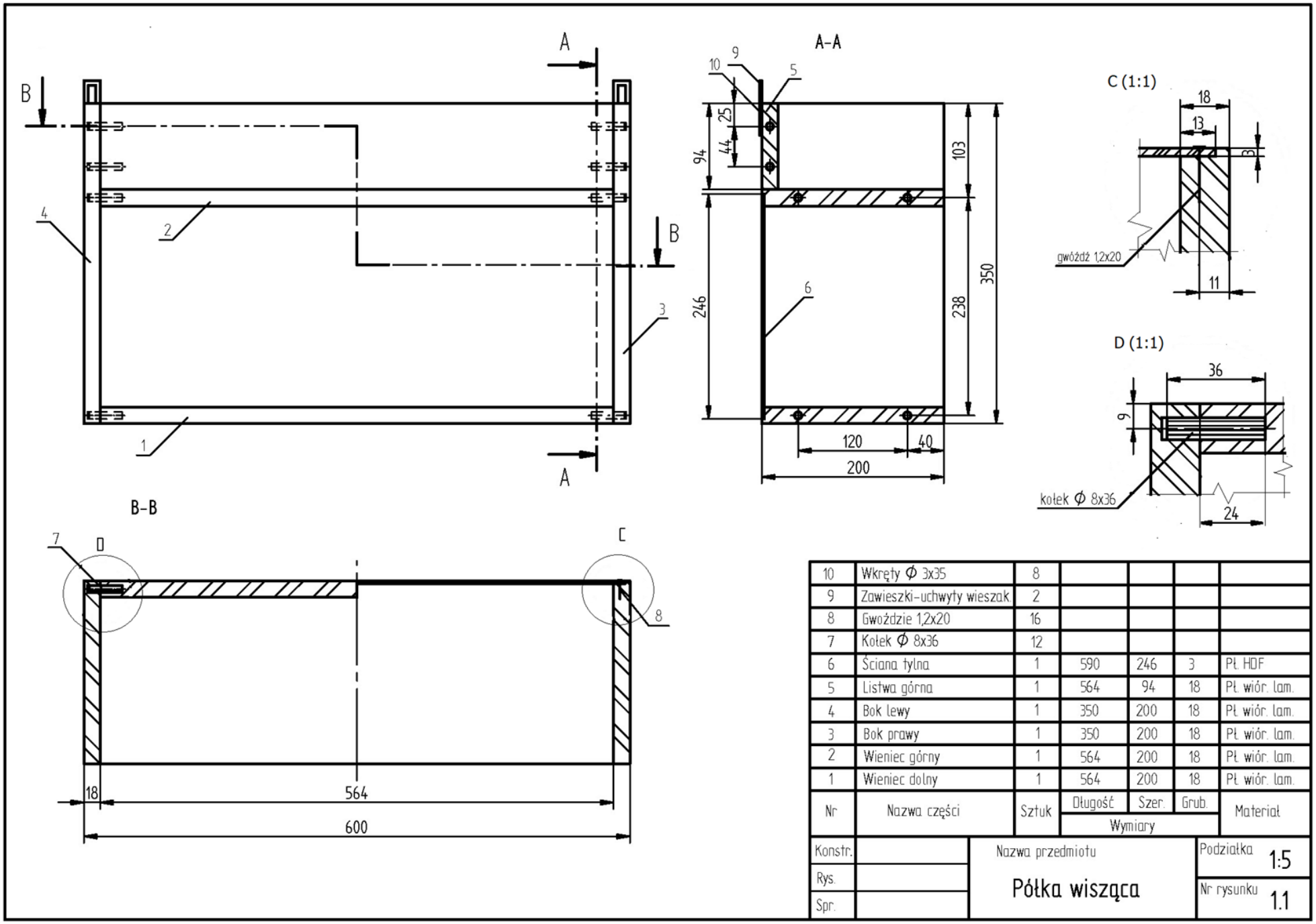

Nr	Nazwa części	Sztuk	Długość	Szer.	Grub.	Materiał
			Wymiary			
10	Wkręty Φ 3x35	8				
9	Zawieszki-uchwyty wieszak	2				
8	Gwoździe 1,2x20	16				
7	Kołek Φ 8x36	12				
6	Ściana tylna	1	590	246	3	Pł. HDF
5	Listwa górna	1	564	94	18	Pł. wiór. lam.
4	Bok lewy	1	350	200	18	Pł. wiór. lam.
3	Bok prawy	1	350	200	18	Pł. wiór. lam.
2	Wieniec górny	1	564	200	18	Pł. wiór. lam.
1	Wieniec dolny	1	564	200	18	Pł. wiór. lam.

Konstr.		Nazwa przedmiotu	Podziałka 1:5
Rys.		Półka wisząca	Nr rysunku 1.1
Spr.			

zawodowe.edu.pl - archiwalne egzaminy i pytania egzaminacyjne

Rysunek nr 1.2

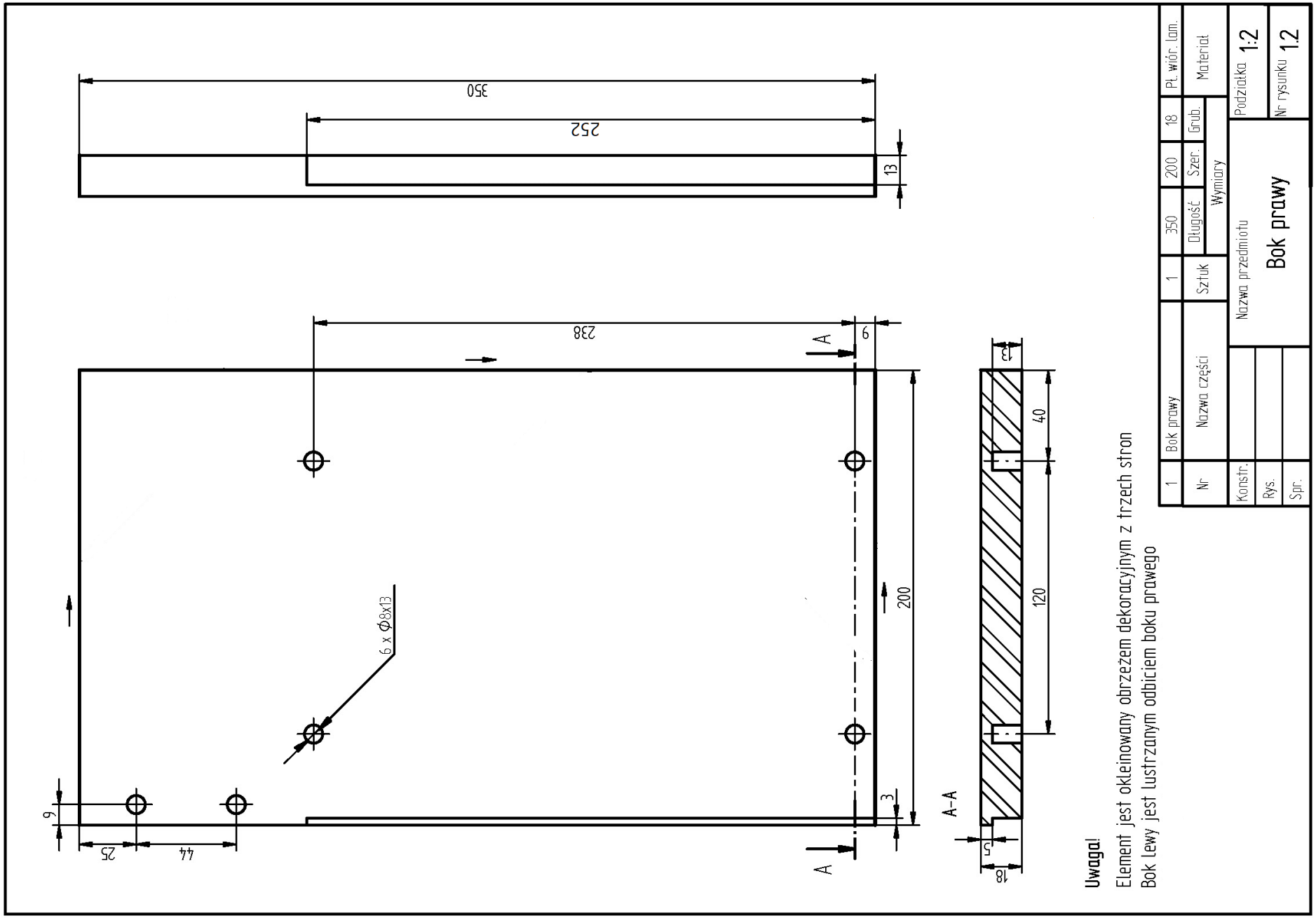

zawodowe.edu.pl - darmowa platforma egzaminów zawodowych

Rysunek 1.3

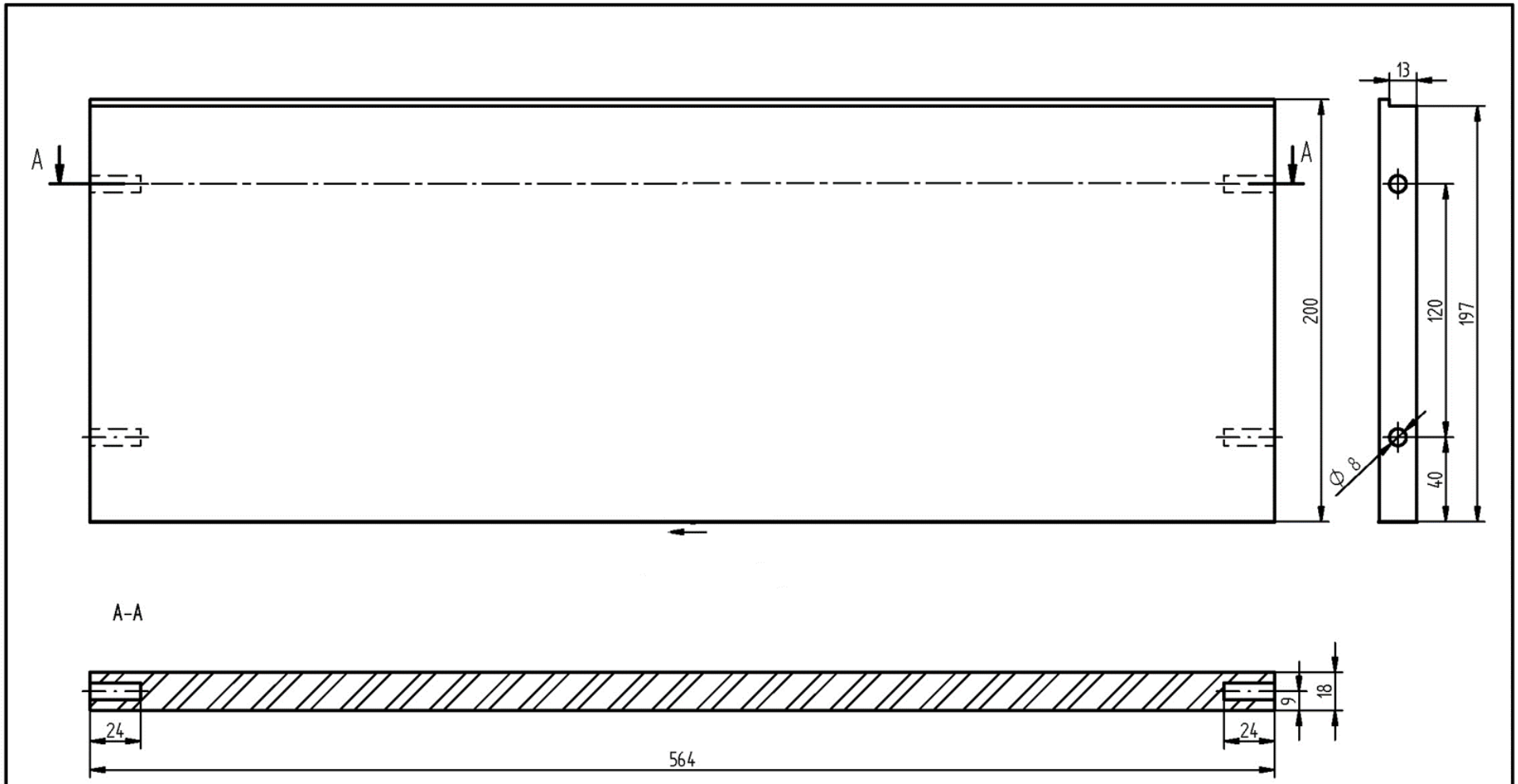

Uwaga!

Element jest okleinowany obrzeżem dekoracyjnym z jednej strony
Wieniec górny jest lustrzanym odbiciem wieńca dolnego

1	Wieniec dolny	1	564	200	18	Pł. wiór. lam.
Nr	Nazwa części	Sztuk	Długość	Szer.	Grub.	Materiał
			Wymiary			
Konstr.		Nazwa przedmiotu			Podziałka 1:2	
Rys.		Wieniec dolny			Nr rysunku 1.3	
Spr.						

Arkusz pobrany ze zawodowe.edu.pl

Rysunek 1.4

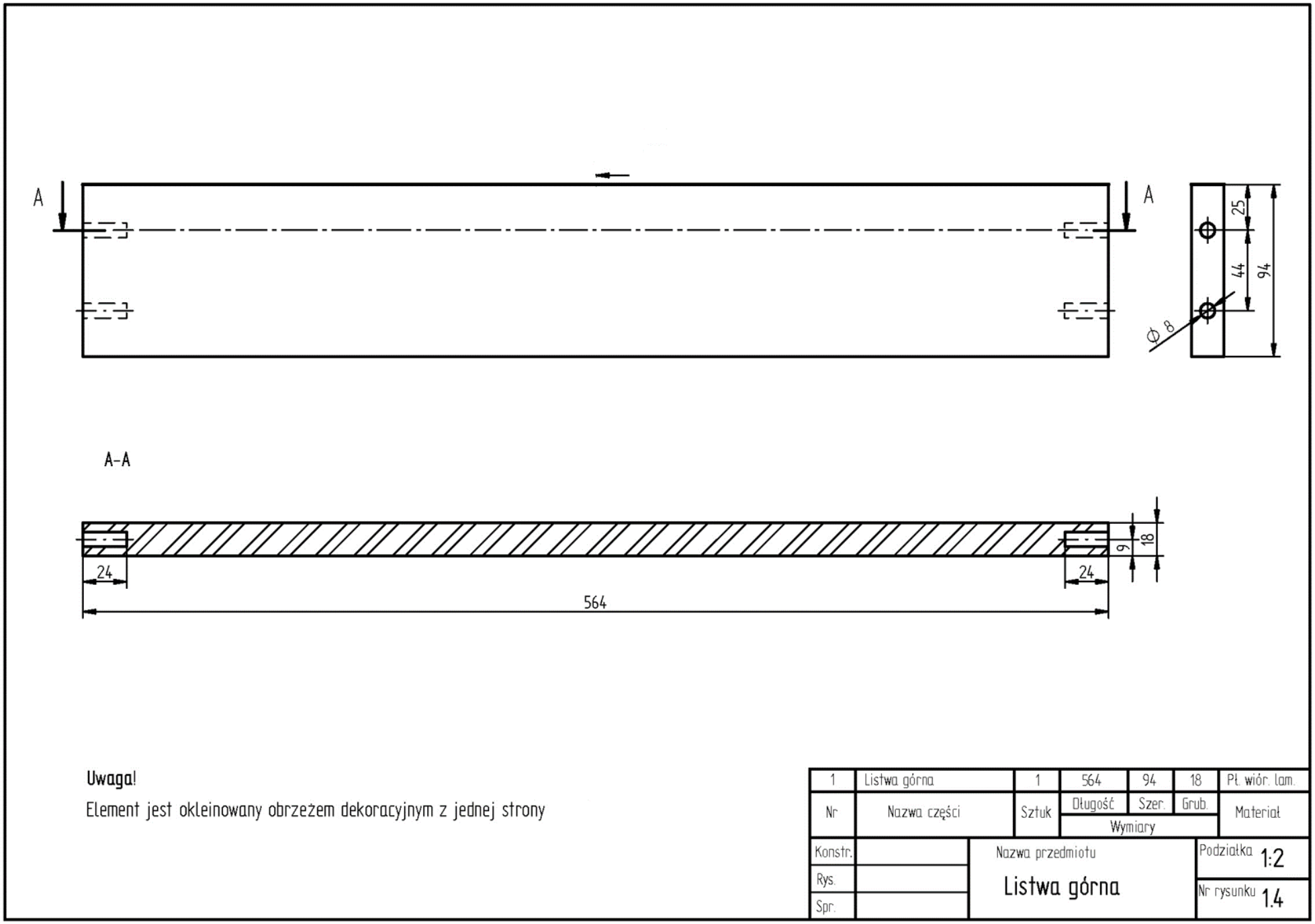

Darmowe egzaminy zawodowe zawodowe.edu.pl