CENTRALNA KOMISJA EGZAMINACYJNA

Arkusz zawiera informacje prawnie chronione do momentu rozpoczęcia egzaminu

Nazwa kwalifikacji: **Montaż, uruchamianie i konserwacja instalacji, maszyn i urządzeń elektrycznych**
Oznaczenie kwalifikacji: **ELE.02**
Numer zadania: **02**
Wersja arkusza: **SG**

Wypełnia zdający

Numer PESEL zdającego* | | | | | | | | | | |

Miejsce na naklejkę z numerem PESEL i z kodem ośrodka

Czas trwania egzaminu: **180** minut. ELE.02-02-23.01-SG

EGZAMIN ZAWODOWY

Rok 2023

CZĘŚĆ PRAKTYCZNA

PODSTAWA PROGRAMOWA 2019

Instrukcja dla zdającego

1. Na pierwszej stronie arkusza egzaminacyjnego wpisz w oznaczonym miejscu swój numer PESEL i naklej naklejkę z numerem PESEL i z kodem ośrodka.
2. Na KARCIE OCENY w oznaczonym miejscu przyklej naklejkę z numerem PESEL oraz wpisz:
   - swój numer PESEL*,
   - oznaczenie kwalifikacji,
   - numer zadania,
   - numer stanowiska.
3. KARTĘ OCENY przekaż zespołowi nadzorującemu.
4. Sprawdź, czy arkusz egzaminacyjny zawiera 6 stron i nie zawiera błędów. Ewentualny brak stron lub inne usterki zgłoś przez podniesienie ręki przewodniczącemu zespołu nadzorującego.
5. Zapoznaj się z treścią zadania oraz stanowiskiem egzaminacyjnym. Masz na to 10 minut. Czas ten nie jest wliczany do czasu trwania egzaminu.
6. Czas rozpoczęcia i zakończenia pracy zapisze w widocznym miejscu przewodniczący zespołu nadzorującego.
7. Wykonaj samodzielnie zadanie egzaminacyjne. Przestrzegaj zasad bezpieczeństwa i organizacji pracy.
8. Jeżeli w zadaniu egzaminacyjnym występuje polecenie „zgłoś gotowość do oceny przez podniesienie ręki”, to zastosuj się do polecenia i poczekaj na decyzję przewodniczącego zespołu nadzorującego.
9. Po zakończeniu wykonania zadania pozostaw rezultaty oraz arkusz egzaminacyjny na swoim stanowisku lub w miejscu wskazanym przez przewodniczącego zespołu nadzorującego.
10. Po uzyskaniu zgody zespołu nadzorującego możesz opuścić salę/miejsce przeprowadzania egzaminu.

Powodzenia!

** w przypadku braku numeru PESEL – seria i numer paszportu lub innego dokumentu potwierdzającego tożsamość*

Układ graficzny
© CKE 2020

Pobierz więcej arkuszy z zawodowe.edu.pl

Zadanie egzaminacyjne

Wykonaj instalację oświetleniową z automatem schodowym i zmierzchowym zgodnie ze schematem ideowym przedstawionym na Rysunku 1. *Schemat ideowy instalacji elektrycznej*.
Na ścianie montażowej zamontuj elementy instalacji elektrycznej zgodnie z Rysunkiem 2. *Rozmieszczenie elementów instalacji elektrycznej*. Uzupełnij schemat montażowy instalacji z automatem schodowym i zmierzchowym w arkuszu egzaminacyjnym wykorzystując Rysunek 1. *Schemat ideowy instalacji elektrycznej* oraz instrukcję podłączenia automatu zmierzchowego i instrukcję podłączenia automatu schodowego dostępne na stanowisku egzaminacyjnym. Opisz na schemacie zaciski automatu zmierzchowego i automatu schodowego zgodnie z instrukcjami podłączeń aparatów.
Połączenie rozdzielnicy do puszki zasilającej, oprawy oświetleniowej oraz przycisku dzwonkowego wykonaj przewodem YDYżo 3 × 1,5 mm^2, połączenia w rozdzielnicy wykonaj przewodami LgY 1,5 mm^2. Na odizolowanych końcach przewodów z żyłami wielodrutowymi zaciśnij końcówki tulejkowe. Przewody wielożyłowe zamocuj na ścianie montażowej za pomocą uchwytów paskowych. Na automacie schodowym nastaw czas świecenia na około 2 minuty.
Po wykonaniu prac wypełnij *Kartę oceny instalacji elektrycznej*.

UWAGA!
Przez podniesienie ręki zgłoś gotowość do sprawdzenia działania instalacji elektrycznej. Po uzyskaniu zgody załącz napięcie zasilające i sprawdź działanie instalacji. W razie konieczności wykonania poprawek odłącz napięcie zasilania.
Zadanie wykonaj na przygotowanym stanowisku pracy, wyposażonym w niezbędne materiały, narzędzia i sprzęt.

Pobierz więcej arkuszy z zawodowe.edu.pl

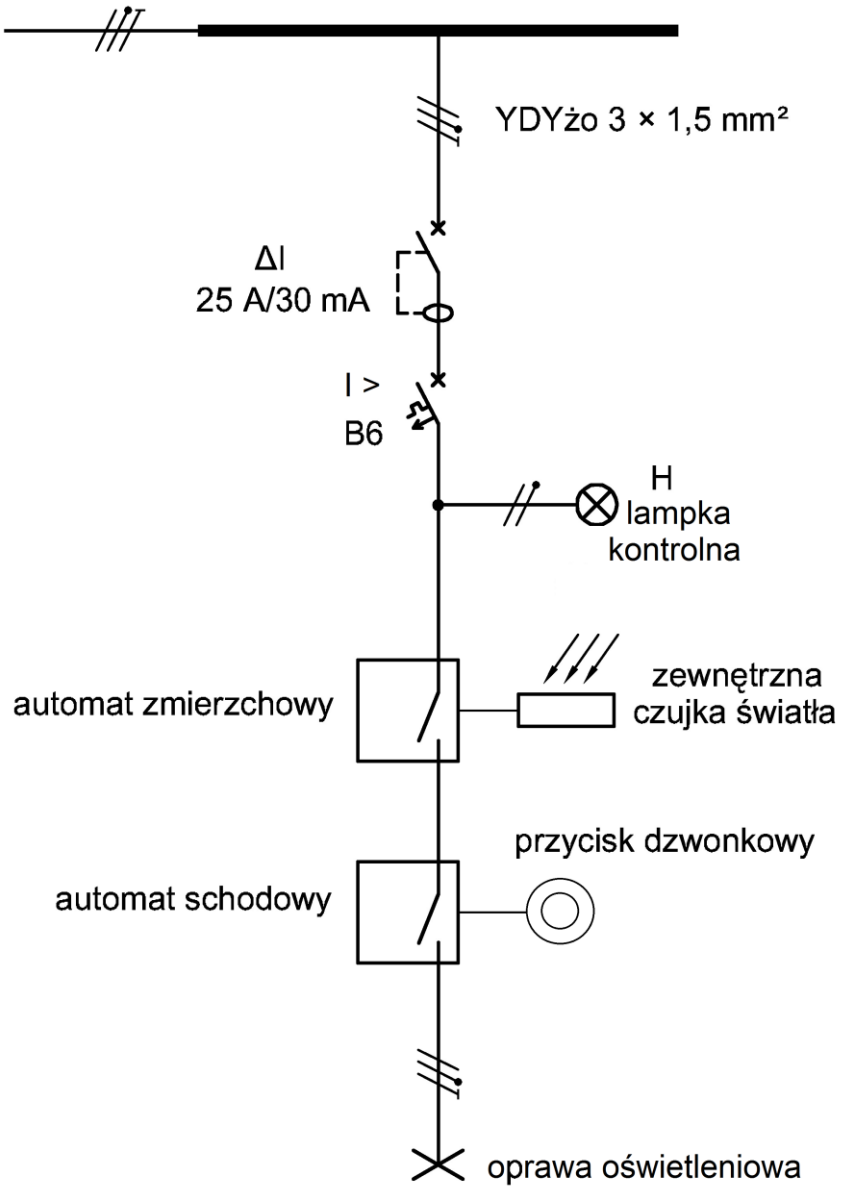

Rysunek 1. Schemat ideowy instalacji elektrycznej

Ćwicz na zawodowe.edu.pl - testy i arkusze egzaminacyjne

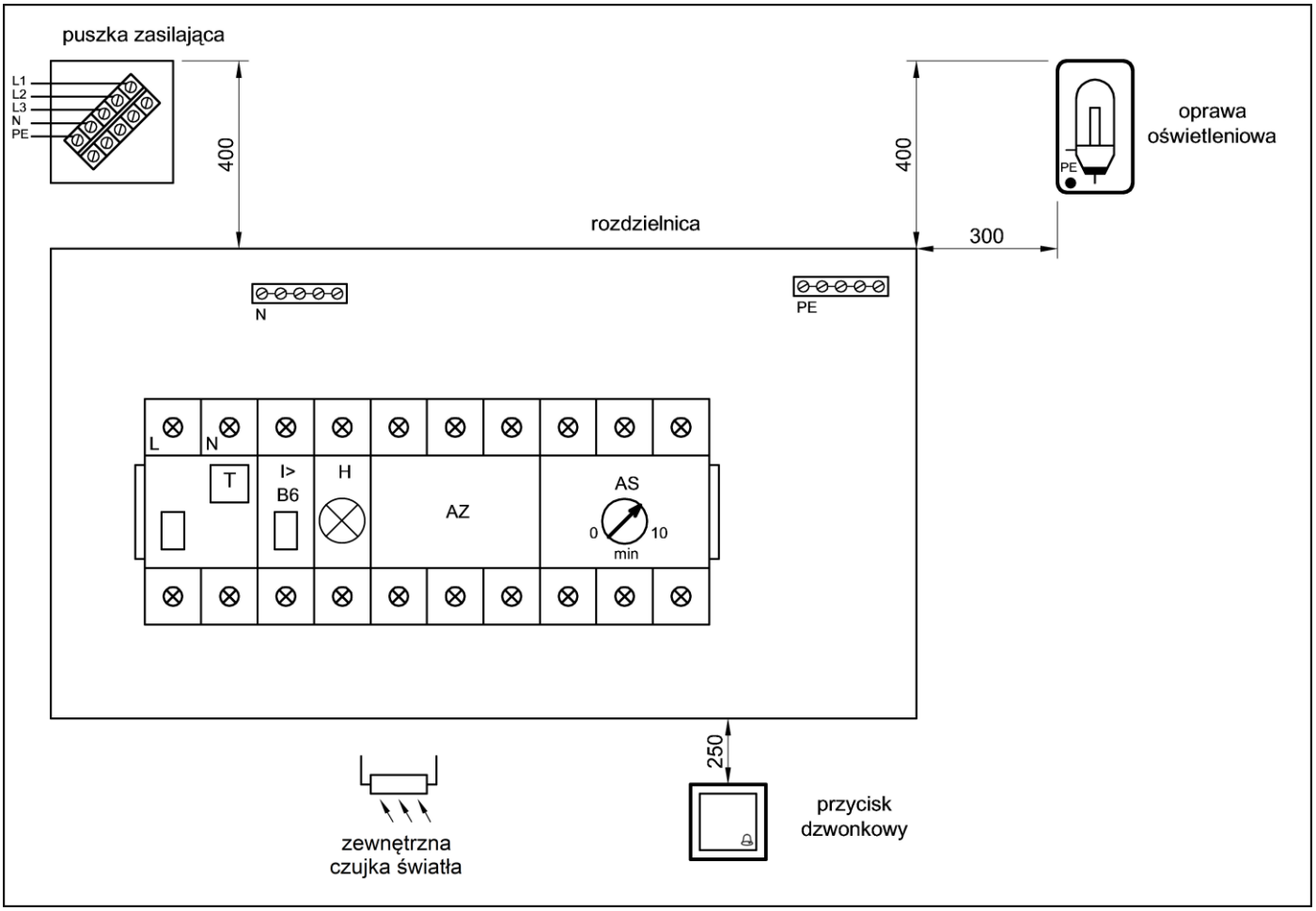

Rysunek 2. Rozmieszczenie elementów instalacji elektrycznej

Czas przeznaczony na wykonanie zadania wynosi 180 minut.

Ocenie podlegać będzie 5 rezultatów:
– elementy instalacji elektrycznej zamontowane na ścianie montażowej,
– połączenia elektryczne w instalacji,
– działanie instalacji elektrycznej,
– schemat montażowy instalacji elektrycznej z automatem schodowym i zmierzchowym,
– Karta oceny instalacji elektrycznej
oraz
przebieg wykonania instalacji elektrycznej na ścianie montażowej.

zawodowe.edu.pl - arkusze CKE i pytania egzaminacyjne

Schemat montażowy instalacji elektrycznej z automatem schodowym i zmierzchowym

(do uzupełnienia)

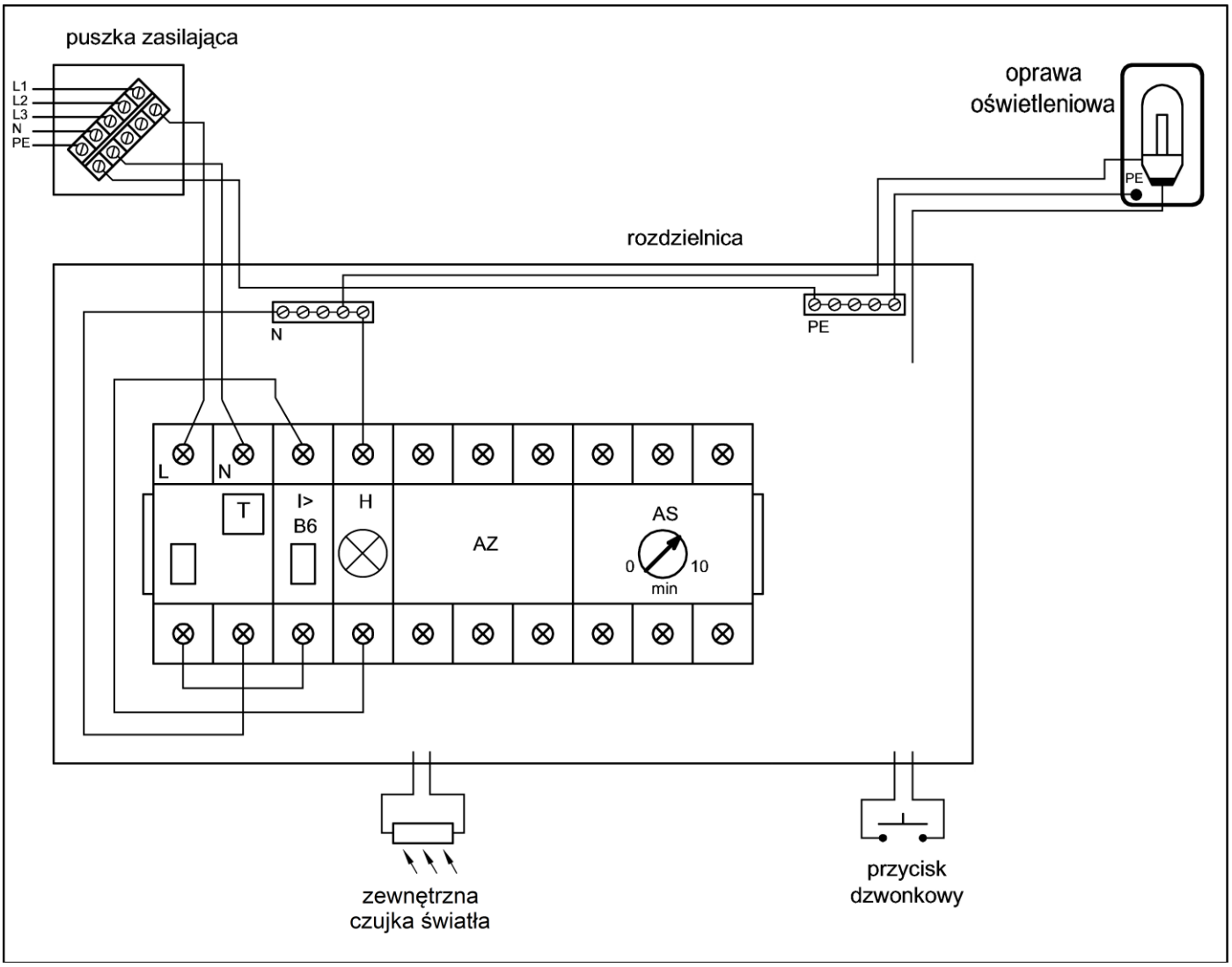

Arkusz pobrany z zawodowe.edu.pl

Karta oceny instalacji elektrycznej		*Zaznacz znak* **X** *w polu* **TAK** *lub* **NIE**	
Lp.	**Oceniane elementy instalacji elektrycznej**	**TAK**	**NIE**
1	Po załączeniu wyłącznika różnicowoprądowego oraz wciśnięciu przycisku TEST wyłącznik wyłącza się		
2	Po załączeniu wyłącznika różnicowoprądowego oraz nadprądowego B6 w obwodzie oświetlenia **nie ma** zwarcia		
3	Po załączeniu wyłącznika różnicowoprądowego oraz nadprądowego B6 lampka kontrolna H sygnalizuje załączenie napięcia		
4	Po załączeniu wyłącznika różnicowoprądowego oraz nadprądowego B6 naciśnięcie przycisku dzwonkowego przy zasłoniętej czujce zewnętrznej automatu zmierzchowego powoduje zaświecenie źródła światła		
5	Przy świecącym źródle światła odsłonięcie czujki zewnętrznej automatu zmierzchowego powoduje wyłączenie oświetlenia (źródło światła gaśnie)		
6	Instalacja działa prawidłowo		

Lp.	**Stan ciągłości połączeń przewodu ochronnego**		**Wartość z jednostką miary**	**Wniosek:** *zapisz* **ciągłość** *lub* **przerwa**
7	Pomiar rezystancji na odcinku między	zaciskiem PE w puszce zasilającej a szyną PE w rozdzielnicy		
		szyną PE w rozdzielnicy a zaciskiem ochronnym oprawy oświetleniowej		

Arkusz pobrany z zawodowe.edu.pl