CENTRALNA KOMISJA EGZAMINACYJNA

Arkusz zawiera informacje prawnie chronione do momentu rozpoczęcia egzaminu

Nazwa kwalifikacji: **Montaż, uruchamianie i konserwacja instalacji, maszyn i urządzeń elektrycznych**
Symbol kwalifikacji: **ELE.02**
Numer zadania: **01**
Wersja arkusza: **SG**

Wypełnia zdający

Numer PESEL zdającego* | | | | | | | | | | |

Numer stanowiska | | |

Miejsce na naklejkę z numerem PESEL i z kodem ośrodka

Czas trwania egzaminu: **180** minut

ELE.02-01-26.01-SG

EGZAMIN ZAWODOWY

Rok 2026
CZĘŚĆ PRAKTYCZNA

PODSTAWA PROGRAMOWA 2019

Instrukcja dla zdającego

1. Na pierwszej stronie arkusza egzaminacyjnego wpisz w oznaczonym miejscu swój numer PESEL*, numer stanowiska i naklej naklejkę** z numerem PESEL i z kodem ośrodka.
2. Sprawdź, czy arkusz egzaminacyjny zawiera 5 stron i nie zawiera błędów. Ewentualny brak stron lub inne usterki zgłoś przez podniesienie ręki przewodniczącemu zespołu nadzorującego.
3. Zapoznaj się z treścią zadania oraz stanowiskiem egzaminacyjnym. Masz na to 10 minut. Czas ten nie jest wliczany do czasu trwania egzaminu.
4. Czas rozpoczęcia i zakończenia pracy zapisze w widocznym miejscu przewodniczący zespołu nadzorującego.
5. Wykonaj samodzielnie zadanie egzaminacyjne. Przestrzegaj zasad bezpieczeństwa i organizacji pracy.
6. Jeżeli w zadaniu egzaminacyjnym występuje polecenie „zgłoś gotowość do oceny przez podniesienie ręki”, to zastosuj się do polecenia i poczekaj na decyzję przewodniczącego zespołu nadzorującego.
7. Po zakończeniu wykonania zadania pozostaw rezultaty jego wykonania oraz arkusz egzaminacyjny na swoim stanowisku lub w miejscu wskazanym przez przewodniczącego zespołu nadzorującego.
8. Po uzyskaniu zgody zespołu nadzorującego możesz opuścić salę/miejsce przeprowadzania egzaminu.

Powodzenia!

** w przypadku braku numeru PESEL – seria i numer paszportu lub innego dokumentu potwierdzającego tożsamość*
*** w przypadku otrzymania naklejki*

Układ graficzny
© CKE 2025

Pobierz więcej arkuszy z zawodowe.edu.pl

Zadanie egzaminacyjne

Wykonaj zgodnie z rysunkami 1, 2 i 3 instalację oświetleniową natynkową z kablami ułożonymi w listwach elektroinstalacyjnych. Instalacja ma umożliwiać sterowanie oświetleniem z trzech miejsc za pomocą monostabilnych przycisków instalacyjnych.
Uzupełnij rysunek 2 o brakujące połączenia oraz oznaczenia zacisków zgodnie z instrukcją montażu przekaźnika bistabilnego dostępną na stanowisku egzaminacyjnym.
Połączenia elektryczne wykonaj kablami DY 1,5 mm^2 o barwach izolacji zgodnych z wymaganą kolorystyką. Przekaźnik bistabilny (PB) umieść w puszce P3.
Po wykonaniu montażu przeprowadź pomiary rezystancji zgodnie z tabelą 1 i uzupełnij tę tabelę.

Uwaga
Przez podniesienie ręki zgłoś gotowość do sprawdzenia działania instalacji elektrycznej. Po uzyskaniu zgody załącz napięcie zasilające i sprawdź działanie instalacji.
W razie konieczności wykonania poprawek odłącz napięcie zasilania.

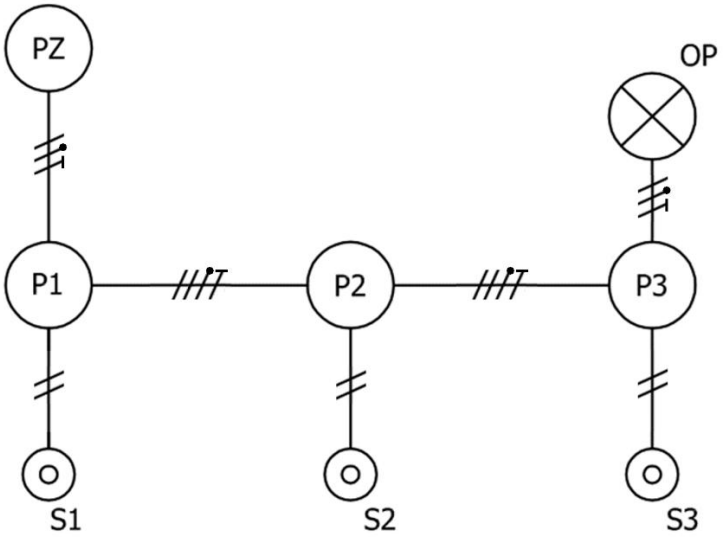

PZ – puszka zasilająca
P1, P2, P3 – puszki rozgałęźne
S1, S2, S3 – monostabilne przyciski instalacyjne
OP – oprawa oświetleniowa

Rysunek 1. Schemat ideowy instalacji oświetleniowej

Dla nauczycieli: zawodowe.edu.pl - monitoring klas i generowanie egzaminów

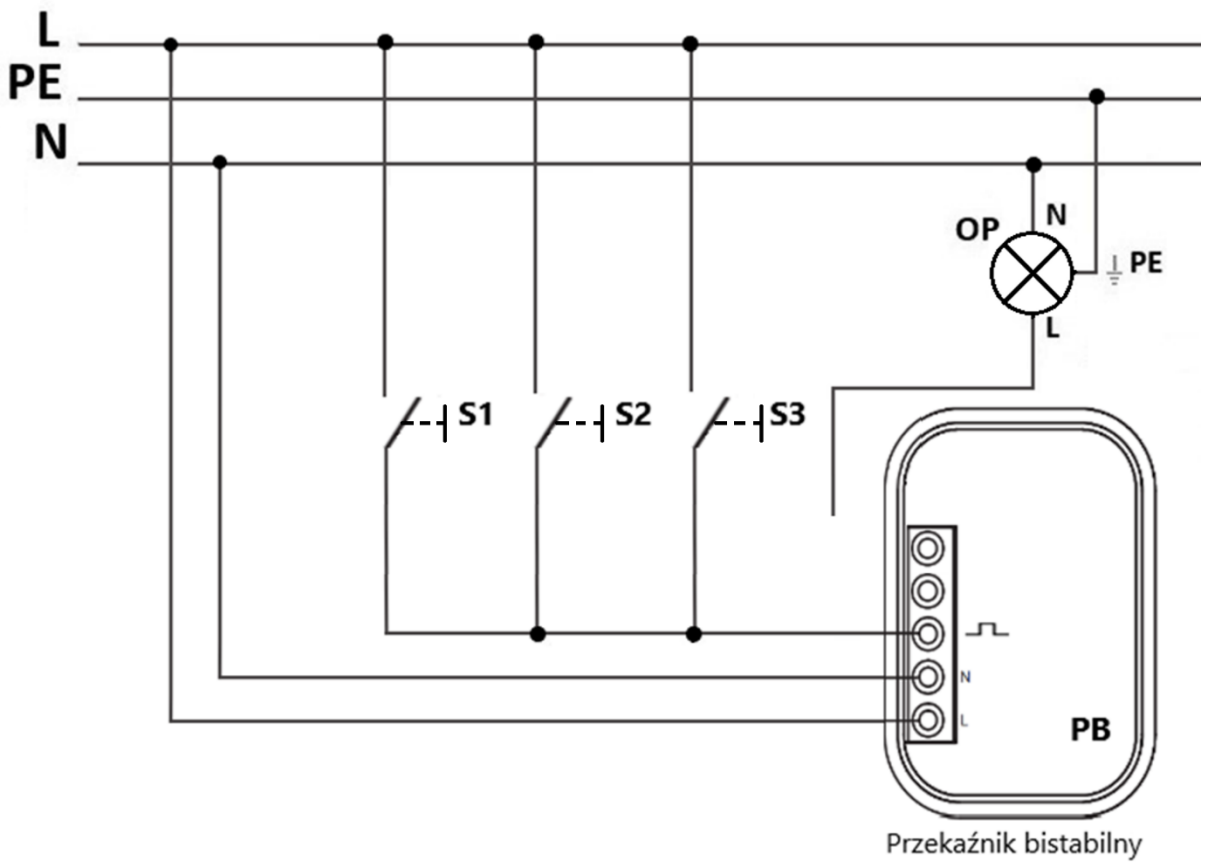

Rysunek 2. Schemat montażowy instalacji oświetleniowej (do uzupełnienia)

Więcej materiałów znajdziesz na zawodowe.edu.pl

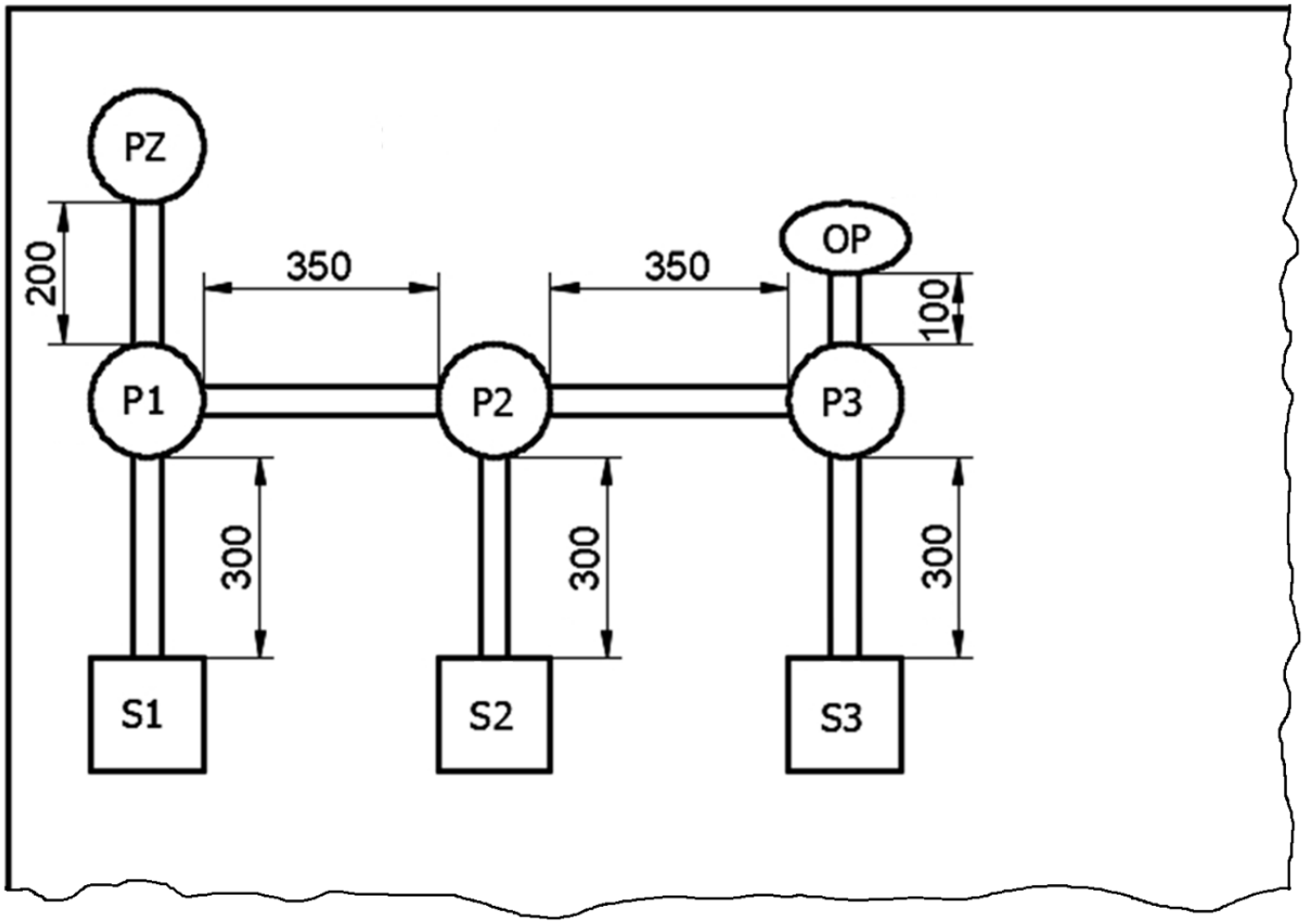

Rysunek 3. Plan rozmieszczenia elementów instalacji oświetleniowej na płycie montażowej

Czas przeznaczony na wykonanie zadania wynosi 180 minut.

Ocenie będą podlegać 4 rezultaty:

- zamontowane elementy instalacji oświetleniowej,
- uzupełniony schemat montażowy instalacji oświetleniowej,
- połączenia elektryczne w instalacji oświetleniowej,
- *Wyniki pomiarów rezystancji i wnioski z pomiarów* – tabela 1

oraz

przebieg montażu i sprawdzenia instalacji oświetleniowej.

Arkusz pobrany z zawodowe.edu.pl

Tabela 1. Wyniki pomiarów rezystancji i wnioski z pomiarów

Lp.	**Punkty pomiarowe** *Oznaczenia elementów zgodne ze schematami*	**Wyniki pomiarów**		**Wnioski z pomiarów** *W odpowiedniej kolumnie wpisz **X***	
		Jednostka miary	**Wartość**	**ciągłość**	**przerwa**
1	PZ: L – S1: L				
2	PZ: L – S2: L				
3	PZ: L – S3: L				
4	PZ: L – OP: N (bez żarówki)				
5	PZ: PE – OP: PE				
6	PZ: PE – OP: L				
7	PZ: L – PB: L				
8	PZ: N – PB: N				

zawodowe.edu.pl - darmowa platforma egzaminów zawodowych