Układ graficzny © CKE 2023

CENTRALNA KOMISJA EGZAMINACYJNA

EGZAMIN ZAWODOWY
Rok 2024
ZASADY OCENIANIA

Arkusz zawiera informacje prawnie chronione do momentu rozpoczęcia egzaminu

Nazwa kwalifikacji: **Wykonywanie i dobieranie przedmiotów ortopedycznych oraz środków pomocniczych**
Oznaczenie arkusza: **MED.11-02-24.06-SG**
Symbol kwalifikacji: **MED.11**
Numer zadania: **02**
Wersja arkusza: **SG**

PODSTAWA PROGRAMOWA 2019

Wypełnia egzaminator

Kod ośrodka ☐☐☐☐☐☐ – ☐☐☐☐☐

Kod egzaminatora ☐☐☐☐☐☐

Data egzaminu ☐☐ ☐☐ ☐☐☐☐
Dzień Miesiąc Rok

Godzina rozpoczęcia egzaminu ☐☐ : ☐☐

Numer *PESEL* zdającego*											Numer stanowiska		

* w przypadku braku numeru *PESEL* – seria i numer paszportu lub innego dokumentu potwierdzającego tożsamość

Narzędzia dla nauczycieli zawodowych: zawodowe.edu.pl

Egzaminatorze!

- Oceniaj prace zdających rzetelnie i z zaangażowaniem. Dokumentuj wyniki oceny.
- Stosuj przyjęte zasady oceniania w sposób obiektywny.
- Jeżeli zdający, wykonując zadanie egzaminacyjne, uzyskuje inne rezultaty albo pożądane rezultaty uzyskuje w inny sposób niż uwzględniony w zasadach oceniania lub przedstawia nietypowe rozwiązanie, ale zgodnie ze sztuką w zawodzie, to nadal oceniaj zgodnie z kryteriami zawartymi w zasadach oceniania. Informacje o tym, że zasady oceniania nie przewidują zaistniałej sytuacji, przekaż niezwłocznie w formie pisemnej notatki do Przewodniczącego Zespołu Egzaminacyjnego z prośbą o przekazanie jej do Okręgowej Komisji Egzaminacyjnej. Notatka może być sporządzona odręcznie w trybie roboczym.
- Informuj przewodniczącego zespołu nadzorującego o wszystkich nieprawidłowościach zaistniałych w trakcie egzaminu, w tym w szczególności o naruszeniach przepisów bezpieczeństwa i higieny pracy i o podejrzeniach niesamodzielności w wykonaniu zadania przez zdającego.

Więcej materiałów znajdziesz na zawodowe.edu.pl

Numer stanowiska						

	Elementy podlegające ocenie/kryteria oceny	*Egzaminator wpisuje **T**, jeżeli zdający spełnił kryterium albo **N**, jeżeli nie spełnił*					
Rezultat 1: Szablony elementów ortezy stabilizującej staw kolanowy							
Uwaga! Zakończenie czynności związanych z wykonaniem szablonów zdający zgłasza przez podniesienie ręki, wówczas należy ocenić kryteria rezultatu 1. Egzaminator powinien posłużyć się rysunkami zamieszczonymi na końcu niniejszych zasad oceniania.							
1	Kształt szablonu pokrycia ortezy jest zgodny z Rysunkiem 2						
2	Wymiary szablonu pokrycia ortezy są zgodne z Rysunkiem 2 (+/- 5 mm)						
3	Szablon pokrycia ortezy ma zachowaną oś symetrii zgodnie z Rysunkiem 2						
4	Środek otworu Ø40 mm znajduje się na osi symetrii szablonu pokrycia ortezy zgodnie z Rysunkiem 2						
5	Kształt szablonu zapięć mocujących jest zgodny z Rysunkiem 3						
6	Szablon zapięć mocujących ma zachowaną oś symetrii zgodnie z Rysunkiem 3						
7	Wymiary szablonu zapięć mocujących są zgodne z Rysunkiem 3 (+/- 5 mm)						
8	Kształt szablonu pierścienia wzmacniającego otworu dla rzepki jest zgodny z Rysunkiem 4						
9	Wymiary pierścienia wzmacniającego otwór dla rzepki są zgodne z Rysunkiem 4 (+/- 5 mm)						
10	Szablony są wycięte z brystolu starannie						

zawodowe.edu.pl - archiwum CKE - pytania egzaminacyjne

		Numer stanowiska					

Rezultat 2: Orteza stabilizująca staw kolanowy							
Uwaga! Egzaminator powinien posłużyć się rysunkami zamieszczonymi na końcu niniejszych zasad oceniania.							
1	Długość całkowita ortezy stabilizującej staw kolanowy wynosi 545 mm (+/- 5 mm), zgodnie z Rysunkiem 6						
2	Szerokość ortezy stabilizującej staw kolanowy mierzona na poziomie otworu dla rzepki wynosi 270 mm (+/- 5 mm)						
3	Średnica otworu dla rzepki wykonanego w pokryciu ortezy wynosi 40 mm (+/- 5 mm), zgodnie z Rysunkiem 2						
4	Średnica pierścienia wzmacniającego otwór dla rzepki wynosi 100 mm (+/- 5 mm), zgodnie z Rysunkiem 4						
5	Pierścień wzmacniający otwór dla rzepki naszyty jest na wierzch pokrycia ortezy w wyznaczonym miejscu, zgodnie z Rysunkiem 2						
6	W pokryciu ortezy wykonane są dwie zaszewki, każda o długości 60 mm (+/- 5 mm), zgodnie z Rysunkiem 5						
6	Do pokrycia ortezy przyszyte są paski zapinające haczykiem do spodu pokrycia, tak że taśma samoszczepna *Velcro wystaje poza jego obrys - zgodnie z Rysunkami 1 i 7*						
7	Na wierzchu pokrycia ortezy w wyznaczonych miejscach znajdują się dwa zapięcia mocujące z taśmy samoszczepnej *Velcro pętelką na wierzch, zgodnie z Rysunkami 6 i 7*						
8	Brzegi pokrycia ortezy wykończone są szwem obrzucającym (zygzak)						
9	Szwy dobrze trzymające, mocne						

Dla nauczycieli: zawodowe.edu.pl - monitoring klas i generowanie egzaminów

		Numer stanowiska					

Rezultat 3: Instruktaż eksploatacji i konserwacji ortezy stabilizującej staw kolanowy *Uwaga! Dopuszcza się stosowanie innych zapisów poprawnych merytorycznie.*							
Zapisane:							
1	Wskazówki dotyczące konserwacji: **należy** - prać w temperaturze 30 - 40°C - prać ręcznie w delikatnym środku piorącym (np. płatkach mydlanych) - płukać wielokrotnie - odwirowywać na niskich obrotach - suszyć w temperaturze pokojowej - suszyć w stanie rozłożonym - dokonywać czyszczenia przynajmniej raz w miesiącu *Kryterium należy uznać za spełnione, jeżeli zapisane są co najmniej 3 wskazówki dotyczące konserwacji (spośród wymienionych).*						
2	Wskazówki dotyczące konserwacji: **nie wolno** - prasować - prać na sucho - czyścić chemicznie - prać mechanicznie - chlorować - stosować płynów zmiękczających - wystawiać na działanie promieni słonecznych *Kryterium należy uznać za spełnione, jeżeli zapisane są co najmniej 3 wskazówki dotyczące konserwacji (spośród wymienionych).*						
3	Wskazówki dotyczące eksploatacji: **należy** - przechowywać w miejscu suchym w temperaturze pokojowej - dokonywać przeglądów ortezy (np. stanu obszyć) - nie należy wkładać waty ani innych improwizujących wyściółek do wnętrza stabilizatora - zwracać uwagę na poprawność zakładania - nie stosować stabilizatora po uprzednim stosowaniu żeli/maści - stabilizator stosować na czystą skórą - nie stosować na uszkodzoną/chorobowo zmienioną skórę *Kryterium należy uznać za spełnione, jeżeli zapisane są co najmniej 3 wskazówki dotyczące eksploatacji (spośród wymienionych).*						

Arkusz pobrany z zawodowe.edu.pl

		Numer stanowiska					

Przebieg 1. Wykonanie ortezy stabilizującej staw kolanowy *Uwaga! Zdający zgłosi przez podniesienie ręki zakończenie prac związanych z wykonaniem rozkroju materiału, zgodnie z wykonanymi przez siebie szablonami, wówczas należy ocenić kryterium P.1.1*							
Zdający:							
1	dokonał rozkroju materiału według wykonanych przez siebie szablonów						
2	wykonał rozkrój materiału na stole krojczym						
3	naszył pierścień wzmacniający otwór dla rzepki szwem łączącym zwykłym, zgodnie z Rysunkami 5 i 7						
4	wykonał zaszewki w pokryciu ortezy szwem łączącym stykowym zgodnie z Rysunkiem 5						
5	przyszył zapięcia mocujące z taśmy samoszczepnej *Velcro (pętelka i haczyk) do pokrycia ortezy szwem łączącym zwykłym, zgodnie z Rysunkami 6 i 7*						
6	wykonał szew wsteczny wzmacniający na początku i końcu każdego przeszycia						
7	opalił końcówki nici zapalniczką						
8	szył wyłącznie z opuszczoną stopką						
9	uruchamiał maszynę do szycia wyłącznie po umieszczeniu tkaniny pod stopką						
10	uporządkował stanowisko pracy, pozostawił podłogę i blaty czyste, bez resztek materiałów						

Egzaminator …… .....

imię i nazwisko *data i czytelny podpis*

Narzędzia dla nauczycieli zawodowych: zawodowe.edu.pl

Rysunki wykonawcze

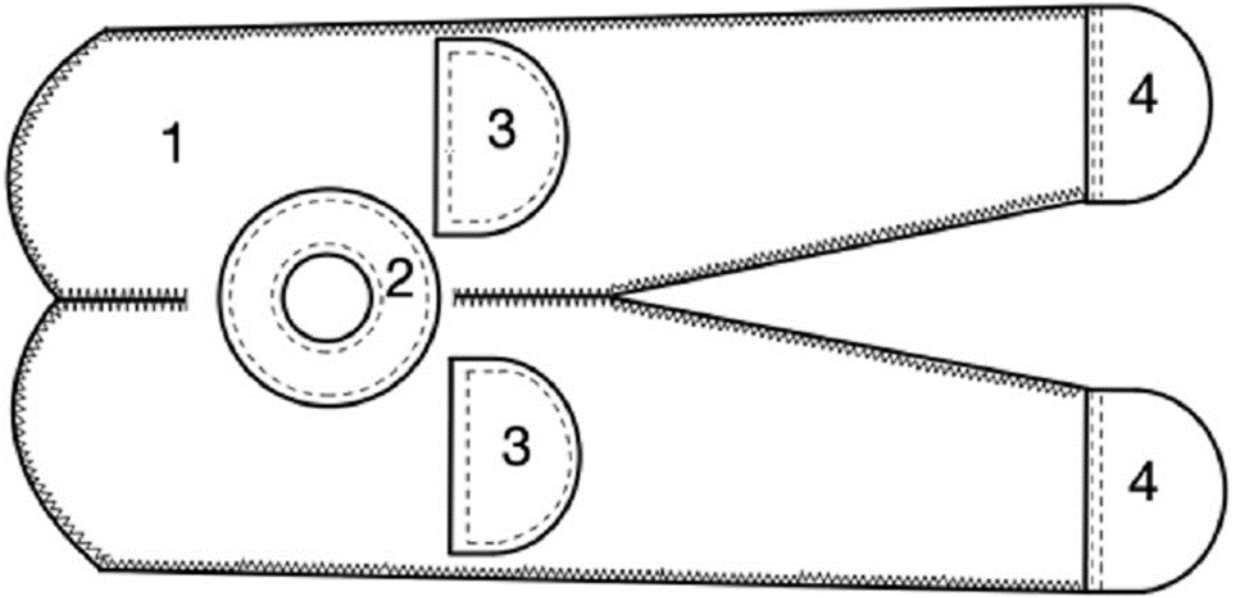

1 - część główna ortezy (pokrycie)
2 - pierścień wzmacniający otwór dla rzepki
3 - zapięcie mocujące (pętelka)
4 - zapięcie mocujące (haczyk)

Rysunek 1. Schemat ogólny ortezy stabilizującej staw kolanowy w rozłożeniu

Więcej materiałów znajdziesz na zawodowe.edu.pl

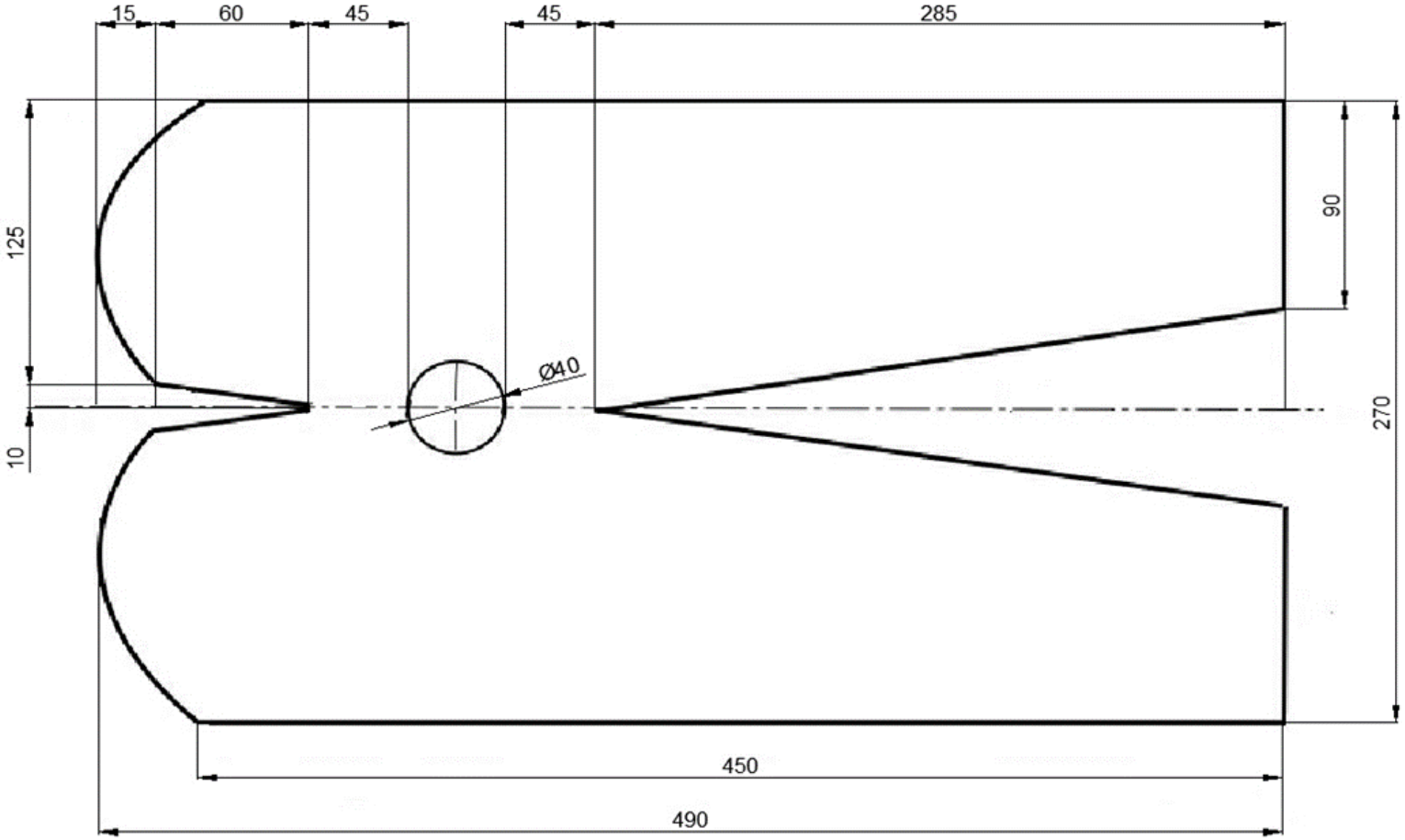

Rysunek 2. Szablon pokrycia ortezy stabilizującej staw kolanowy

zawodowe.edu.pl - darmowe pliki do egzaminów zawodowych

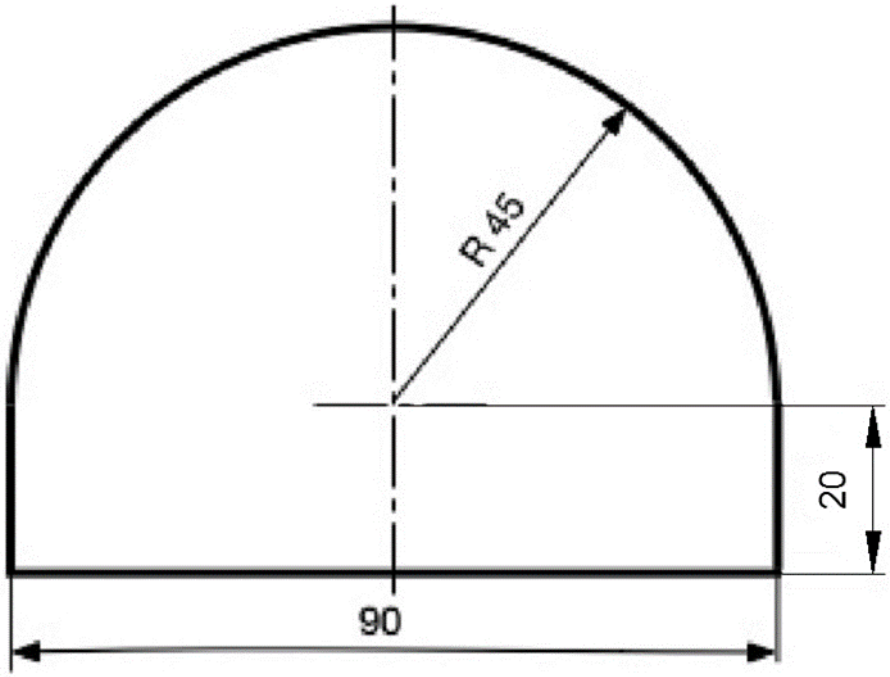

Rysunek 3. Szablon zapięć mocujących (haczyk, pętelka)

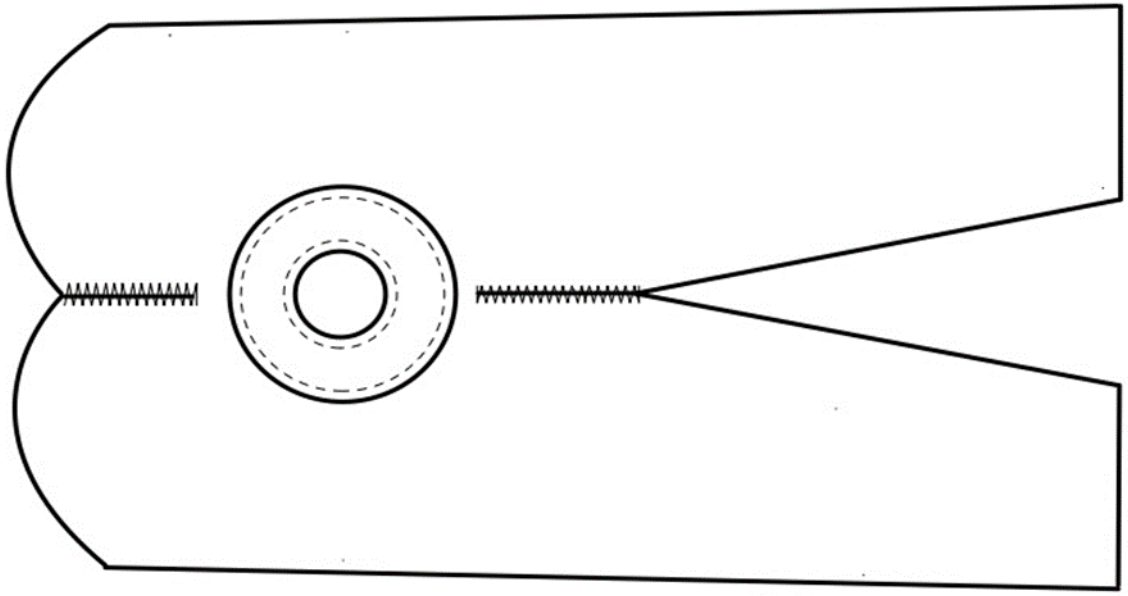

Rysunek 5. Naszycie pierścienia wzmacniającego otwór dla rzepki oraz wykonanie zaszewek.

Narzędzia dla nauczycieli zawodowych: zawodowe.edu.pl

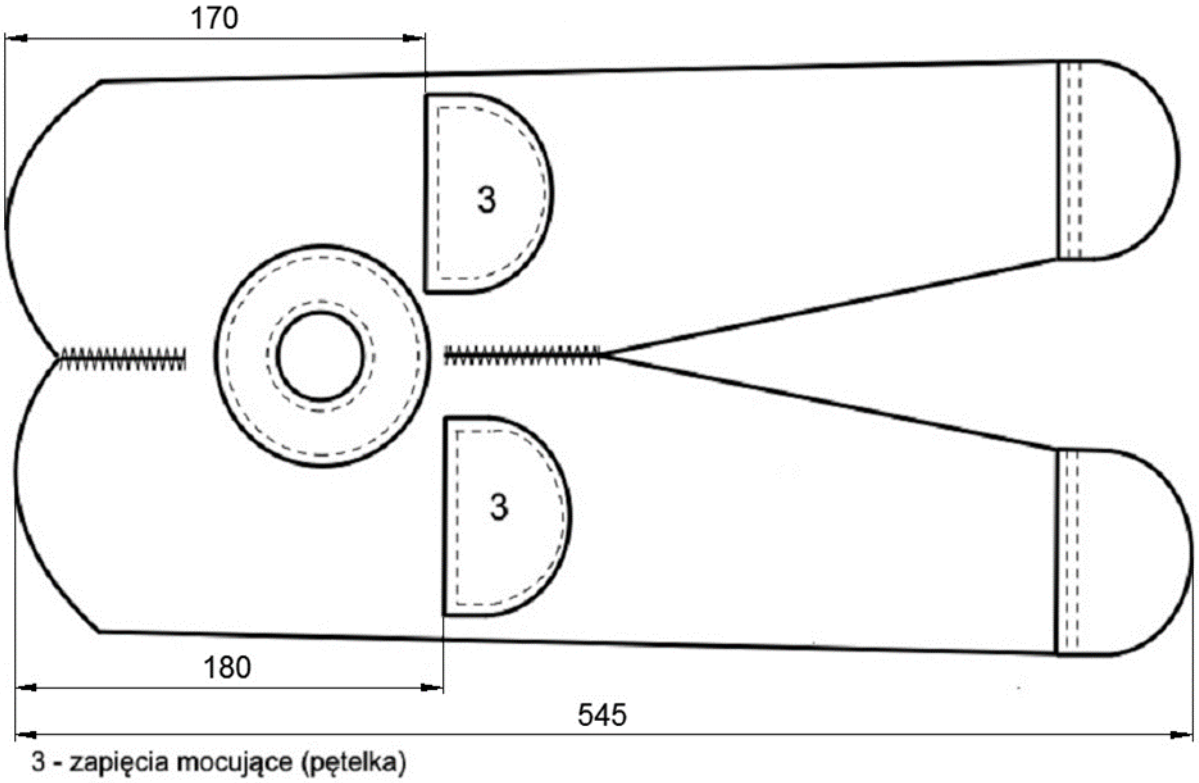

Rysunek 6. Naszycie zapięć mocujących z taśmy samoszczepnej Velcro (pętelka)

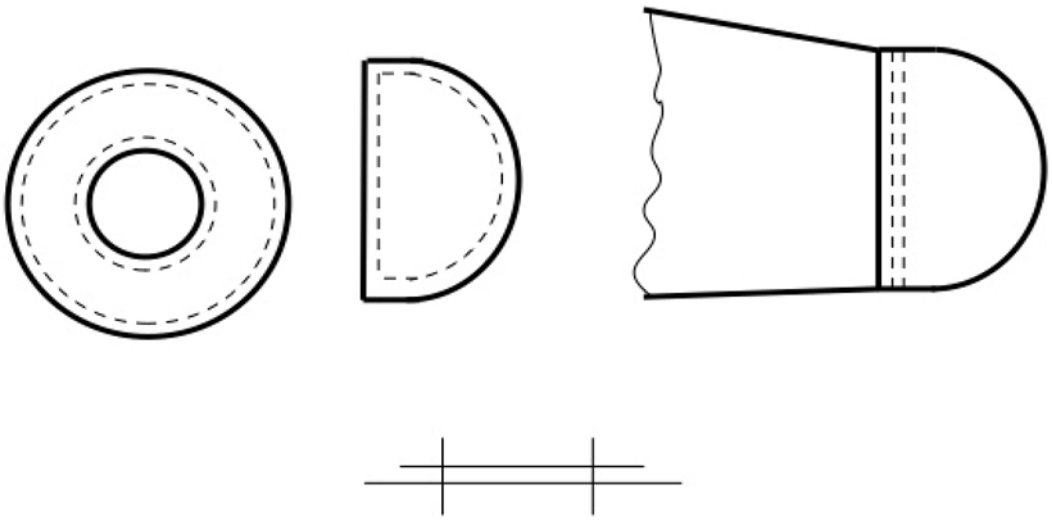

Rysunek 7. Łączenie taśmy samoszczepnej Velcro (pętelka i haczyk) oraz pierścienia wzmacniającego (za pomocą szwu łączącego zwykłego).

Ćwicz na zawodowe.eu, pobierz testy i arkusze egzaminacyjne