CENTRALNA KOMISJA EGZAMINACYJNA

Arkusz zawiera informacje prawnie chronione do momentu rozpoczęcia egzaminu

Nazwa kwalifikacji: **Wykonywanie i dobieranie przedmiotów ortopedycznych oraz środków pomocniczych**
Symbol kwalifikacji: **MED.11**
Numer zadania: **01**
Wersja arkusza: **SG**

Wypełnia zdający

Numer PESEL zdającego* | | | | | | | | | | |

Numer stanowiska | | |

Miejsce na naklejkę z numerem PESEL i z kodem ośrodka

Czas trwania egzaminu: **240** minut

MED.11-01-26.01-SG

EGZAMIN ZAWODOWY

Rok 2026
CZĘŚĆ PRAKTYCZNA

PODSTAWA PROGRAMOWA 2019

Instrukcja dla zdającego

1. Na pierwszej stronie arkusza egzaminacyjnego wpisz w oznaczonym miejscu swój numer PESEL*, numer stanowiska i naklej naklejkę** z numerem PESEL i z kodem ośrodka.
2. Sprawdź, czy arkusz egzaminacyjny zawiera 7 stron i nie zawiera błędów. Ewentualny brak stron lub inne usterki zgłoś przez podniesienie ręki przewodniczącemu zespołu nadzorującego.
3. Zapoznaj się z treścią zadania oraz stanowiskiem egzaminacyjnym. Masz na to 10 minut. Czas ten nie jest wliczany do czasu trwania egzaminu.
4. Czas rozpoczęcia i zakończenia pracy zapisze w widocznym miejscu przewodniczący zespołu nadzorującego.
5. Wykonaj samodzielnie zadanie egzaminacyjne. Przestrzegaj zasad bezpieczeństwa i organizacji pracy.
6. Jeżeli w zadaniu egzaminacyjnym występuje polecenie „zgłoś gotowość do oceny przez podniesienie ręki”, to zastosuj się do polecenia i poczekaj na decyzję przewodniczącego zespołu nadzorującego.
7. Po zakończeniu wykonania zadania pozostaw rezultaty jego wykonania oraz arkusz egzaminacyjny na swoim stanowisku lub w miejscu wskazanym przez przewodniczącego zespołu nadzorującego.
8. Po uzyskaniu zgody zespołu nadzorującego możesz opuścić salę/miejsce przeprowadzania egzaminu.

Powodzenia!

** w przypadku braku numeru PESEL – seria i numer paszportu lub innego dokumentu potwierdzającego tożsamość*
*** w przypadku otrzymania naklejki*

Układ graficzny
© CKE 2025

Więcej materiałów znajdziesz na zawodowe.edu.pl

Zadanie egzaminacyjne

Do zakładu ortopedycznego zgłosił się pacjent, któremu w wyniku wypadku komunikacyjnego amputowano prawą kończynę dolną na wysokości połowy goleni. Pacjent przedstawił zlecenie na wykonanie protezy podudzia z żywicy epoksydowej z lejem PTB z zawieszeniem w postaci paska nadkolanowego.

Sporządź szablony części paska nadkolanowego, a następnie na ich podstawie dokonaj rozkroju i wykonaj pasek nadkolanowy, zgodnie z przedstawioną w arkuszu egzaminacyjnym dokumentacją konstrukcyjną.

Uwaga! Zgłoś Przewodniczącemu ZN przez podniesienie ręki zakończenie czynności związanych z wykonaniem szablonów.

Zaplanuj kolejne etapy prac wynikające z procesu technologicznego wykonania protezy podudzia z żywicy epoksydowej z lejem PTB i zapisz je w formie schematu blokowego.

Dokumentacja konstrukcyjna paska nadkolanowego znajduje się w arkuszu egzaminacyjnym.

Do wykonania zadania wykorzystaj materiały, narzędzia i sprzęt zgromadzony na stanowisku egzaminacyjnym. Po wykonaniu zadania uporządkuj stanowisko pracy.

Podczas wykonywania zadania przestrzegaj zasad bezpieczeństwa i higieny pracy oraz ergonomii.

Arkusz egzaminacyjny i gotowy wyrób pozostaw na stanowisku egzaminacyjnym.

Czas przeznaczony na wykonanie zadania wynosi 240 minut.

Ocenie będą podlegać 3 rezultaty:

- szablony części paska nadkolanowego,
- pasek nadkolanowy,
- schemat blokowy wykonania protezy podudzia z żywicy epoksydowej z lejem PTB

oraz

przebieg wykonania paska nadkolanowego.

zawodowe.edu.pl - darmowa platforma egzaminów zawodowych

Opis paska nadkolanowego

Pasek nadkolanowy jest wykonany ze skóry blankowej. Zapięcie stanowi metalowa sprzączka (klamra) osadzona w skórzanym pasku ze szlufką (metalową ramką), który połączony jest za pomocą dwóch nitów z paskiem nadkolanowym. W pasku nadkolanowym znajdują się otwory do zapinania sprzączki oraz 2 otwory przeznaczone do przypinania guzików ortopedycznych zamocowanych na bocznych powierzchniach leja protezowego.
Pasek nadkolanowy stosowany jest jako zawieszenie do leja PTB.
Metoda wykonania: obróbka maszynowa i ręczna.

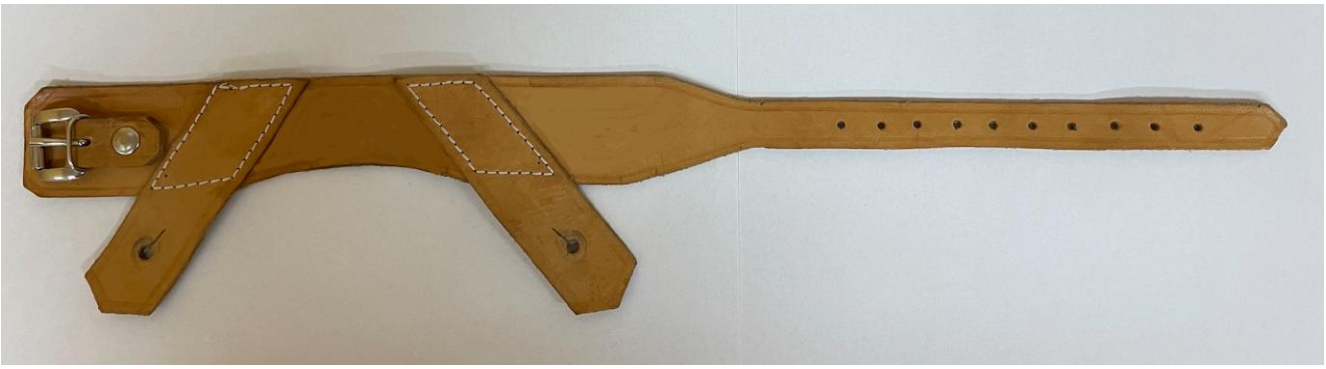

Ilustracja 1. Pasek nadkolanowy w rozłożeniu

Procedura wykonania paska nadkolanowego

1. Wykonać szablony części paska nadkolanowego na brystolu zgodnie z *Rysunkami 1-3.*
2. Wykorzystując szablony, dokonać rozkroju elementów paska nadkolanowego.

Lp.	Element paska nadkolanowego	Materiał	Liczba (sztuki)
1.	część główna paska nadkolanowego	skóra blankowa	1
2.	pasek do połączenia z lejem	skóra blankowa	2
3.	pasek mocujący klamrę	skóra blankowa	1

3. Zaznaczyć rajflem (liniałem do skóry) linie wzdłuż krawędzi wszystkich elementów paska nadkolanowego.
4. Odwrócić pasek na lewą stronę i ściąć kantociągiem wszystkie krawędzie elementów wykonanych ze skóry blankowej.
5. W części głównej paska nadkolanowego wykonać 10 otworów ∅3 dla zapięcia klamry, zgodnie z *Rysunkiem 4.*
6. Wykonać otwory (z kreską) na guziki ortopedyczne, po jednym na każdym pasku do połączenia z lejem, zgodnie z *Rysunkiem 5.*
7. Zaznaczyć długopisem do skór na części głównej paska nadkolanowego miejsca naszycia pasków łączących z lejem, zgodnie z *Rysunkiem 6.*
8. Naszyć maszynowo szwem łączącym zwykłym paski do połączenia z lejem na część główną paska nadkolanowego, zgodnie z *Rysunkiem 6.* Początek szwów wzmocnić przeszywając je ponownie na długości ok.10 mm.
9. Wykonać otwór do przełożenia trzpienia klamry w połowie długości paska mocującego klamrę, zgodnie z *Rysunkiem 7.*
10. Wykonać w pasku mocującym klamrę dwa otwory do zamocowania nitów dwuczęściowych, zgodnie z *Rysunkiem 7.*
11. Złożyć pasek mocujący klamrę na połowę i osadzić w nim sprzączkę oraz ramkę.
12. Wykonać otwór w części głównej paska nadkolanowego do połączenia z paskiem sprzączki, zgodnie z *Rysunkiem 8.*
13. Połączyć nitem dwuczęściowym pasek sprzączki z częścią główną paska nadkolanowego.

Więcej materiałów znajdziesz na zawodowe.edu.pl

Rysunki wykonawcze szablonów

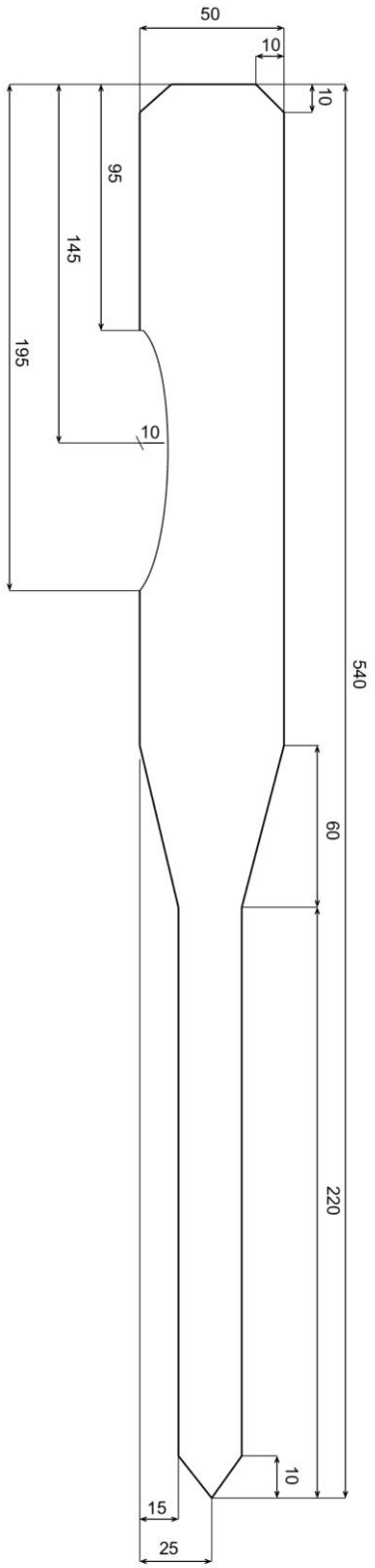

Rysunek 1. Szablon części głównej paska nadkolanowego

Przygotuj uczniów do egzaminu zawodowego na zawodowe.edu.pl

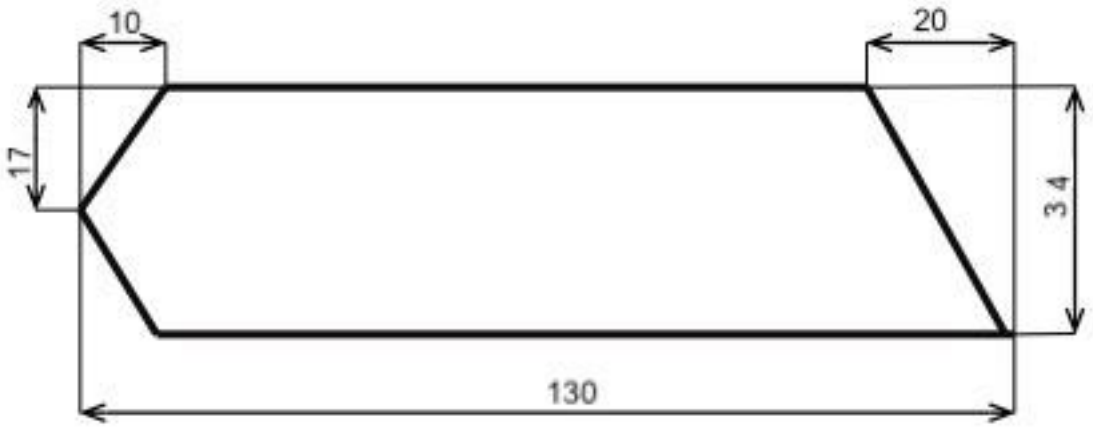

Rysunek 2. Szablon paska łączącego z lejem

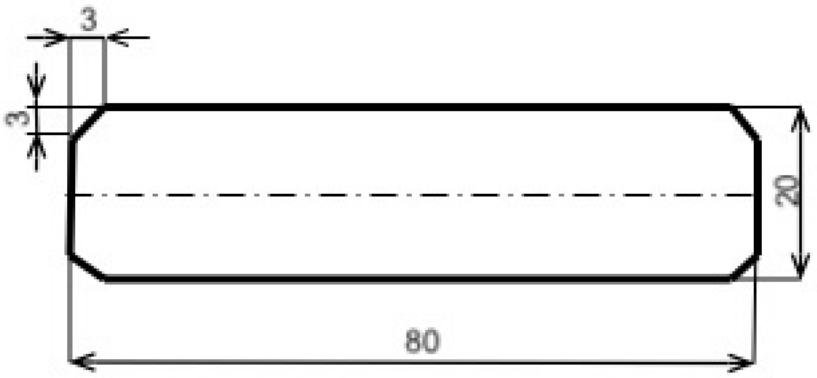

Rysunek 3. Szablon paska mocującego klamrę

Rysunki wykonawcze paska nadkolanowego

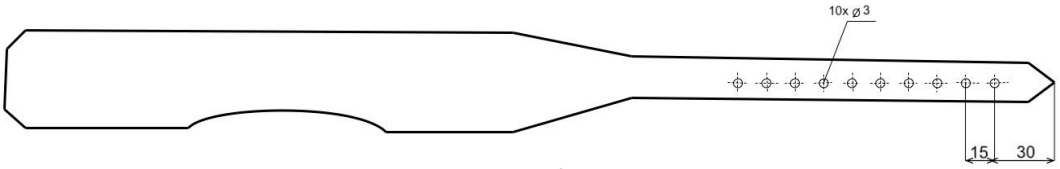

Rysunek 4. Rozmieszczenie dziurek do zapięcia klamry

zawodowe.edu.pl - arkusze CKE i pytania egzaminacyjne

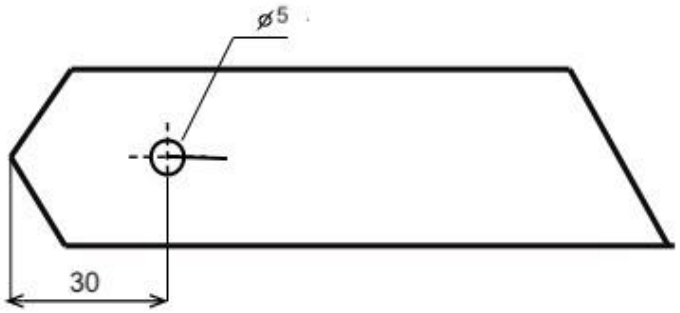

Rysunek 5. Umiejscowienie otworu na guzik ortopedyczny

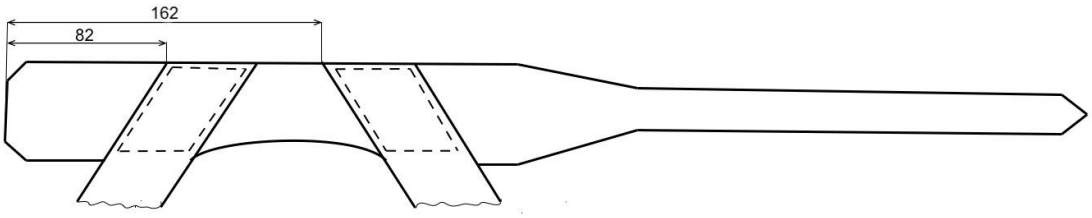

Rysunek 6. Naszycie na część główną paska nadkolanowego pasków łączących z lejem

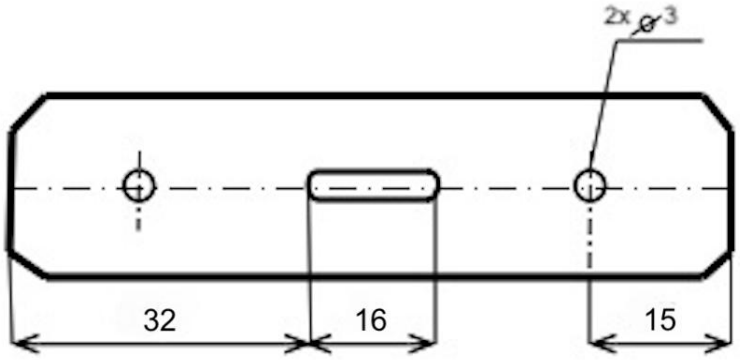

Rysunek 7. Rozmieszczenie otworów w pasku mocującym klamrę

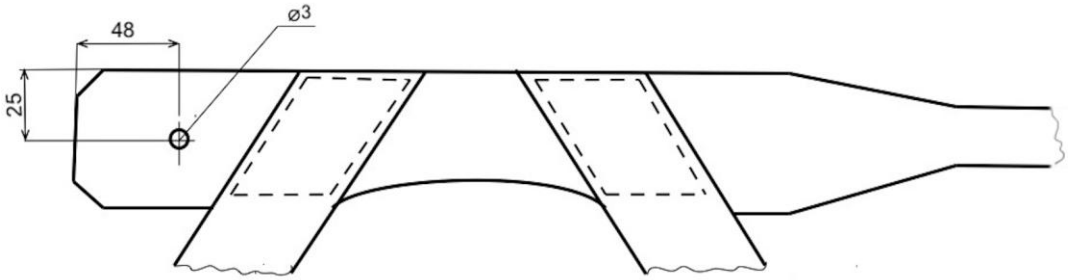

Rysunek 8. Umiejscowienie otworu do połączenia z paskiem sprzączki w części głównej paska nadkolanowego

Arkusz pobrany z zawodowe.edu.pl

Schemat blokowy wykonania protezy podudzia z żywicy epoksydowej z lejem PTB

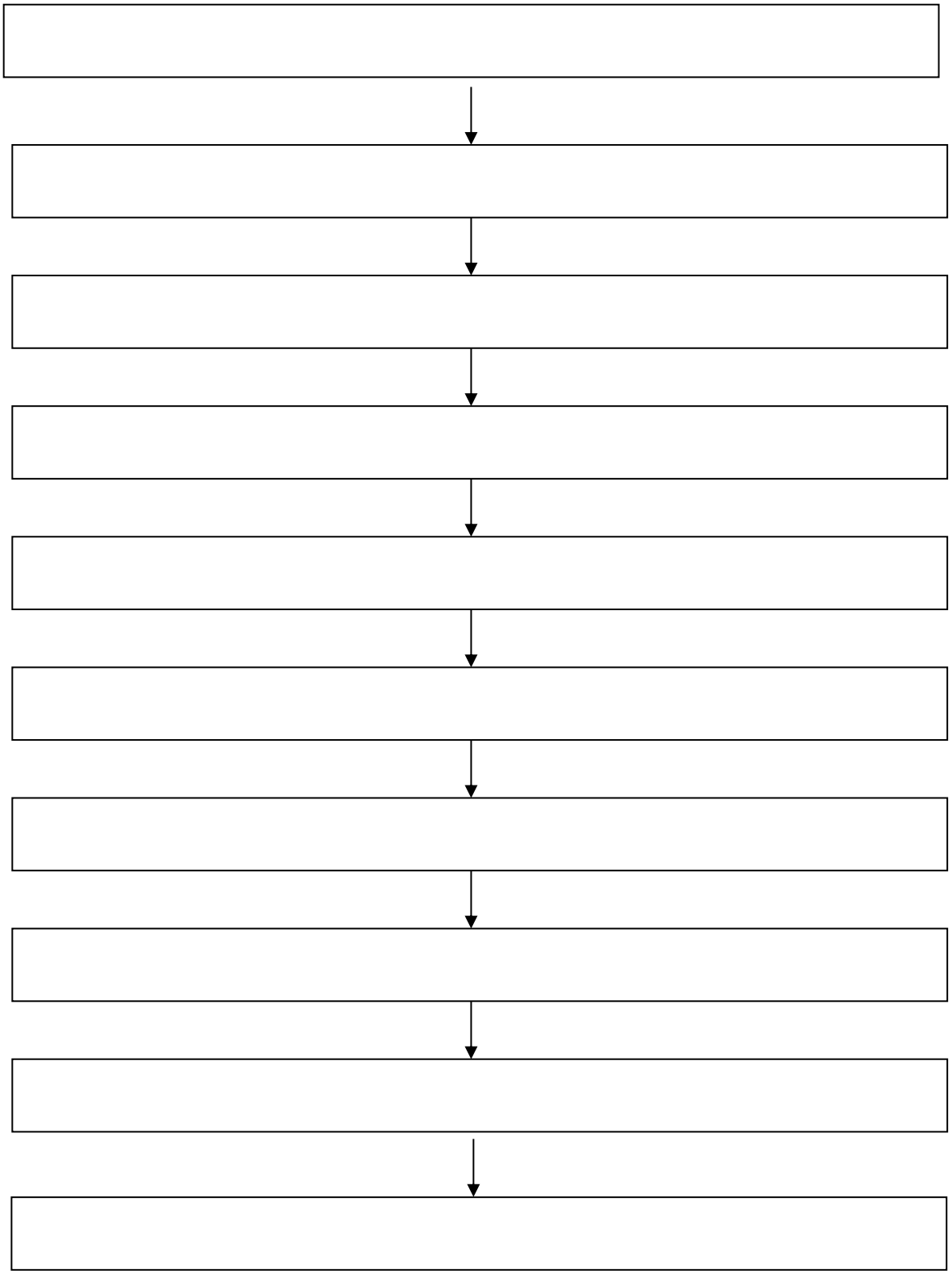

Darmowe egzaminy zawodowe: zawodowe.edu.pl