CENTRALNA KOMISJA EGZAMINACYJNA

Arkusz zawiera informacje prawnie chronione do momentu rozpoczęcia egzaminu

Nazwa kwalifikacji: **Projektowanie i wytwarzanie wyrobów odzieżowych**
Symbol kwalifikacji: **MOD.03**
Numer zadania: **01**
Wersja arkusza: **SG**

Wypełnia zdający

Numer PESEL zdającego* | | | | | | | | | | |

Miejsce na naklejkę z numerem PESEL i z kodem ośrodka

Czas trwania egzaminu: **180** minut. MOD.03-01-25.06-SG

EGZAMIN ZAWODOWY

Rok 2025

CZĘŚĆ PRAKTYCZNA

PODSTAWA PROGRAMOWA 2019

Instrukcja dla zdającego

1. Na pierwszej stronie arkusza egzaminacyjnego wpisz w oznaczonym miejscu swój numer PESEL i naklej naklejkę z numerem PESEL i z kodem ośrodka.
2. Na KARCIE OCENY w oznaczonym miejscu przyklej naklejkę z numerem PESEL oraz wpisz:
   - swój numer PESEL*,
   - oznaczenie kwalifikacji,
   - numer zadania,
   - numer stanowiska.
3. KARTĘ OCENY przekaż zespołowi nadzorującemu.
4. Sprawdź, czy arkusz egzaminacyjny zawiera 5 stron i nie zawiera błędów. Ewentualny brak stron lub inne usterki zgłoś przez podniesienie ręki przewodniczącemu zespołu nadzorującego.
5. Zapoznaj się z treścią zadania oraz stanowiskiem egzaminacyjnym. Masz na to 10 minut. Czas ten nie jest wliczany do czasu trwania egzaminu.
6. Czas rozpoczęcia i zakończenia pracy zapisze w widocznym miejscu przewodniczący zespołu nadzorującego.
7. Wykonaj samodzielnie zadanie egzaminacyjne. Przestrzegaj zasad bezpieczeństwa i organizacji pracy.
8. Jeżeli w zadaniu egzaminacyjnym występuje polecenie „zgłoś gotowość do oceny przez podniesienie ręki”, to zastosuj się do polecenia i poczekaj na decyzję przewodniczącego zespołu nadzorującego.
9. Po zakończeniu wykonania zadania pozostaw rezultaty oraz arkusz egzaminacyjny na swoim stanowisku lub w miejscu wskazanym przez przewodniczącego zespołu nadzorującego.
10. Po uzyskaniu zgody zespołu nadzorującego możesz opuścić salę/miejsce przeprowadzania egzaminu.

Powodzenia!

** w przypadku braku numeru PESEL – seria i numer paszportu lub innego dokumentu potwierdzającego tożsamość*

Układ graficzny
© CKE 2020

Zadanie egzaminacyjne

Uszyj spódnicę damską o fasonie przedstawionym na rysunku modelowym. Montaż spódnicy wykonaj zgodnie z opisem modelu, rysunkami instruktażowymi i warunkami technicznymi. Dół spódnicy obrzucony, pozostaw bez podwinięcia. W przodzie nie wykonuj zapięcia. Po zakończeniu prac obetnij zbędne nici i wyprasuj wyrób.

Spódnicę pozostaw na stanowisku egzaminacyjnym do oceny.

Przed rozpoczęciem szycia spódnicy:
- wykonaj próbne przeszycia na maszynach,
- wykonaj próbę prasowania i klejenia.

Podczas wykonywania prac przestrzegaj przepisów bezpieczeństwa i higieny pracy. Pracuj w odzieży ochronnej. Po wykonaniu zadania uporządkuj stanowisko pracy.

Rysunek modelowy spódnicy

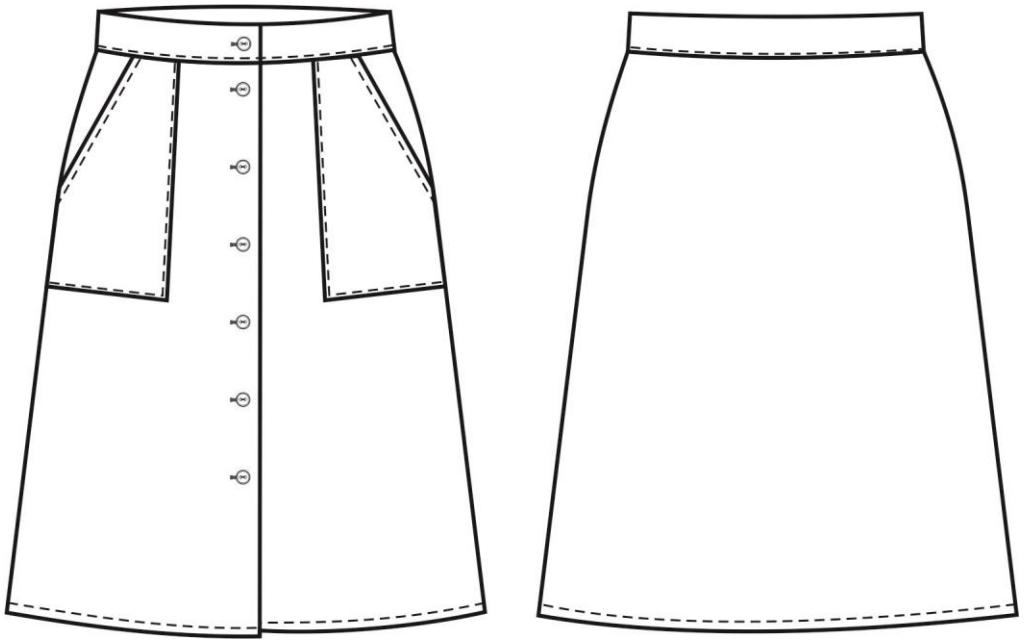

Przód **Tył**

Opis modelu

Spódnica damska rozkloszowana wykonana z gładkiej tkaniny bawełnianej, zapinana na środku przodu. Na przodach naszyte kieszenie nakładane ze skośnym wlotem. Wloty kieszeni wykończone obłożeniami i przestębnowane. Obłożenia kieszeni wzmocnione wkładem klejowym z obrzuconą wewnętrzną krawędzią. Boki połączone szwem zwykłym zaprasowanym o krawędziach obrzuconych łącznie. Obłożenia przodów wzmocnione wkładem klejowym, zaprasowane i obrzucone. W talii spódnica wykończona paskiem wzmocnionym wkładem klejowym, obrzuconym wzdłuż wewnętrznej krawędzi i przestębnowanym.

zawodowe.edu.pl - darmowa platforma egzaminów zawodowych

Rysunki instruktażowe spódnicy – węzły technologiczne

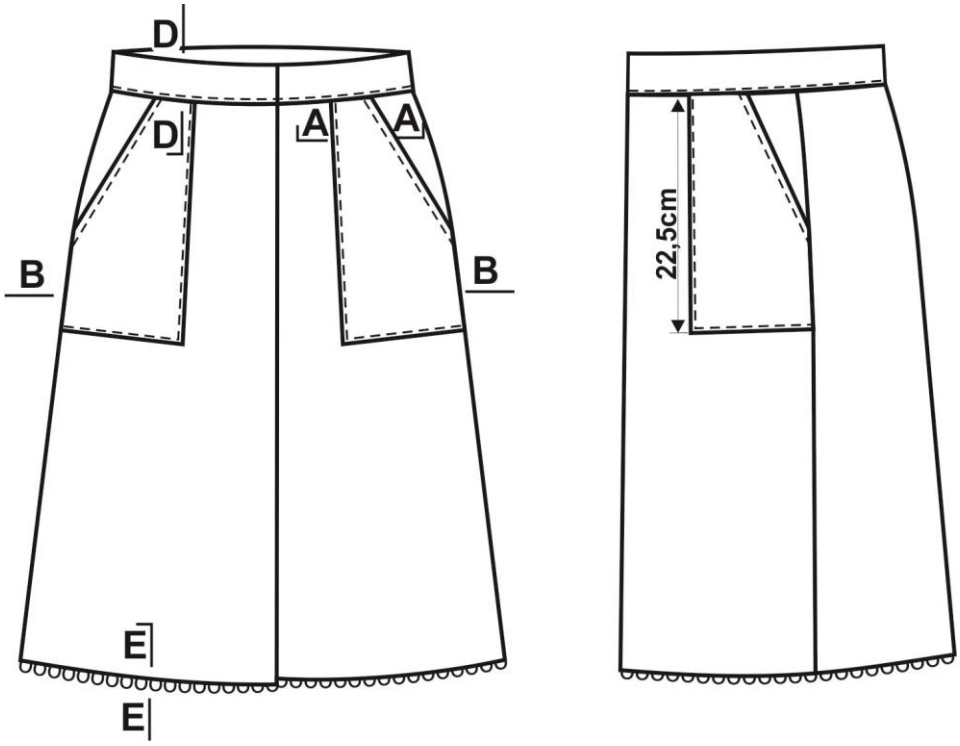

Wykończenie wlotu kieszeni i naszycie kieszeni na przody spódnicy

A - A

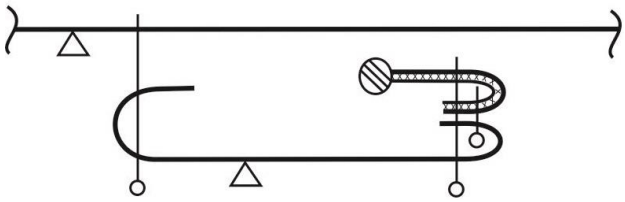

Wykończenie krawędzi przodów i zszycie boków spódnicy

B - B

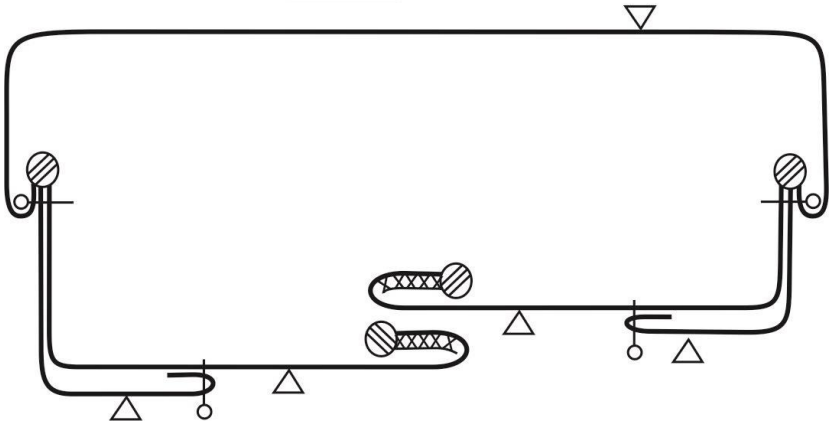

Darmowe egzaminy zawodowe: zawodowe.edu.pl

Doszycie paska do spódnicy	Odszycie końcówek paska
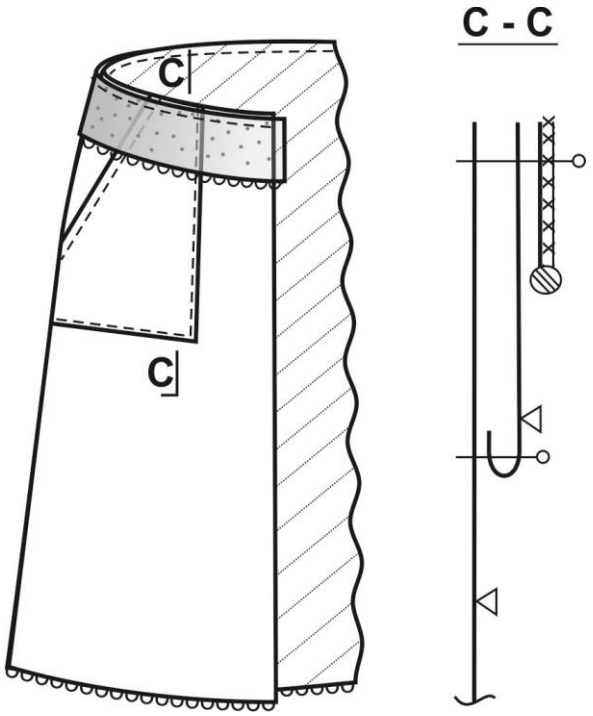	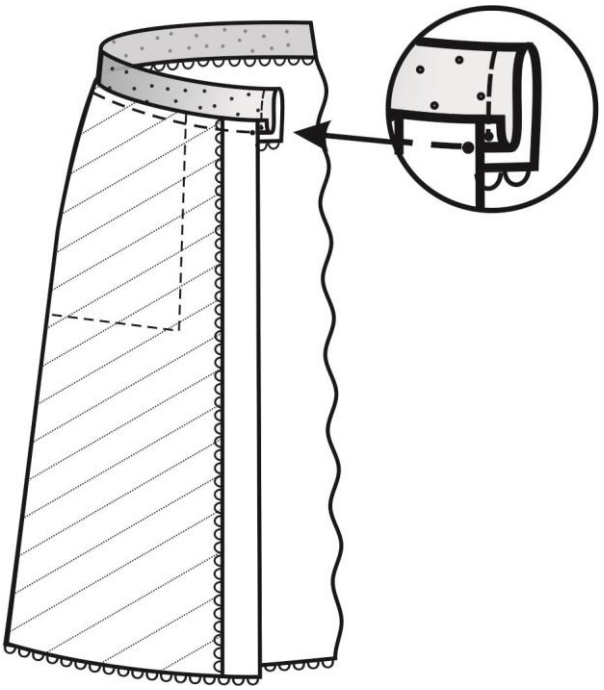

Przestębnowanie paska	Wykończenie dołu
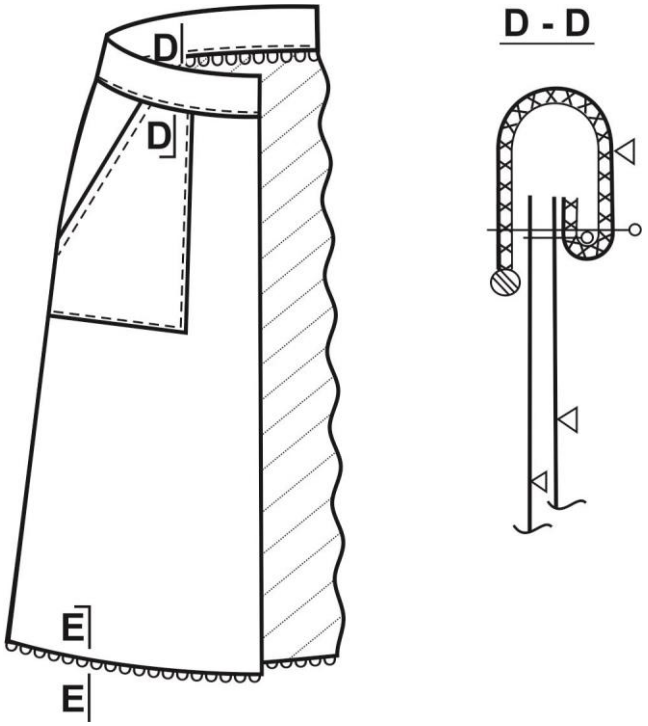	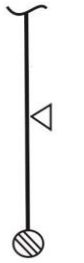

Arkusz pobrany z zawodowe.edu.pl

Warunki techniczne wykonania spódnicy:

1. Obłożenie wlotu kieszeni doszyte w odległości 1,0 cm od krawędzi.
2. Wlot kieszeni przestębnowany w odległości 0,5 cm od krawędzi.
3. Krawędzie kieszeni zaprasowane na 1,0 cm.
4. Kieszenie naszyte na przody spódnicy zgodnie z punktami montażowymi, przestębnowane w odległości 0,1 cm od krawędzi.
5. Boki spódnicy zszyte w odległości 1,0 cm od krawędzi.
6. Krawędzie przodów zaprasowane na 3,5 cm.
7. Pasek doszyty do spódnicy w odległości 1,0 cm.
8. Pasek przestębnowany w odległości 0,1 cm od dolnej krawędzi.
9. Szerokość paska wynosi 3,5 cm.

Czas przeznaczony na wykonanie zadania wynosi 180 minut.

Ocenie podlegać będą 3 rezultaty:

- uszyte i naszyte kieszenie,
- zszyte boki i wykończone krawędzie przodów,
- wszyty pasek

oraz

przebieg szycia spódnicy.

Więcej materiałów znajdziesz na zawodowe.edu.pl